Victaulic® QuickVic™ 沟槽端头管件

07.14-CHI

No. V10

No. V11

No. V20

No. V15F

1.0 产品描述

供货尺寸

- 2 – 12 英寸/DN50 – DN300

管道材料

- 碳钢

最大工作压力

- 400 psi/2758 kPa

应用

- 用于连接管道，可实现方向改变
- 配有 Victaulic（唯特利）传统沟槽系统（OGS）沟槽
- 专用于具有 Victaulic（唯特利）OGS 槽型端头的 Victaulic（唯特利）卡箍、阀门、附件和管道

注

- QuickVic™ 沟槽端头管件仅适用于沟槽管道系统，不适用于 Victaulic（唯特利）平端卡箍。
- QuickVic™ 沟槽端头管件不得用于法兰转接头，如 Victaulic（唯特利）741 或 743 型 *Vic-Flange* 法兰转接头。如需连接到法兰组件，需要使用No.V15 或 No.V16 的法兰转接弯头。

2.0 认证/列名

产品的设计和制造依照 Victaulic（唯特利）质量管理体系进行，根据 ISO-9001:2015，并获得 LPCB 认证。

3.0 规格 – 材料

管件：符合 ASTM A536 之 65-45-12 等级要求的球墨铸铁。

管件涂层：（请指定选择）

☐ 标准：
No. V10, V11, V20: 橙色涂层
No. V15F/R 和V16F/R: 橙色和黑色涂层

☐ 可选：符合 ASTM A123 的热浸镀锌。

请务必参考本文档末有关产品安装、维护或支持的任何通知。

© 2023 Victaulic（唯特利）公司。保留所有权利。

4.0 尺寸

弯头

No. V10 90° 弯头
No. V11 45° 弯头

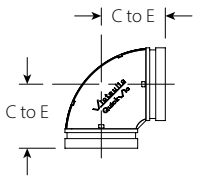

No. V10

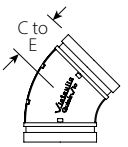

No. V11

管径		No. V10 90° 弯头		No. V11 45° 弯头	
		尺寸	重量	尺寸	重量
公称 英寸 DN	**实际外径尺寸** 英寸 毫米	**C to E** 英寸 毫米	**大约 (每个)** 磅 千克	**C to E** 英寸 毫米	**大约 (每个)** 磅 千克
2 DN50	2.375 60.3	2.75 70	1.5 0.7	2.00 51	1.2 0.5
2 ½	2.875 73.0	3.00 77	2.0 0.9	2.25 58	1.7 0.8
DN65	3.000 76.1	3.00 77	2.0 0.9	2.25 58	1.7 0.8
3 DN80	3.500 88.9	3.50 86	2.7 1.2	2.50 64	2.3 1.0
4 DN100	4.500 114.3	4.00 102	4.1 1.9	3.00 77	3.5 1.6
DN125	5.500 139.7	4.88 124	5.8 2.6	3.25 83	4.9 2.2
5	5.563 141.3	4.88 124	7.3 3.3	3.25 83	5.4 2.4
	6.500 165.1	5.50 140	10.2 4.6	3.50 89	6.7 3.0
6 DN150	6.625 168.3	5.50 140	9.7 4.4	3.50 89	7.1 3.2
8 DN200	8.625 219.1	6.88 173	26.0 11.8	4.25 108	18.6 8.4
10 DN250	10.750 273.0	8.25 210	42.2 19.2	4.00 102	24.9 11.3
12 DN300	12.750 323.9	9.50 239	68.0 30.8	4.50 115	36.8 16.7

 © 2023 Victaulic (唯特利) 公司。保留所有权利 。

4.1 尺寸

三通

No. V20 正三通

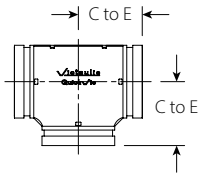

No. V20

管径		尺寸	重量
公称 英寸 DN	**实际外径** **尺寸** 英寸 毫米	**C to E** 英寸 毫米	**大约** **(每个)** 磅 千克
2 DN50	2.375 60.3	2.75 70	2.2 1.0
2 ½	2.875 73.0	3.00 77	3.4 1.5
DN65	3.000 76.1	3.00 77	3.2 1.4
3 DN80	3.500 88.9	3.50 86	3.2 1.5
4 DN100	4.500 114.3	4.00 102	5.8 2.6
DN125	5.500 139.7	4.88 124	11.3 5.1
5	5.563 141.3	4.88 124	14.4 6.5
	6.500 165.1	5.50 140	17.0 7.7
6 DN150	6.625 168.3	5.50 140	20.7 9.4
8 DN200	8.625 219.1	6.88 173	36.9 16.8
10 DN250	10.750 273.0	8.25 210	63.7 28.9
12 DN300	12.750 323.9	9.50 239	86.3 39.2

 © 2023 Victaulic（唯特利）公司。保留所有权利 。

4.2 尺寸

法兰弯头

No. V15F ANSI 150等级 法兰弯头 (平面)

No. V15R ANSI 150等级 法兰弯头 (凸面)

No. V16F ANSI 300等级 法兰弯头 (平面)

No. V16R ANSI 300等级 法兰弯头 (凸面)

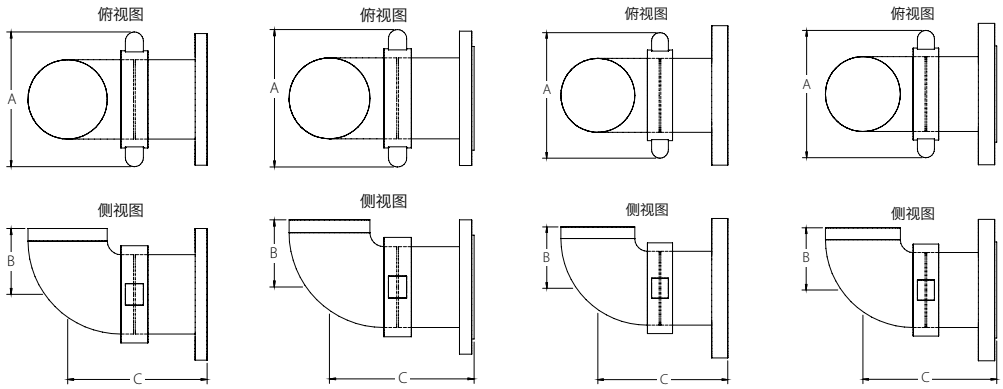

No. V15F　No. V15R　No. V16F　No. V16R

管径		No. V15F 和No. V15R ANSI 150等级 法兰弯头				No. V16F 和No. V16R ANSI 300等级 法兰弯头			
公称 英寸 DN	**实际外径** 英寸 毫米	**A** 英寸 毫米	**B** 英寸 毫米	**C** 英寸 毫米	**大约单重** 磅 千克	**A** 英寸 毫米	**B** 英寸 毫米	**C** 英寸 毫米	**大约单重** 磅 千克
2 DN50	2.375 60.3	6.13 156	2.75 70	6.88 175	10.2 4.6	6.13 156	2.75 70	6.88 175	12.4 5.6
2 ½	2.875 73.0	6.75 171	3.00 76	7.13 181	14.9 6.8	6.75 171	3.00 76	7.13 181	16.9 7.7
3 DN80	3.500 88.9	7.50 191	3.50 89	7.63 194	18.1 8.2	7.50 191	3.50 89	7.63 194	22.9 10.4
4 DN100	4.500 114.3	8.75 222	4.00 102	10.13 257	27.7 12.6	8.75 222	4.00 102	10.13 257	36.6 16.6
6 DN150	6.625 168.3	11.25 286	5.50 140	11.63 295	45.4 20.6	11.25 286	5.50 140	11.63 295	65.4 29.7
8 DN200	8.625 219.1	14.25 362	6.88 175	13.06 332	82.4 37.4	14.25 362	6.88 175	13.06 332	111.4 50.5
10 DN250	10.750 273.0	17.13 435	8.25 210	16.44 418	129.8 58.9	17.13 435	8.25 210	16.44 418	166.6 75.6
12 DN300	12.750 323.9	19.00 483	9.50 241	17.69 449	183.2 83.1	19.00 483	9.50 241	17.69 449	241.4 109.5

 © 2023 Victaulic (唯特利) 公司。保留所有权利 。

5.0 性能

流量数据

摩擦阻力

此表给出了 Victaulic (唯特利) QuickVic™ 沟槽端头管件的摩擦阻力在等效直管上的长度。

管径				No. V20 三通	
公称 英寸 DN	实际外径尺寸 英寸 毫米	No. V10 90° 弯头 英尺 米	No. V11 45° 弯头 英尺 米	分支管 英尺 米	主管 英尺 米
2 DN50	2.375 60.3	3.5 1.1	1.8 0.5	8.5 2.6	3.5 1.1
2 ½	2.875 73.0	4.3 1.3	2.2 0.7	10.8 3.3	4.3 1.3
DN65	3.000 76.1	4.5 1.4	2.3 0.7	11.0 3.4	4.5 1.4
3 DN80	3.500 88.9	5.0 1.5	2.6 0.8	13.0 4.0	5.0 1.5
4 DN100	4.500 114.3	6.8 2.1	3.4 1.0	16.0 4.9	6.8 2.1
DN125	5.500 139.7	8.3 2.5	4.1 1.3	20.6 6.3	8.3 2.5
5	5.563 141.3	8.5 2.6	4.2 1.3	21.0 6.4	8.5 2.6
	6.500 165.1	9.8 3.0	4.9 1.5	24.5 7.5	9.8 3.0
6 DN150	6.625 168.3	10.0 3.0	5.0 1.5	25.0 7.6	10.0 3.0
8 DN200	8.625 219.1	13.0 4.0	6.5 2.0	33.0 10.1	13.0 4.0
10 DN250	10.750 273.0	17.0 5.2	8.3 2.5	41.0 12.5	17.0 5.2
12 DN300	12.750 323.9	20.0 6.1	10.0 3.0	50.0 15.2	20.0 6.1

 © 2023 Victaulic (唯特利) 公司。保留所有权利 。

6.0 通知

警告

- **在安装、拆除、调整或维护任何 Victaulic（唯特利）管道产品之前，请阅读并理解所有使用说明。**
- **在安装、拆除、调整或维护任何 Victaulic（唯特利）产品之前，请务必立即确认管道系统已完全卸压并排干积水。**
- **请佩戴防护眼镜、戴上安全帽并穿戴足部防护用品。**

如果不遵循这些说明，则可能导致死亡或严重人身伤害和财产损坏。

7.0 参考资料

06.33: Victaulic（唯特利）QuickVic™ Installation-Ready™（免拆快装）刚性卡箍 107V 型
07.01: Victaulic（唯特利）传统沟槽（OGS）沟槽端头管件
29.01: Victaulic（唯特利）销售条款与条件
I-100: Victaulic（唯特利）现场安装手册

用户对于产品选择和适用性的责任
每位用户应根据行业标准和项目规格、适用建筑规范和相关法规以及 Victaulic（唯特利）性能、维护、安全和警告说明，全权负责自行决定 Victaulic（唯特利）产品是否适合其特定最终用途。本文件或任何其他文件以及来自 Victaulic（唯特利）员工的任何口头建议、意见或主张均不得被视为是对 Victaulic（唯特利）公司标准销售条件、安装指南或本免责声明中任何规定的改变、变更、替代或弃权。

知识产权
本声明中有关可能或推荐使用材料、产品、服务或设计的任何陈述不表示或不得被解释为授予许可使用 Victaulic（唯特利）公司或其任何子公司或关联公司的任何包含该使用或设计的专利或其他知识产权，也不得在侵犯任何专利或其他知识产权的情况下推荐使用该材料、产品、服务或设计。术语"已取得专利"或"专利申请中"是指在美国和/或其他国家的发明专利、实用新型专利和外观设计专利。

说明
该产品应由 Victaulic（唯特利）制造或按照 Victaulic（唯特利）规格制造。所有产品按照现行 Victaulic（唯特利）安装/装配指导安装。Victaulic（唯特利）保留不经通告改变产品规格、设计和标准设备的权利，且不对此承担任何责任和义务。

安装
请务必参考适用于您正在安装产品的 Victaulic（唯特利）安装手册或安装说明。Victaulic（唯特利）产品的包装中附赠安装手册，以提供全面的安装资料，您还可在我们的网站 www.victaulic.com 上下载安装手册的 PDF 版本。

担保
有关担保细节，请参阅现行价格表的担保一节，或与 Victaulic（唯特利）联系。

商标
Victaulic（唯特利）和所有其他 Victaulic（唯特利）标志均为 Victaulic（唯特利）公司和/或其附属实体在美国和/或其他国家的商标或注册商标。

 © 2023 Victaulic（唯特利）公司。保留所有权利。