Raccords à extrémités rainurées QuickVic™Victaulic®

N° V10

N° V11

N° V20

N° V15F

1.0 DESCRIPTION DU PRODUIT

Dimensions disponibles

- 2 – 12"/DN50 – DN300

Matériau de tube

- Acier au carbone

Pression de service maximale

- 400 psi/2758 kPa

Application

- Raccorde le tube et permet un changement de sens
- Muni d'extrémités rainurées OGS (Original Groove System) Victaulic
- Exclusivement destinés à être utilisés avec des colliers, vannes, accessoires et tubes dont les extrémités sont rainurées selon le profil Victaulic OGS

REMARQUES

- Les raccords à extrémités rainurés QuickVic™ sont prévus uniquement pour une utilisation dans des systèmes de tubes rainués et ne sont pas destinés à une utilisation avec des colliers à extrémités lisses.
- Les raccords à extrémités rainuées QuickVic™ne doivent pas être installés avec des adaptateurs à bride, tels que les adaptateurs à bride Victaulic Style 741 ou 743. Pour un raccordement à des composants à bride, un coude à bride n° V15 ou n° V16 doit être utilisé.

2.0 CERTIFICATION/HOMOLOGATIONS

Produit conçu et fabriqué conformément au Système de gestion de qualité Victaulic agréé par LPCB conformément à la norme ISO-9001 : 2015.

3.0 SPÉCIFICATIONS – MATÉRIAUX

Raccord : Fonte ductile conforme à la norme ASTM A536, grade 65-45-12.

Fitting Coating : (préciser un choix)

☐ De série :

N° V10, V11, V20 : Revêtement orange

N° V15F/R et V16F/R : Raccord Revêtement

☐ En option : Galvanisé par immersion à chaud selon l'ASTM A123.

TOUJOURS SE REPORTER AUX ÉVENTUELLES NOTIFICATIONS À LA FIN DE CE DOCUMENT CONCERNANT L'INSTALLATION, LA MAINTENANCE OU L'ASSISTANCE RELATIVES AU PRODUIT.

 © 2023 Victaulic Company. Tous droits réservés.

4.0 DIMENSIONS

Coudes

Coude à 90° **N° V10**

Coude à 45° **N° V11**

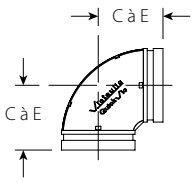

N° V10

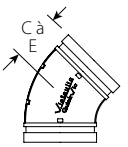

N° V11

Dimension		N° V10 Coude à 90°		N° V11 Coude à 45°	
		Dimensions	Poids	Dimensions	Poids
Nominal pouces DN	**Diamètre extérieur réel** pouces mm	**C à E** pouces mm	**Approx. (unitaire)** lb kg	**C à E** pouces mm	**Approx. (unitaire)** lb kg
2 DN50	2.375 60,3	2.75 70	1.5 0,7	2.00 51	1.2 0,5
2 ½	2.875 73,0	3.00 77	2.0 0,9	2.25 58	1.7 0,8
 DN65	3.000 76,1	3.00 77	2.0 0,9	2.25 58	1.7 0,8
3 DN80	3.500 88,9	3.50 86	2.7 1,2	2.50 64	2.3 1,0
4 DN100	4.500 114,3	4.00 102	4.1 1,9	3.00 77	3.5 1,6
 DN125	5.500 139,7	4.88 124	5.8 2,6	3.25 83	4.9 2,2
5	5.563 141,3	4.88 124	7.3 3,3	3.25 83	5.4 2,4
	6.500 165,1	5.50 140	10.2 4,6	3.50 89	6.7 3,0
6 DN150	6.625 168,3	5.50 140	9.7 4,4	3.50 89	7.1 3,2
8 DN200	8.625 219,1	6.88 173	26.0 11,8	4.25 108	18.6 8,4
10 DN250	10.750 273,0	8.25 210	42.2 19,2	4.00 102	24.9 11,3
12 DN300	12.750 323,9	9.50 239	68.0 30,8	4.50 115	36.8 16,7

 © 2023 Victaulic Company. Tous droits réservés.

4.1 DIMENSIONS

Té

Té droit **N° V20**

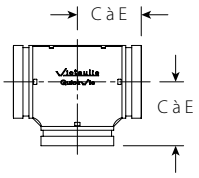

N° V20

Dimension		Dimensions	Poids
Nominal pouces DN	**Diamètre extérieur réel** pouces mm	**C à E** pouces mm	**Approx. (unitaire)** lb kg
2 DN50	2.375 60,3	2.75 70	2.2 1,0
2 ½	2.875 73,0	3.00 77	3.4 1,5
DN65	3.000 76,1	3.00 77	3.2 1,4
3 DN80	3.500 88,9	3.50 86	3.2 1,5
4 DN100	4.500 114,3	4.00 102	5.8 2,6
DN125	5.500 139,7	4.88 124	11.3 5,1
5	5.563 141,3	4.88 124	14.4 6,5
	6.500 165,1	5.50 140	17.0 7,7
6 DN150	6.625 168,3	5.50 140	20.7 9,4
8 DN200	8.625 219,1	6.88 173	36.9 16,8
10 DN250	10.750 273,0	8.25 210	63.7 28,9
12 DN300	12.750 323,9	9.50 239	86.3 39,2

 © 2023 Victaulic Company. Tous droits réservés.

4.2 DIMENSIONS

Coudes à bride

Coude à bride N° V15F classe ANSI 150 (face plate)

Coude à bride N° V15R classe ANSI 150 (face surélevée)

Coude à bride N° V16F classe ANSI 300 (face plate)

Coude à bride N° V16R classe ANSI 300 (face surélevée)

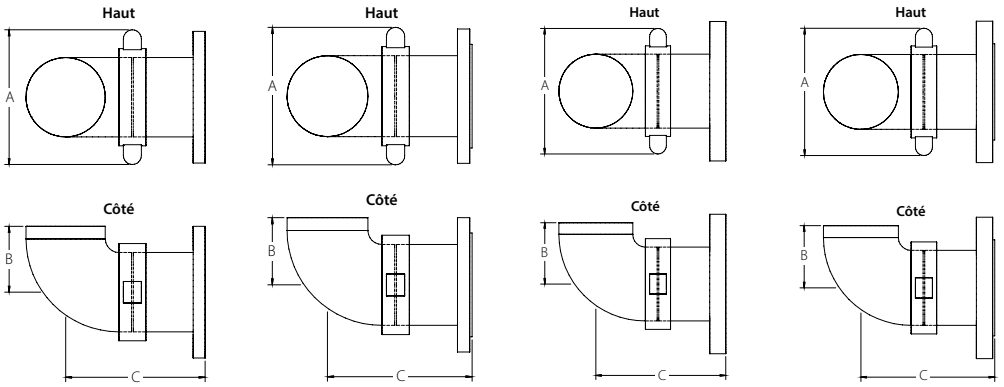

N° V15F N° V15R N° V16F N° V16R

Dimension		Coude à bride N° V15F et N° V15R classe ANSI 150				Coude à bride N° V16F et N° V16R classe ANSI 300			
Nominal pouces DN	**Diamètre extérieur réel** pouces mm	**A** pouces mm	**B** pouces mm	**C** pouces mm	**Approx. Poids (unitaire)** lb kg	**A** pouces mm	**B** pouces mm	**C** pouces mm	**Approx. Poids (unitaire)** lb kg
2 DN50	2.375 60,3	6.13 156	2.75 70	6.88 175	10.2 4,6	6.13 156	2.75 70	6.88 175	12.4 5,6
2 ½	2.875 73,0	6.75 171	3.00 76	7.13 181	14.9 6,8	6.75 171	3.00 76	7.13 181	16.9 7,7
3 DN80	3.500 88,9	7.50 191	3.50 89	7.63 194	18.1 8,2	7.50 191	3.50 89	7.63 194	22.9 10,4
4 DN100	4.500 114,3	8.75 222	4.00 102	10.13 257	27.7 12,6	8.75 222	4.00 102	10.13 257	36.6 16,6
6 DN150	6.625 168,3	11.25 286	5.50 140	11.63 295	45.4 20,6	11.25 286	5.50 140	11.63 295	65.4 29,7
8 DN200	8.625 219,1	14.25 362	6.88 175	13.06 332	82.4 37,4	14.25 362	6.88 175	13.06 332	111.4 50,5
10 DN250	10.750 273,0	17.13 435	8.25 210	16.44 418	129.8 58,9	17.13 435	8.25 210	16.44 418	166.6 75,6
12 DN300	12.750 323,9	19.00 483	9.50 241	17.69 449	183.2 83,1	19.00 483	9.50 241	17.69 449	241.4 109,5

 © 2023 Victaulic Company. Tous droits réservés.

5.0 PERFORMANCES

Données de débit

Perte de charge

Ce tableau donne la perte de charge des raccords à extrémités rainurés QuickVic™ Victaulic sous forme de longueur équivalente (pieds) de conduite droite.

Dimension				Té N° V20	
Nominal pouces DN	**Diamètre extérieur réel** pouces mm	**N° V10 – Coude à 90°** pi. m	**N° V11 – Coude à 45°** pi. m	**Piquage** pi. m	**Conduite principale** pi. m
2 DN50	2.375 60,3	3.5 1,1	1.8 0,5	8.5 2,6	3.5 1,1
2 ½	2.875 73,0	4.3 1,3	2.2 0,7	10.8 3,3	4.3 1,3
DN65	3.000 76,1	4.5 1,4	2.3 0,7	11.0 3,4	4.5 1,4
3 DN80	3.500 88,9	5.0 1,5	2.6 0,8	13.0 4,0	5.0 1,5
4 DN100	4.500 114,3	6.8 2,1	3.4 1,0	16.0 4,9	6.8 2,1
DN125	5.500 139,7	8.3 2,5	4.1 1,3	20.6 6,3	8.3 2,5
5	5.563 141,3	8.5 2,6	4.2 1,3	21.0 6,4	8.5 2,6
	6.500 165,1	9.8 3,0	4.9 1,5	24.5 7,5	9.8 3,0
6 DN150	6.625 168,3	10.0 3,0	5.0 1,5	25.0 7,6	10.0 3,0
8 DN200	8.625 219,1	13.0 4,0	6.5 2,0	33.0 10,1	13.0 4,0
10 DN250	10.750 273,0	17.0 5,2	8.3 2,5	41.0 12,5	17.0 5,2
12 DN300	12.750 323,9	20.0 6,1	10.0 3,0	50.0 15,2	20.0 6,1

 © 2023 Victaulic Company. Tous droits réservés.

6.0 NOTIFICATIONS

AVERTISSEMENT

- **N'entreprendre aucune intervention d'installation, de dépose, de réglage ou de maintenance des produits de tuyauterie Victaulic sans avoir au préalable lu et compris toutes les instructions.**
- **Toujours vérifier que le système de tuyauterie est complètement dépressurisé et vidangé avant de procéder à l'installation, à la dépose, au réglage ou à la maintenance de tout produit Victaulic.**
- **Porter des lunettes de sécurité, un casque et des chaussures de sécurité.**

Le non-respect de ces consignes peut provoquer des blessures graves, voire mortelles, ainsi que des dommages matériels.

7.0 DOCUMENTATION DE RÉFÉRENCE

06.33 : Collier rigide Style 107V QuickVic™ Installation-Ready™ Victaulic

07.01 : Raccords à extrémités rainurées OGS Victaulic

29.01 : Conditions générales de vente Victaulic

I-100 : Manuel d'installation sur chantier Victaulic

Responsabilité de l'utilisateur quant au choix et à l'adéquation des produits
Chaque utilisateur assume la responsabilité finale de déterminer l'adéquation des produits Victaulic avec un usage en particulier, dans le respect des normes du secteur, des spécifications du projet, des codes du bâtiment en vigueur et des réglementations afférentes, ainsi que des consignes d'utilisation, de maintenance, de sécurité et d'avertissement de Victaulic. Aucune information contenue dans les présentes, ni aucun autre document ou recommandation, conseil ou opinion exprimés verbalement par tout employé Victaulic ne seront réputés modifier, changer, remplacer ou annuler toute clause des Conditions générales de vente standard et du guide d'installation de Victaulic ou de la présente clause d'exonération de responsabilité.

Droits de propriété intellectuelle
Aucune affirmation contenue dans les présentes quant à une utilisation possible ou suggérée de tous matériaux, produits, services ou concepts ne représente, ni ne doit être interprétée comme un octroi de licence en vertu de tous brevet ou droit de propriété intellectuelle détenus par Victaulic ou l'une quelconque de ses succursales ou filiales et portant sur lesdits concepts ou utilisations, ni comme une recommandation pour l'utilisation desdits matériaux, produits, services ou concepts en violation de tout brevet ou autre droit de propriété intellectuelle. Les termes « breveté(e-s) » ou « en attente de brevet » se rapportent à des concepts ou modèles déposés, ou bien à des demandes de brevet relatives aux produits et/ou méthodes d'utilisation, enregistrés aux États-Unis et/ou dans d'autres pays.

Remarque
Ce produit sera fabriqué par Victaulic ou selon ses spécifications. Tous les produits doivent être installés conformément aux instructions d'installation et de montage Victaulic en vigueur. Victaulic se réserve le droit de modifier les spécifications, la conception et l'équipement standard de ses produits, sans préavis ni obligation de sa part.

Installation
Toujours se reporter au manuel d'installation Victaulic ou aux instructions d'installation correspondant au produit à installer. Des manuels contenant toutes les données d'installation et de montage sont fournis avec chacun des produits Victaulic et sont disponibles au format PDF sur notre site www.victaulic.com.

Garantie
Voir la section Garantie de l'actuelle liste de prix ou contacter Victaulic pour plus de précisions.

Marques commerciales
Victaulic et toutes les autres marques Victaulic sont des marques de commerce ou des marques déposées de Victaulic Company et/ou de ses sociétés affiliées, aux États-Unis et/ou dans d'autres pays.

07.14-FRE 17197 Rev D Mise à jour 12/2023 © 2023 Victaulic Company. Tous droits réservés.