Racores de extremo ranurado Victaulic® QuickVic™

Nº V10

Nº V11

Nº V20

Nº V15F

1.0 DESCRIPCIÓN DEL PRODUCTO

Medidas disponibles

- 2 – 12"/DN50 – DN300

Material del tubo

- Acero al carbono

Presión de trabajo máxima

- 400 psi/2758 kPa

Aplicación

- Conecta el tubo y permite cambiar de dirección
- Viene con extremos ranurados Victaulic Original Groove System (OGS)
- Uso exclusivo con racores, válvulas, accesorios Victaulic y tubos ranurados con el perfil de ranura Victaulic OGS

NOTAS

- Los racores ranurados QuickVic™ solamente se pueden usar en sistemas de tuberías ranuradas y no con acoplamientos Victaulic de extremo liso.
- Los racores ranurados QuickVic™ no se pueden usar con adaptadores de brida como los *Vic-Flange* de Estilo 741 o 743. Para conectarlos a componentes de brida hay que usar codos embridados Nº V15 o Nº V16.

2.0 CERTIFICACIÓN/LISTADOS

Producto diseñado y fabricado conforme al sistema de gestión de calidad Victaulic, certificado por LPCB según ISO-9001:2015.

3.0 ESPECIFICACIONES – MATERIAL

Rácor: Hierro dúctil conforme a ASTM A536, Grado 65-45-12.

Revestimiento Rácor: (especifique su preferencia)

☐ Estándar:
Nº V10, V11, V20: Revestimiento naranja
Nº V15F/R y V16F/R: Revestimiento naranja y negro

☐ Opcional: Galvanizado en caliente conforme a ASTM A123.

CONSULTAR SIEMPRE AL FINAL DE ESTE DOCUMENTO TODAS LAS NOTIFICACIONES SOBRE LA INSTALACIÓN DEL PRODUCTO, SU MANTENIMIENTO O SOPORTE.

 © 2023 Victaulic Company. Todos los derechos reservados.

4.0 DIMENSIONES

Codos

Nº V10 90° Codo
Nº V11 45° Codo

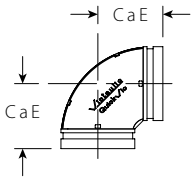

Nº V10

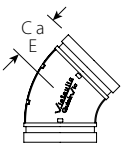

Nº V11

Medida		Nº V10 90° Codo		Nº V11 45° Codo	
		Dimensiones	Peso	Dimensiones	Peso
Nominal pulgadas DN	**Diámetro exterior real** pulgadas mm	**C a E** pulgadas mm	**Aprox. (Cada uno)** lb kg	**C a E** pulgadas mm	**Aprox. (Cada uno)** lb kg
2 DN50	2.375 60,3	2.75 70	1.5 0,7	2.00 51	1.2 0,5
2 ½	2.875 73,0	3.00 77	2.0 0,9	2.25 58	1.7 0,8
DN65	3.000 76,1	3.00 77	2.0 0,9	2.25 58	1.7 0,8
3 DN80	3.500 88,9	3.50 86	2.7 1,2	2.50 64	2.3 1,0
4 DN100	4.500 114,3	4.00 102	4.1 1,9	3.00 77	3.5 1,6
DN125	5.500 139,7	4.88 124	5.8 2,6	3.25 83	4.9 2,2
5	5.563 141,3	4.88 124	7.3 3,3	3.25 83	5.4 2,4
	6.500 165,1	5.50 140	10.2 4,6	3.50 89	6.7 3,0
6 DN150	6.625 168,3	5.50 140	9.7 4,4	3.50 89	7.1 3,2
8 DN200	8.625 219,1	6.88 173	26.0 11,8	4.25 108	18.6 8,4
10 DN250	10.750 273,0	8.25 210	42.2 19,2	4.00 102	24.9 11,3
12 DN300	12.750 323,9	9.50 239	68.0 30,8	4.50 115	36.8 16,7

 © 2023 Victaulic Company. Todos los derechos reservados.

4.1 DIMENSIONES

Té

Nº V20 Té recta

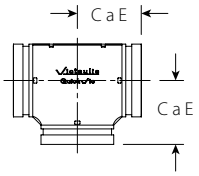

Nº V20

Medida		Dimensiones	Peso
Nominal pulgadas DN	**Diámetro exterior real** pulgadas mm	**C a E** pulgadas mm	**Aprox. (Cada uno)** lb kg
2 DN50	2.375 60,3	2.75 70	2.2 1,0
2 ½	2.875 73,0	3.00 77	3.4 1,5
DN65	3.000 76,1	3.00 77	3.2 1,4
3 DN80	3.500 88,9	3.50 86	3.2 1,5
4 DN100	4.500 114,3	4.00 102	5.8 2,6
DN125	5.500 139,7	4.88 124	11.3 5,1
5	5.563 141,3	4.88 124	14.4 6,5
	6.500 165,1	5.50 140	17.0 7,7
6 DN150	6.625 168,3	5.50 140	20.7 9,4
8 DN200	8.625 219,1	6.88 173	36.9 16,8
10 DN250	10.750 273,0	8.25 210	63.7 28,9
12 DN300	12.750 323,9	9.50 239	86.3 39,2

 © 2023 Victaulic Company. Todos los derechos reservados.

4.2 DIMENSIONES

Codos de brida

Codos embridado Nº V15F ANSI Clase 150 (cara lisa)

Codo embridado Nº V15R ANSI Clase 150 (cara alzada)

Codo embridado Nº V16F ANSI Clase 300 (cara lisa)

Codo embridado Nº V16R ANSI Clase 300 (cara alzada)

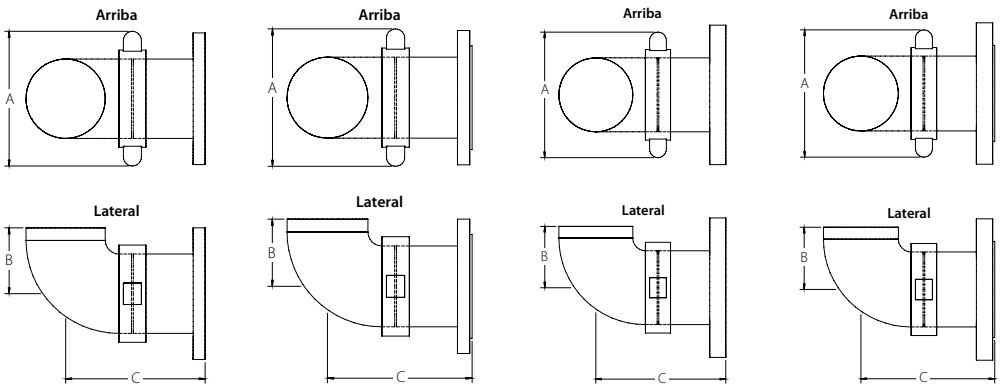

Nº V15F Nº V15R Nº V16F Nº V16R

Medida		Codo embridado Nº V15F y Nº V15R ANSI Clase 150				Codo embridado Nº V16F y Nº V16R ANSI Clase 300			
Nominal pulgadas DN	**Diámetro exterior real** pulgadas mm	**A** pulgadas mm	**B** pulgadas mm	**C** pulgadas mm	**Aprox. Peso (cada uno)** lb kg	**A** pulgadas mm	**B** pulgadas mm	**C** pulgadas mm	**Aprox. Peso (cada uno)** lb kg
2 DN50	2.375 60,3	6.13 156	2.75 70	6.88 175	10.2 4,6	6.13 156	2.75 70	6.88 175	12.4 5,6
2 ½	2.875 73,0	6.75 171	3.00 76	7.13 181	14.9 6,8	6.75 171	3.00 76	7.13 181	16.9 7,7
3 DN80	3.500 88,9	7.50 191	3.50 89	7.63 194	18.1 8,2	7.50 191	3.50 89	7.63 194	22.9 10,4
4 DN100	4.500 114,3	8.75 222	4.00 102	10.13 257	27.7 12,6	8.75 222	4.00 102	10.13 257	36.6 16,6
6 DN150	6.625 168,3	11.25 286	5.50 140	11.63 295	45.4 20,6	11.25 286	5.50 140	11.63 295	65.4 29,7
8 DN200	8.625 219,1	14.25 362	6.88 175	13.06 332	82.4 37,4	14.25 362	6.88 175	13.06 332	111.4 50,5
10 DN250	10.750 273,0	17.13 435	8.25 210	16.44 418	129.8 58,9	17.13 435	8.25 210	16.44 418	166.6 75,6
12 DN300	12.750 323,9	19.00 483	9.50 241	17.69 449	183.2 83,1	19.00 483	9.50 241	17.69 449	241.4 109,5

 © 2023 Victaulic Company. Todos los derechos reservados.

5.0 PRESTACIONES

Datos de flujo

Resistencia friccional

La tabla muestra la resistencia friccional de los racores de extremo ranurado Victaulic QuickVic™ en pies de tubo recto equivalente.

Medida				Té Nº V20	
Nominal pulgadas DN	Diámetro exterior real pulgadas mm	Codo Nº V10 90˚ ft m	Codo Nº V11 45˚ ft m	Ramal ft m	Principal ft m
2 DN50	2.375 60,3	3.5 1,1	1.8 0,5	8.5 2,6	3.5 1,1
2 ½	2.875 73,0	4.3 1,3	2.2 0,7	10.8 3,3	4.3 1,3
DN65	3.000 76,1	4.5 1,4	2.3 0,7	11.0 3,4	4.5 1,4
3 DN80	3.500 88,9	5.0 1,5	2.6 0,8	13.0 4,0	5.0 1,5
4 DN100	4.500 114,3	6.8 2,1	3.4 1,0	16.0 4,9	6.8 2,1
DN125	5.500 139,7	8.3 2,5	4.1 1,3	20.6 6,3	8.3 2,5
5	5.563 141,3	8.5 2,6	4.2 1,3	21.0 6,4	8.5 2,6
	6.500 165,1	9.8 3,0	4.9 1,5	24.5 7,5	9.8 3,0
6 DN150	6.625 168,3	10.0 3,0	5.0 1,5	25.0 7,6	10.0 3,0
8 DN200	8.625 219,1	13.0 4,0	6.5 2,0	33.0 10,1	13.0 4,0
10 DN250	10.750 273,0	17.0 5,2	8.3 2,5	41.0 12,5	17.0 5,2
12 DN300	12.750 323,9	20.0 6,1	10.0 3,0	50.0 15,2	20.0 6,1

 © 2023 Victaulic Company. Todos los derechos reservados.

6.0 NOTIFICACIONES

ADVERTENCIA

- **Lea detenidamente y comprenda todas las instrucciones antes de intentar instalar, quitar, ajustar o mantener cualquier producto para tuberías Victaulic.**
- **Compruebe siempre que el sistema de tuberías esté completamente vacío y despresurizado inmediatamente antes de instalar, quitar, ajustar o mantener cualquier producto para tuberías de Victaulic.**
- **Use gafas de seguridad, casco y calzado de protección.**

El incumplimiento de estas instrucciones puede provocar lesiones graves, incluso mortales, y daños en la instalación.

7.0 MATERIALES DE REFERENCIA

06.33: Acoplamiento rígido Victaulic QuickVic™ Installation-Ready™ Estilo 107V

07.01: Racores de extremo ranurado Victaulic OGS

29.01: Términos y condiciones de venta Victaulic®

I-100: Manual de instalación en campo Victaulic

Responsabilidad del usuario en la selección e idoneidad del producto
El usuario es el responsable último de decidir sobre la idoneidad de los productos Victaulic para una aplicación particular, conforme a la normativa industrial y las especificaciones del proyecto, los códigos de la construcción y los reglamentos aplicables, así como al rendimiento, mantenimiento, seguridad e instrucciones de Victaulic. Nada de este ni de cualquier otro documento, ni ninguna recomendación, consejo u opinión verbal de ningún empleado de Victaulic puede alterar, variar, suplantar ni hacer renunciar a ninguna de las condiciones habituales de venta, de la Guía de instalación ni de este descargo de Victaulic Company.

Derechos de propiedad intelectual
Ninguna instrucción contenida aquí acerca de un posible o sugerido uso de material, producto, servicio o diseño pretende ser ni debe entenderse como una licencia de patente ni de ningún otro derecho de propiedad intelectual de Victaulic ni de ninguna de sus filiales o subsidiarias sobre dicho uso o diseño, ni como una recomendación de uso de dicho material, producto, servicio o diseño que infringiera alguna patente u otro derecho de propiedad intelectual. Los términos “Patentado” o “Pendiente de patente” se refieren a patentes de diseño o utilización o a aplicaciones de artículos y/o métodos de uso en EE.UU. y/o en otros países.

Nota
Este producto debe ser fabricado por Victaulic o conforme a sus especificaciones. Todos los productos deben ser instalados conforme a las instrucciones de instalación/montaje de Victaulic. Victaulic se reserva el derecho de cambiar las especificaciones, diseño y equipamiento estándar de sus productos sin por ello incurrir en obligación alguna.

Instalación
Consulte siempre el folleto de Victaulic o las instrucciones de instalación del producto a instalar. En cada paquete de productos Victaulic vienen manuales con los datos completos de instalación y montaje. También puede descargarlos en formato PDF de nuestra página web www.victaulic.com.

Garantía
Para más información, consulte el capítulo de garantías de la Lista de Precios o contacte con Victaulic.

Marcas registradas
Victaulic y todas las demás marcas Victaulic son marcas comerciales o marcas registradas de Victaulic Company, y/o de sus filiales, en EE. UU. y/o en otros países.

 © 2023 Victaulic Company. Todos los derechos reservados.