Victaulic® (唯特利™) 溝槽端頭管件

07.14-TCH

No. V10

No. V11

No. V20

No. V15F

1.0 產品描述

供貨尺寸

- 2 – 12"/DN50 – DN300

管道材料

- 碳鋼

最大工作壓力

- 400 psi/2758 kPa

應用

- 用於連接管道，可實現方向改變
- 配有 Victaulic（唯特利）傳統溝槽系統（OGS）溝槽
- 專用於具有 Victaulic（唯特利）OGS 槽型端頭的 Victaulic（唯特利）卡箍、閥門、附件和管道

注

- QuickVic™ 溝槽端口管件僅適用於溝槽管道系統，不適用於 Victaulic（唯特利）平端卡箍。
- QuickVic™ 溝槽端口管件不可用於法蘭轉接頭，例如 Victaulic（唯特利）型 741 或 743 *Vic-Flange* 轉接頭。如需連接到法蘭組件，應搭配 No.15 或 No.16 法蘭轉接彎頭。

2.0 認證/列名

產品的設計和製造依照 Victaulic（唯特利）質量管理體系進行，根據 ISO-9001:2015，並獲得 LPCB 認證。

3.0 技術參數 – 材料

管件： 符合 ASTM A536 之 65-45-12 等級要求的球墨鑄鐵。

管件塗層：（各類可選）

☐ 標準：
No. V10、V11、V20：橙色塗層
No. V15F/R 以及 V16F/R: 橙色與黑色塗層

☐ 可選：熱浸鍍鋅，符合 ASTM A123 標準。

如需產品安裝、維護或支援資訊，請參考文檔末的資訊。

© 2023 Victaulic （唯特利）公司。保留所有權利。

4.0 尺寸

彎頭

No. V10 90° 彎頭
No. V11 45° 彎頭

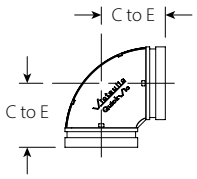

No. V10

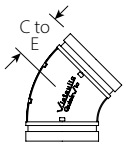

No. V11

管径		No. V10 90° 彎頭		No. V11 45° 彎頭	
		尺寸	重量	尺寸	重量
公稱 英寸 DN	**實際外徑尺寸** 英寸 毫米	**C to E** 英寸 毫米	**大約（每個）** 磅 千克	**C to E** 英寸 毫米	**大約（每個）** 磅 千克
2 DN50	2.375 60.3	2.75 70	1.5 0.7	2.00 51	1.2 0.5
2 ½	2.875 73.0	3.00 77	2.0 0.9	2.25 58	1.7 0.8
DN65	3.000 76.1	3.00 77	2.0 0.9	2.25 58	1.7 0.8
3 DN80	3.500 88.9	3.50 86	2.7 1.2	2.50 64	2.3 1.0
4 DN100	4.500 114.3	4.00 102	4.1 1.9	3.00 77	3.5 1.6
DN125	5.500 139.7	4.88 124	5.8 2.6	3.25 83	4.9 2.2
5	5.563 141.3	4.88 124	7.3 3.3	3.25 83	5.4 2.4
	6.500 165.1	5.50 140	10.2 4.6	3.50 89	6.7 3.0
6 DN150	6.625 168.3	5.50 140	9.7 4.4	3.50 89	7.1 3.2
8 DN200	8.625 219.1	6.88 173	26.0 11.8	4.25 108	18.6 8.4
10 DN250	10.750 273.0	8.25 210	42.2 19.2	4.00 102	24.9 11.3
12 DN300	12.750 323.9	9.50 239	68.0 30.8	4.50 115	36.8 16.7

 © 2023 Victaulic （唯特利）公司。保留所有權利。

4.1 尺寸

三通

No. V20 正三通

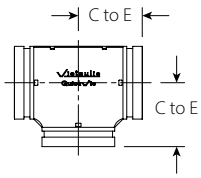

No. V20

管徑		尺寸	重量
公稱 英寸 DN	**實際外徑** **尺寸** 英寸 毫米	**C to E** 英寸 毫米	**大約** **(每個)** 磅 千克
2 DN50	2.375 60.3	2.75 70	2.2 1.0
2 ½	2.875 73.0	3.00 77	3.4 1.5
DN65	3.000 76.1	3.00 77	3.2 1.4
3 DN80	3.500 88.9	3.50 86	3.2 1.5
4 DN100	4.500 114.3	4.00 102	5.8 2.6
DN125	5.500 139.7	4.88 124	11.3 5.1
5	5.563 141.3	4.88 124	14.4 6.5
	6.500 165.1	5.50 140	17.0 7.7
6 DN150	6.625 168.3	5.50 140	20.7 9.4
8 DN200	8.625 219.1	6.88 173	36.9 16.8
10 DN250	10.750 273.0	8.25 210	63.7 28.9
12 DN300	12.750 323.9	9.50 239	86.3 39.2

 © 2023 Victaulic （唯特利）公司。保留所有權利。

4.2 尺寸

法蘭彎頭

No. V15F ANSI Class 150 法蘭彎頭（平面）

No. V15R ANSI Class 150 法蘭彎頭（凸面）

No. V16F ANSI Class 300 法蘭彎頭（平面）

No. V16R ANSI Class 300 法蘭彎頭（凸面）

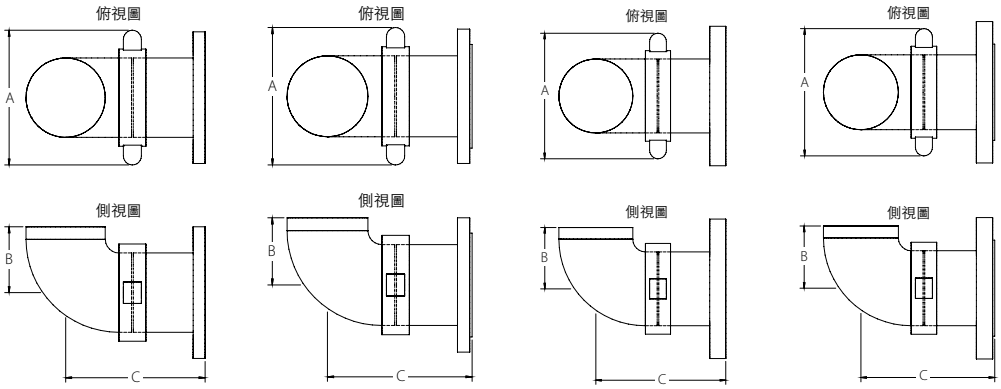

No. V15F　No. V15R　No. V16F　No. V16R

管徑		No. V15F 和 No. V15R ANSI Class 150 法蘭彎頭				No. V16F 和 No. V16R ANSI Class 300 法蘭彎頭			
公稱 英寸 DN	**實際外徑** 英寸 毫米	**A** 英寸 毫米	**B** 英寸 毫米	**C** 英寸 毫米	**大約單重** 磅 千克	**A** 英寸 毫米	**B** 英寸 毫米	**C** 英寸 毫米	**大約單重** 磅 千克
2 DN50	2.375 60.3	6.13 156	2.75 70	6.88 175	10.2 4.6	6.13 156	2.75 70	6.88 175	12.4 5.6
2 ½	2.875 73.0	6.75 171	3.00 76	7.13 181	14.9 6.8	6.75 171	3.00 76	7.13 181	16.9 7.7
3 DN80	3.500 88.9	7.50 191	3.50 89	7.63 194	18.1 8.2	7.50 191	3.50 89	7.63 194	22.9 10.4
4 DN100	4.500 114.3	8.75 222	4.00 102	10.13 257	27.7 12.6	8.75 222	4.00 102	10.13 257	36.6 16.6
6 DN150	6.625 168.3	11.25 286	5.50 140	11.63 295	45.4 20.6	11.25 286	5.50 140	11.63 295	65.4 29.7
8 DN200	8.625 219.1	14.25 362	6.88 175	13.06 332	82.4 37.4	14.25 362	6.88 175	13.06 332	111.4 50.5
10 DN250	10.750 273.0	17.13 435	8.25 210	16.44 418	129.8 58.9	17.13 435	8.25 210	16.44 418	166.6 75.6
12 DN300	12.750 323.9	19.00 483	9.50 241	17.69 449	183.2 83.1	19.00 483	9.50 241	17.69 449	241.4 109.5

 © 2023 Victaulic （唯特利）公司。保留所有權利。

5.0 性能

流向數據

摩擦阻力

此表給出了 Victaulic (唯特利) QuickVic™ 溝槽端口管件的摩擦阻力在等效直管上的長度。

管徑				No. V20 三通	
公稱 英寸 DN	實際外徑 英寸 毫米	No. V10 90˚ 彎頭 英尺 公尺	No. V11 45˚ 彎頭 英尺 公尺	支管 英尺 公尺	主管 英尺 公尺
2 DN50	2.375 60.3	3.5 1.1	1.8 0.5	8.5 2.6	3.5 1.1
2 ½	2.875 73.0	4.3 1.3	2.2 0.7	10.8 3.3	4.3 1.3
DN65	3.000 76.1	4.5 1.4	2.3 0.7	11.0 3.4	4.5 1.4
3 DN80	3.500 88.9	5.0 1.5	2.6 0.8	13.0 4.0	5.0 1.5
4 DN100	4.500 114.3	6.8 2.1	3.4 1.0	16.0 4.9	6.8 2.1
DN125	5.500 139.7	8.3 2.5	4.1 1.3	20.6 6.3	8.3 2.5
5	5.563 141.3	8.5 2.6	4.2 1.3	21.0 6.4	8.5 2.6
	6.500 165.1	9.8 3.0	4.9 1.5	24.5 7.5	9.8 3.0
6 DN150	6.625 168.3	10.0 3.0	5.0 1.5	25.0 7.6	10.0 3.0
8 DN200	8.625 219.1	13.0 4.0	6.5 2.0	33.0 10.1	13.0 4.0
10 DN250	10.750 273.0	17.0 5.2	8.3 2.5	41.0 12.5	17.0 5.2
12 DN300	12.750 323.9	20.0 6.1	10.0 3.0	50.0 15.2	20.0 6.1

 © 2023 Victaulic （唯特利）公司。保留所有權利。

6.0 通知

⚠ 警告

- **在安裝、拆除、調整或維護任何 Victaulic（唯特利）管道產品之前，請閱讀並理解所有使用說明。**
- **在安裝、拆除、調整或維護任何 Victaulic（唯特利）產品之前，請務必確認管道系統已完全卸壓並排乾積水。**
- **請穿戴防護眼鏡、安全帽和足部防護用品。**

如果不遵循這些說明，則可能導致死亡或嚴重人身傷害和財產損壞。

7.0 參考資料

06.33: Victaulic（唯特利）QuickVic™ Installation-Ready™（免拆快裝）剛性接頭 107V 型
07.01: Victaulic®（唯特利）OGS 溝槽端口管件
29.01: Victaulic（唯特利）銷售條款與條件
I-100: Victaulic（唯特利）現場安裝手冊

用戶對於產品選擇和適用性的責任
每位使用者應根據行業標準和專案規格、適用建築規範和相關法規以及 Victaulic（唯特利）性能、維護、安全和警告說明，自行決定 Victaulic（唯特利）產品是否適合其特定最終用途並承擔責任。本文檔或任何其他文檔以及來自 Victaulic（唯特利）員工的任何口頭建議、意見或主張均不得被視為是對 Victaulic（唯特利）公司標準銷售條件、安裝指南或本免責聲明中任何規定的改變、變更、替代或棄權。

智慧財產權
本聲明中有關可能或推薦使用材料、產品、服務或設計的任何陳述不表示或不得被解釋為授予許可使用 Victaulic（唯特利）公司或其任何子公司或關聯公司的任何包含該使用或設計的專利或其他智慧財產權，也不得在侵犯任何專利或其他智慧財產權的情況下推薦使用該材料、產品、服務或設計。術語「已取得專利」或「即將取得專利」是指在美國和/或其他國家的發明專利、實用新型專利和外觀設計專利。

備註
該產品應由 Victaulic（唯特利）製造或按照 Victaulic（唯特利）規格製造。所有產品按照現行 Victaulic（唯特利）安裝/裝配指導安裝。Victaulic（唯特利）保留不經通告改變產品規格、設計和標準設備的權利，且不對此承擔任何責任和義務。

安裝
請務必參考適用於您正在安裝產品的 Victaulic（唯特利）安裝手冊或安裝說明。Victaulic（唯特利）產品的每一發貨包裝中皆附贈安裝手冊，以提供全面的安裝與裝配資料，您還可在我們的網站 www.victaulic.com 上下載安裝手冊的 PDF 版本。

擔保
有關擔保細節，請參閱現行價格表的擔保一節，或與 Victaulic（唯特利）聯絡。

商標
Victaulic（唯特利）和所有其他 Victaulic（唯特利）標誌均為 Victaulic（唯特利）公司和/或其附屬實體在美國和/或其他國家的商標或註冊商標。

 © 2023 Victaulic （唯特利）公司。保留所有權利。