導流過濾器 - 731-D 系列

09.20-TCH

1.0 產品描述

供貨尺寸

- 3 x 2" 英吋/DN80 x DN50 至 12 x 12 英吋/DN300 x DN300

壓力等級

- 額定工作壓力與法蘭加工出口端的額定工作壓力壹致，最大壓力為 365 psi/2517 kPa/25 bar。
- 配對法蘭按照 ANSI Class 150, EN1095-1 PN10/PN16, JIS 10K, 或澳洲 AS 2129 Table "E" 製造。

應用

- 在泵的進料口提供最佳的流向條件。
- 包括可拆過濾籃；細目篩用作啟動預篩器。
- 閥體上提供閥門用作量度系統壓力及導流篩檢程式的壓差。
- 閥體底部的旋塞讓系統更容易進行排水。

2.0 認證/列名

EN 10311
CPR (EU)
No. 305/2011

BS EN 10311
CPR (UK)
2019 No. 465

如需產品安裝、維護或支援資訊，請參考文檔末的資訊。

© 2024 Victaulic（唯特利）公司 版權所有。

3.0 規格 – 材料

殼體（本體、卡箍、管端盲板）： 符合 ASTM A536 要求的球墨鑄鐵。

殼體塗層:

☐ 標準: 橙色塗層

☐ 可選: 熔結環氧樹脂（僅用於外部）

卡箍密封墊圈:（請指定選擇）

☐ **Victaulic（唯特利）三元乙丙橡膠（EPDM）**

（綠色色碼）。溫度範圍: –30°F 至 +230°F/–34°C 至 +110°C。不推薦用於石油相關的應用場合。

☐ **Victaulic（唯特利）丁晴橡胶**

（橙色色碼）。溫度範圍: –20°F至+180°F/–29°C至+82°C。不支援用於溫度超過+150°F/+66°C的熱水應用或溫度超過+140°F/+60°C的熱乾空氣應用。不推薦用於熱水系統。

過濾器: 304 型不銹鋼管、框架和 5/32 英吋/4 毫米直徑孔洞的篩板。

啟動用預篩器: 20 目 304 型不銹鋼管。

備註

- 開啟後，應按照安裝說明取下網篩。參考

螺栓/螺母: 碳鋼橢圓頸軌道螺栓,符合ASTM A449(英製)和ISO 898-1(公制)Class 9.8 (M10-M16) Class 8.8(M20 及以上)的機械性能要求。碳鋼六角螺母，符合 ASTM A563 Grade B（英制 - 重型六角螺母）和 ASTM A563M Class 9（公制 - 六角螺母）的機械性能要求。軌道螺栓和六角螺母均按照 ASTM B633 ZN/FE5 進行電鍍鋅處理，表面類型Type III（英制）或 TypeII（公制）。

墊圈（用於 FBE 塗層導流過濾器）： 鍍鋅、碳鋼。

支撐: 支撐凸台。尺寸請參考下方表格。（不提供支座。）

 © 2024 Victaulic（唯特利）公司 版權所有。

4.0 尺寸

導流過濾器 - 731-D 系列

ANSI Class 150 法蘭

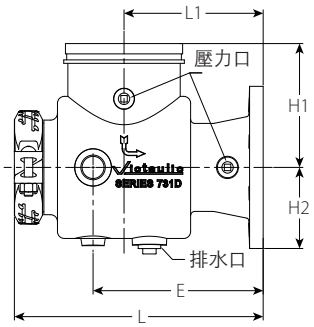

管徑						尺寸						排水溝閥門螺紋尺寸	壓力埠尺寸	重量
公稱 英寸 DN			實際外徑尺寸 英寸 毫米			E 英寸 毫米	L 英寸 毫米	L1 英寸 毫米	H1 英寸 毫米	H2 英寸 毫米				大約（每個） 磅 公斤
3 DN80	x	2 DN50	3.500 88.9	x	2.375 60.3	7.50 191	11.00 279	6.25 159	5.50 140	3.25 83				20.1 9.1
		21/2			2.875 73.0	7.50 191	11.00 279	6.25 159	5.50 140	3.63 92		1-11.5NPT	0.25-18NPT	27.7 12.6
		3 DN80			3.500 88.9	7.50 191	11.00 279	6.30 160	5.50 140	4.00 102				27.7 12.6
4 DN100	x	2 DN50	4.500 114.3	x	2.375 60.3	7.50 191	11.00 279	6.25 159	8.63 219	3.25 83				29.4 13.3
		21/2			2.875 73.0	8.75 222	13.00 330	7.38 187	6.50 165	3.63 92				29.7 13.5
		3 DN80			3.500 88.9	8.75 222	13.00 330	7.38 187	6.50 165	4.00 102		1-11.5NPT	0.25-18NPT	31.6 14.3
		4 DN100			4.500 114.3	8.75 222	13.00 330	7.38 187	6.50 165	4.63 117				34.6 15.7
5	x	21/2	5.563 141.3	x	2.875 73.0	8.75 222	13.00 330	7.38 187	10.13 257	3.63 92		1-11.5NPT	0.25-18NPT	38.1 17.3
		3 DN80			3.500 88.9	9.88 251	15.00 381	8.38 213	7.50 191	4.00 102				46.2 21.0
		4 DN100			4.500 114.3	9.88 251	15.00 381	8.38 213	7.50 191	4.63 117		1.25-11.5NPT	0.5-14NPT	49.4 22.4
		5			5.563 141.3	9.88 251	15.00 381	8.38 213	7.50 191	5.13 130				52.3 23.7
6 DN150	x	3 DN80	6.625 168.3	x	3.500 88.9	9.88 251	15.00 381	8.38 213	11.63 295	4.00 102				58.4 26.5
		4 DN100			4.500 114.3	11.00 279	16.00 406	9.00 229	8.00 203	4.63 117				64.0 29.0
		5			5.563 141.3	11.00 279	16.00 406	9.00 229	8.00 203	5.13 130		1.25-11.5NPT	0.5-14NPT	67.3 30.5
		6 DN150			6.625 168.3	11.00 279	16.00 406	9.00 229	8.00 203	5.63 143				70.3 31.9
8 DN200	x	4 DN100	8.625 219.1	x	4.500 114.3	11.00 279	16.00 406	9.00 229	13.13 333	4.63 117				82.9 37.6
		5			5.563 141.3	12.50 318	19.00 483	10.25 260	9.00 229	5.13 130				98.5 44.7
		6 DN150			6.625 168.3	12.50 318	19.00 483	10.25 260	9.00 229	5.63 143		1.25-11.5NPT	0.5-14NPT	102.1 46.3
		8 DN200			8.625 219.1	12.50 318	19.00 483	10.25 260	9.00 229	6.75 171				110.7 50.2
10 DN250	x	6 DN150	10.750 273.0	x	6.625 168.3	15.50 394	23.00 584	12.38 314	11.00 279	5.63 143				150.6 68.3
		8 DN200			8.625 219.1	15.50 394	23.00 584	12.38 314	11.00 279	6.75 171		1.25-11.5NPT	0.5-14NPT	159.9 72.5
		10 DN250			10.750 273.0	15.50 394	23.00 584	12.38 314	11.00 279	8.13 206				172.0 78.0
12 DN300	x	8 DN200	12.750 323.9	x	8.625 219.1	18.63 473	27.00 686	15.38 391	13.25 337	6.75 171				245.4 111.3
		10 DN250			10.750 273.0	18.63 473	27.00 686	15.38 391	13.25 337	8.13 206		1.25-11.5NPT	0.5-14NPT	260.3 118.1
		12 DN300			12.750 323.9	18.63 473	27.00 686	15.38 391	13.25 337	9.50 241				273.2 123.9

 © 2024 Victaulic（唯特利）公司 版權所有。

4.0 尺寸（續）

ANSI Class 150 法蘭組件間隙

下表列出了推薦的進入空間要求與支腿尺寸。推薦的支腿管道直徑是基於壁厚 40 的碳鋼管。

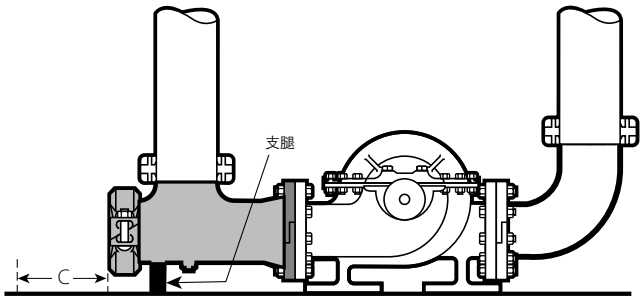

管徑				C 間隙	建議支腳管道直徑
公稱 英寸 DN		實際外徑 英寸 毫米		英寸 毫米	英寸 毫米
3 DN80	x 2 DN50	3.500 88.9	x 2.375 60.3	6.00 152	1.25 32
	2½		2.875 73.0	6.00 152	1.25 32
	3 DN80		3.500 88.9	6.00 152	1.25 32
4 DN100	x 2 DN50	4.500 114.3	x 2.375 60.3	6.00 152	1.25 32
	2½		2.875 73.0	7.00 178	1.25 32
	3 DN80		3.500 88.9	7.00 178	1.25 32
	4 DN100		4.500 114.3	7.00 178	1.25 32
5	x 2½	5.563 141.3	x 2.875 73.0	7.00 178	1.25 32
	3 DN80		3.500 88.9	8.00 203	2.00 51
	4 DN100		4.500 114.3	8.00 203	2.00 51
	5		5.563 141.3	8.00 203	2.00 51
6 DN150	x 3 DN80	6.625 168.3	x 3.500 88.9	8.00 203	2.00 51
	4 DN100		4.500 114.3	9.50 241	2.00 51
	5		5.563 141.3	9.50 241	2.00 51
	6 DN150		6.625 168.3	9.50 241	2.00 51
8 DN200	x 4 DN100	8.625 219.1	x 4.500 114.3	9.50 241	2.00 51
	5		5.563 141.3	12.00 305	2.00 51
	6 DN150		6.625 168.3	12.00 305	2.00 51
	8 DN200		8.625 219.1	12.00 305	2.00 51
10 DN250	x 6 DN150	10.750 273.0	x 6.625 168.3	16.00 406	2.00 51
	8 DN200		8.625 219.1	16.00 406	2.00 51
	10 DN250		10.750 273.0	16.00 406	2.00 51
12 DN300	x 8 DN200	12.750 323.9	x 8.625 219.1	18.00 457	2.00 51
	10 DN250		10.750 273.0	18.00 457	2.00 51
	12 DN300		12.750 323.9	18.00 457	2.00 51

 © 2024 Victaulic（唯特利）公司 版權所有。

4.1 尺寸

導流過濾器 731-D 系列

EN1092-1 PN10 和 PN16 法蘭

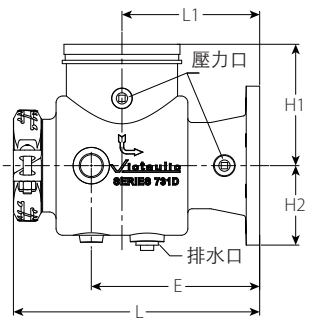

尺寸														尺寸					重量
公稱 英寸 DN			實際外徑 英寸 毫米			E 英寸 毫米	L 英寸 毫米	L1 英寸 毫米	H1 英寸 毫米	H2 英寸 毫米	排水溝閥門 螺紋尺寸	壓力閥門 螺紋尺寸	大約 (每個) 磅 公斤
	x	2 DN50	3.000 76.1	x	2.375 60.3	7.50 191	11.00 279	6.25 159	8.13 206	3.25 83	1-11 ISO 7-1	0.25-19 ISO 7-1	30.1 13.7
3 DN80	x	2 DN50	3.500 88.9	x	2.375 60.3	7.50 191	11.00 279	6.25 159	5.50 140	3.25 83	1-11 ISO 7-1	0.25-19 ISO 7-1	20.1 9.1
		DN65			3.000 76.1	7.50 191	11.00 279	6.25 159	5.50 140	3.63 92			27.7 12.6
		3 DN80			3.500 88.9	7.50 191	11.00 279	6.30 160	5.50 140	4.00 102			27.7 12.6
4 DN100	x	2 DN50	4.500 114.3	x	2.375 60.3	7.50 191	11.00 279	6.25 159	8.63 219	3.25 83	1-11 ISO 7-1	0.25-19 ISO 7-1	31.2 14.2
		DN65			3.000 76.1	8.75 222	13.00 330	7.38 187	6.50 165	3.63 92			29.7 13.5
		3 DN80			3.500 88.9	8.75 222	13.00 330	7.38 187	6.50 165	4.00 102			31.6 14.3
		4 DN100			4.500 114.3	8.75 222	13.00 330	7.38 187	6.50 165	4.63 117			34.6 15.7
DN125	x	DN65	5.500 139.7	x	3.000 76.1	9.88 251	15.00 381	8.38 213	7.50 191	3.63 92	1.25-11 ISO 7-1	0.50-14 ISO 7-1	37 16.8
		3 DN80			3.500 88.9	9.88 251	15.00 381	8.38 213	7.50 191	4.00 102			42 19.1
		4 DN100			4.500 114.3	9.88 251	15.00 381	8.38 213	7.50 191	4.63 117			44 20.0
		DN125			5.500 139.7	9.88 251	15.00 381	8.38 213	7.50 191	5.13 130			49 22.2
5	x	3 DN80	5.563 141.3	x	3.500 88.9	9.88 251	15.00 381	8.38 213	7.50 191	4.00 102	1.25-11 ISO 7-1	0.50-14 ISO 7-1	46.2 21.0
		4 DN100			4.500 114.3	9.88 251	15.00 381	8.38 213	7.50 191	4.63 117			49.4 22.4
		5			5.563 141.3	9.88 251	15.00 381	8.38 213	7.50 191	5.13 130			52.3 23.7
	x	4 DN100	6.500 165.1	x	4.500 114.3	11.00 279	16.00 406	9.00 229	11.13 283	4.63 117	1.25-11 ISO 7-1	0.50-14 ISO 7-1	77.4 35.1
		DN125			5.500 139.7	11.00 279	16.00 406	9.00 229	11.13 283	5.13 130			80.7 36.6
6 DN150	x	3 DN80	6.625 168.3	x	3.500 88.9	9.88 251	15.00 381	8.38 213	11.63 295	4.00 102	1.25-11 ISO 7-1	0.50-14 ISO 7-1	58.4 26.5
		4 DN100			4.500 114.3	11.00 279	16.00 406	9.00 229	8.00 203	4.63 117			64 29.0
		DN125			5.500 139.7	11.00 279	16.00 406	9.00 229	8.00 203	5.13 130			67.3 30.5
		5			5.563 141.3	11.00 279	16.00 406	9.00 229	8.00 203	5.63 143			67.3 30.5
		6 DN150			6.625 168.3	11.00 279	16.00 406	9.00 229	8.00 203	5.63 143			70.3 31.9

 © 2024 Victaulic (唯特利) 公司 版權所有。

4.1 尺寸（續）

導流過濾器 731-D 系列

EN1092-1 PN10 和 PN16法蘭

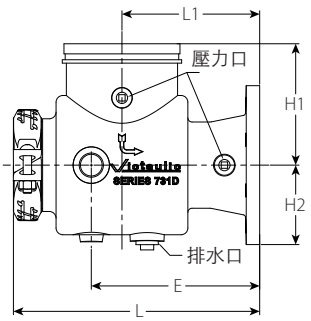

尺寸						尺寸							重量
公稱 英寸 DN			實際外徑 英寸 毫米			E 英寸 毫米	L 英寸 毫米	L1 英寸 毫米	H1 英寸 毫米	H2 英寸 毫米	排水溝閥門 螺紋尺寸	壓力閥門 螺紋尺寸	大約 （每個） 磅 公斤
	x		8.515	x	5.500	12.50	19.00	10.25	9.00	5.13			98.5
		DN125			139.7	318	483	260	229	130			44.7
		5			5.563	12.50	19.00	10.25	9.00	5.13			98.5
					141.3	318	483	260	229	130			44.7
					6.500	12.50	19.00	10.25	9.00	5.63			102.1
					165.1	318	483	260	229	143	1.25-11 ISO 7-1	0.50-14 ISO 7-1	46.3
		6			6.625	12.50	19.00	10.25	9.00	5.63			102.1
		DN150			168.3	318	483	260	229	143			46.3
					8.515	12.50	19.00	10.25	9.00	6.75			110.7
					216.3	318	483	260	229	171			50.2
		8			8.625	12.50	19.00	10.25	9.00	6.75			110.7
		DN200			219.1	318	483	260	229	171			50.2
8	x	4	8.625	x	4.500	11.00	16.00	9.00	13.13	4.63			82.9
DN200		DN100	219.1		114.3	279	406	229	333	117			37.6
					5.500	12.50	19.00	10.25	9.00	5.13			98.5
		DN125			139.7	318	483	260	229	130			44.7
		5			5.563	12.50	19.00	10.25	9.00	5.13	1.25-11 ISO 7-1	0.50-14 ISO 7-1	98.5
					141.3	318	483	260	229	130			44.7
		6			6.625	12.50	19.00	10.25	9.00	5.63			102.1
		DN150			168.3	318	483	260	229	143			46.3
		8			8.625	12.50	19.00	10.25	9.00	6.75			110.7
		DN200			219.1	318	483	260	229	171			50.2
	x		10.528	x	6.500	15.50	23.00	12.38	11.00	5.63			150.6
			267.4		165.1	394	584	314	279	143			68.3
		6			6.625	15.50	23.00	12.38	11.00	5.63			150.6
		DN150			168.3	394	584	314	279	143			68.3
					8.515	15.50	23.00	12.40	11.00	6.75			159.9
					216.3	394	584	315	279	171	1.25-11 ISO 7-1	0.50-14 ISO 7-1	72.5
		8			8.625	15.50	23.00	12.40	11.00	6.75			159.9
		DN200			219.1	394	584	315	279	171			72.5
					10.528	15.50	23.00	12.40	11.00	8.13			172
					267.4	394	584	315	279	206			78.0
		10			10.750	15.50	23.00	12.40	11.00	8.13			172
		DN250			273.0	394	584	315	279	206			78.0

 © 2024 Victaulic（唯特利）公司 版權所有。

4.1 尺寸（續）

導流過濾器 731-D 系列

EN1092-1 PN10 和 PN16法蘭

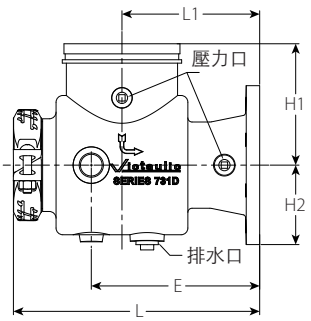

尺寸							尺寸							重量
公稱 英寸 DN			實際外徑 英寸 毫米				E 英寸 毫米	L 英寸 毫米	L1 英寸 毫米	H1 英寸 毫米	H2 英寸 毫米	排水溝閥門 螺紋尺寸	壓力閥門 螺紋尺寸	大約 （每個） 磅 公斤
10 DN250	x	6 DN150	10.750 273.0	x	6.625 168.3		15.50 394	23.00 584	12.38 314	11.00 279	5.63 143			150.6 68.3
		8 DN200			8.625 219.1		15.50 394	23.00 584	12.40 315	11.00 279	6.75 171	1.25-11 ISO 7-1	0.50-14 ISO 7-1	159.9 72.5
		10 DN250			10.750 273.0		15.50 394	23.00 584	12.40 315	11.00 279	8.13 206			172 78.0
	x		12.539 318.5	x	8.515 216.3		18.63 473	27.00 686	15.38 391	13.25 337	6.75 171			245.4 111.3
		8 DN200			8.625 219.1		18.63 473	27.00 686	15.38 391	13.25 337	6.75 171			245.4 111.3
					10.528 267.4		18.63 473	27.00 686	15.38 391	13.25 337	8.13 206			260.3 118.1
		10 DN250			10.750 273.0		18.63 473	27.00 686	15.38 391	13.25 337	8.13 206	1.25-11 ISO 7-1	0.50-14 ISO 7-1	260.3 118.1
					12.539 318.5		18.63 473	27.00 686	15.38 391	13.25 337	9.50 241			273.2 123.9
		12 DN300			12.750 323.9		18.63 473	27.00 686	15.38 391	13.25 337	9.50 241			273.2 123.9
12 DN300	x	8 DN200	12.750 323.9	x	8.625 219.1		18.63 473	27.00 686	15.38 391	13.25 337	6.75 171			245.4 111.3
		10 DN250			10.750 273.0		18.63 473	27.00 686	15.38 391	13.25 337	8.13 206	1.25-11 ISO 7-1	0.50-14 ISO 7-1	260.3 118.1
		12 DN300			12.750 323.9		18.63 473	27.00 686	15.38 391	13.25 337	9.50 241			273.2 123.9

 © 2024 Victaulic（唯特利）公司 版權所有。

4.2 尺寸

EN1092-1 PN10/PN16 法蘭組件間隙

下表列出了推薦的進入空間要求與支腿尺寸。推薦的支腿管道直徑是基於壁厚 40 的碳鋼管。

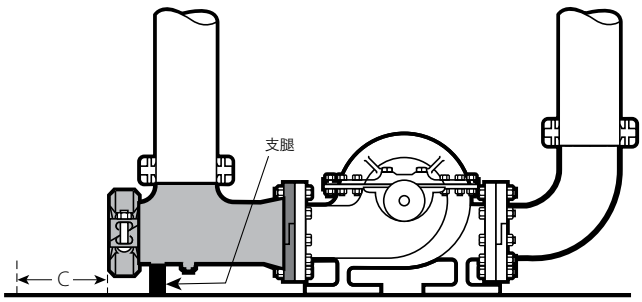

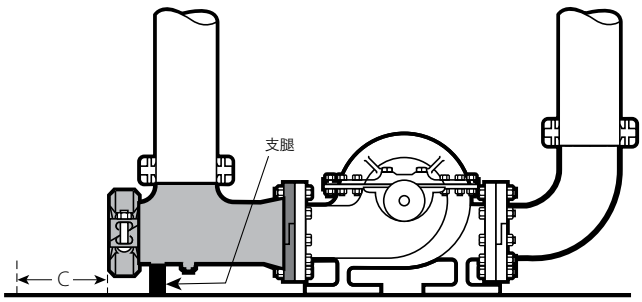

管徑				C 間隙	建議支腳管道直徑
公稱 英寸 DN		實際外徑 英寸 毫米		英寸 毫米	英寸 毫米
x 2 DN65 DN50		3.000 x 2.375 76.1 60.3		6.00 152	1.25 32
3 x 2 DN80 DN50		3.500 x 2.375 88.9 60.3		6.00 152	1.25 32
			3.000 76.1	6.00 152	1.25 32
	3 DN80		3.500 88.9	6.00 152	1.25 32
4 x 2 DN100 DN50		4.500 x 2.375 114.3 60.3		6.00 152	1.25 32
			3.000 76.1	7.00 178	1.25 32
	3 DN80		3.500 88.9	7.00 178	1.25 32
	4 DN100		4.500 114.3	7.00 178	1.25 32
x DN125 DN65		5.500 x 3.000 139.7 76.1		8.00 203	2.00 51
	3 DN80		3.500 88.9	8.00 203	2.00 51
	4 DN100		4.500 114.3	8.00 203	2.00 51
			5.500 139.7	8.00 203	2.00 51
5 x 3 DN80		5.563 x 3.500 141.3 88.9		8.00 203	2.00 51
	4 DN100		4.500 114.3	8.00 203	2.00 51
	5		5.563 141.3	8.00 203	2.00 51
x 4 DN100		6.500 x 4.500 165.1 114.3		9.50 241	2.00 51
			5.500 139.7	9.50 241	2.00 51
6 x 3 DN150 DN80		6.625 x 3.500 168.3 88.9		8.00 203	2.00 51
	4 DN100		4.500 114.3	9.50 241	2.00 51
			5.500 139.7	9.50 241	2.00 51
	5		5.563 141.3	9.50 241	2.00 51
	6 DN150		6.625 168.3	9.50 241	2.00 51

管徑				C 間隙	建議支腳管道直徑
公稱 英寸 DN		實際外徑 英寸 毫米		英寸 毫米	英寸 毫米
x DN125		8.515 x 5.500 216.3 139.7		12.00 305	2.00 51
	5		5.563 141.3	12.00 305	2.00 51
			6.500 165.1	12.00 305	2.00 51
	6 DN150		6.625 168.3	12.00 305	2.00 51
			8.515 216.3	12.00 305	2.00 51
	8 DN200		8.625 219.1	12.00 305	2.00 51
8 x 4 DN200 DN100		8.625 x 4.500 219.1 114.3		9.50 241	2.00 51
			5.500 139.7	12.00 305	2.00 51
	5 DN125		5.563 141.3	12.00 305	2.00 51
	6 DN150		6.625 168.3	12.00 305	2.00 51
	8 DN200		8.625 219.1	12.00 305	2.00 51
x		10.528 x 6.500 267.4 165.1		16.00 406	2.00 51
	6 DN150		6.625 168.3	16.00 406	2.00 51
			8.515 216.3	16.00 406	2.00 51
	8 DN200		8.625 219.1	16.00 406	2.00 51
			10.528 267.4	16.00 406	2.00 51
	10 DN250		10.750 273.0	16.00 406	2.00 51
10 x 6 DN250 DN150		10.750 x 6.625 273.0 168.3		16.00 406	2.00 51
	8 DN200		8.625 219.1	16.00 406	2.00 51
	10 DN250		10.750 273.0	16.00 406	2.00 51

© 2024 Victaulic (唯特利) 公司 版權所有。

4.2 尺寸（續）

EN1092-1 PN10/PN16 法蘭組件間隙

下表列出了推薦的進入空間要求與支腿尺寸。推薦的支腿管道直徑是基於壁厚 40 的碳鋼管。

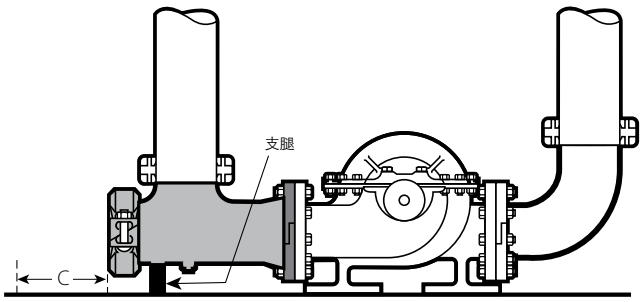

管徑				C 間隙	建議支腳管道直徑
公稱 英寸 DN		實際外徑 英寸 毫米		英寸 毫米	英寸 毫米
x		12.539 318.5	x 8.515 216.3	18.00 457	2.00 51
	8 DN200		8.625 219.1	18.00 457	2.00 51
			10.528 267.4	18.00 457	2.00 51
	10 DN250		10.750 273.0	18.00 457	2.00 51
			12.539 318.5	18.00 457	2.00 51
	12 DN300		12.750 323.9	18.00 457	2.00 51
12 DN300	x 8 DN200	12.750 323.9	x 8.625 219.1	18.00 457	2.00 51
	10 DN250		10.750 273.0	18.00 457	2.00 51
	12 DN300		12.750 323.9	18.00 457	2.00 51

 © 2024 Victaulic（唯特利）公司 版權所有。

4.3 尺寸

導流過濾器 731-D 系列

JIS 10K 法蘭

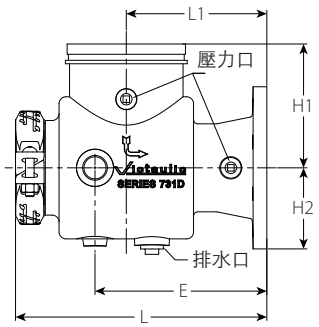

管徑					尺寸							重量
公稱 英寸 DN			實際外徑 英寸 毫米		E 英寸 毫米	L 英寸 毫米	L1 英寸 毫米	H1 英寸 毫米	H2 英寸 毫米	排水溝閥門 螺紋尺寸	壓力閥門 螺紋尺寸	大約 (每個) 磅 公斤
x DN65	50A		3.000 76.1	x 60.5	7.50 191	11.00 279	6.25 159	8.13 206	3.25 83	1-11 ISO 7-1	0.25-19 ISO 7-1	25.1 11.4
3 DN80 x	50A		3.500 88.9	x 60.5	7.50 191	11.00 279	6.25 159	5.50 140	3.25 83	1-11 ISO 7-1	0.25-19 ISO 7-1	20.1 9.1
	65A			76.3	7.50 191	11.00 279	6.25 159	5.50 140	3.63 92			27.7 12.6
	80A			89.1	7.50 191	11.00 279	6.25 159	5.50 140	4.00 102			27.7 12.6
100A x	50A		114.3	x 60.5	7.50 191	11.00 279	6.25 159	8.63 219	3.25 83	1-11 ISO 7-1	0.25-19 ISO 7-1	26.2 11.9
	65A			76.3	8.75 222	13.00 330	7.38 187	6.50 165	3.63 92			29.7 13.5
	80A			89.1	8.75 222	13.00 330	7.38 187	6.50 165	4.00 102			31.6 14.3
	100A			114.3	8.75 222	13.00 330	7.38 187	6.50 165	4.63 117			34.6 15.7
x DN125	65A		5.500 139.7	x 76.3	9.88 251	15.00 381	8.38 213	7.50 191	3.63 92	1.25-11 ISO 7-1	0.50-14 ISO 7-1	37 16.8
5 x	65A		5.563 141.3	x 76.3	8.75 222	13.00 330	7.38 187	11.13 283	3.63 92	1-11 ISO 7-1	0.25-19 ISO 7-1	38.1 17.3
	100A			114.3	9.88 251	15.00 381	8.38 213	7.50 191	4.63 117	1.25-11 ISO 7-1	0.50-14 ISO 7-1	49 22.2
	125A			139.8	9.88 251	15.00 381	8.38 213	7.50 191	5.13 130			52.3 23.7
6 DN150 x	100A		6.625 168.3	x 114.3	11.00 279	16.00 406	9.00 229	8.00 203	4.63 117	1.25-11 ISO 7-1	0.50-14 ISO 7-1	64 29.0
	125A			139.8	11.00 279	16.00 406	9.00 229	8.00 203	5.13 130			67.3 30.5
	150A			165.2	11.00 279	16.00 406	9.00 229	8.00 203	5.63 143			70.3 31.9
200A x	125A		216.3	x 139.8	12.50 318	19.00 483	10.25 260	9.00 229	5.13 130	1.25-11 ISO 7-1	0.50-14 ISO 7-1	98.5 44.7
	150A			165.2	12.50 318	19.00 483	10.25 260	9.00 229	5.63 143			102.1 46.3
	200A			216.3	12.50 318	19.00 483	10.25 260	9.00 229	6.75 171			110.7 50.2
8 DN200 x	100A		8.625 219.1	x 114.3	11.00 279	16.00 406	9.00 229	13.13 333	4.63 117	1.25-11 ISO 7-1	0.50-14 ISO 7-1	77.6 35.2
	125A			139.8	12.50 318	19.00 483	10.25 260	9.00 229	5.13 130			98.5 44.7
	150A			165.2	12.50 318	19.00 483	10.25 260	9.00 229	5.63 143			102.1 46.3
	200A			216.3	12.50 318	19.00 483	10.25 260	9.00 229	6.75 171			110.7 50.2

 © 2024 Victaulic (唯特利) 公司 版權所有。

4.3 尺寸（續）

導流過濾器 731-D 系列

JIS 10K 法蘭

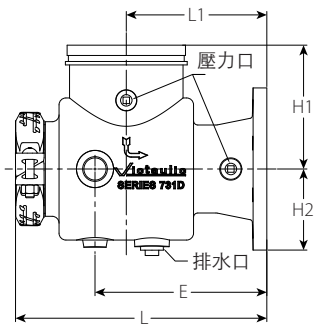

管徑						尺寸							重量
公稱 英寸 DN			實際外徑 英寸 毫米			E 英寸 毫米	L 英寸 毫米	L1 英寸 毫米	H1 英寸 毫米	H2 英寸 毫米	排水溝閥門 螺紋尺寸	壓力閥門 螺紋尺寸	大約 （每個） 磅 公斤
250A	x	150A	267.4	x	165.2	15.50 394	23.00 584	12.38 314	11.00 279	5.63 143	1.25-11 ISO 7-1	0.50-14 ISO 7-1	150.6 68.3
		200A			216.3	15.50 394	23.00 584	12.38 314	11.00 279	6.75 171			159.9 72.5
		250A			267.4	15.50 394	23.00 584	12.38 314	11.00 279	8.13 206			172 78.0
10 DN250	x	150A	10.750 273.0	x	165.2	15.50 394	23.00 584	12.38 314	11.00 279	5.63 143	1.25-11 ISO 7-1	0.50-14 ISO 7-1	150.6 68.3
		200A			216.3	15.50 394	23.00 584	12.38 314	11.00 279	6.75 171			159.9 72.5
		250A			267.4	15.50 394	23.00 584	12.38 314	11.00 279	8.13 206			172 78.0
300A	x	200A	318.5	x	216.3	18.63 473	27.00 686	15.38 391	13.25 337	6.75 171	1.25-11 ISO 7-1	0.50-14 ISO 7-1	245.4 111.3
		250A			267.4	18.63 473	27.00 686	15.38 391	13.25 337	8.13 206			260.3 118.1
		300A			318.5	18.63 473	27.00 686	15.38 391	13.25 337	9.50 241			273.2 123.9
12 DN300	x	200A	12.750 323.9	x	216.3	18.63 473	27.00 686	15.38 391	13.25 337	6.75 171	1.25-11 ISO 7-1	0.50-14 ISO 7-1	245.4 111.3
		250A			267.4	18.63 473	27.00 686	15.38 391	13.25 337	8.13 206			260.3 118.1
		300A			318.5	18.63 473	27.00 686	15.38 391	13.25 337	9.50 241			273.2 123.9

 © 2024 Victaulic（唯特利）公司 版權所有。

4.3 尺寸(續)

JIS 10K 法蘭組件間隙

下表列出了推薦的進入空間要求與支腿尺寸。推薦的支腿管道直徑是基於壁厚 40 的碳鋼管。

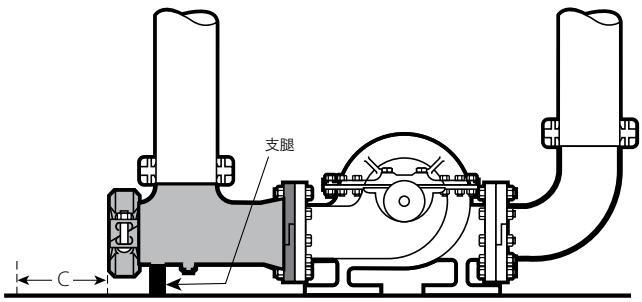

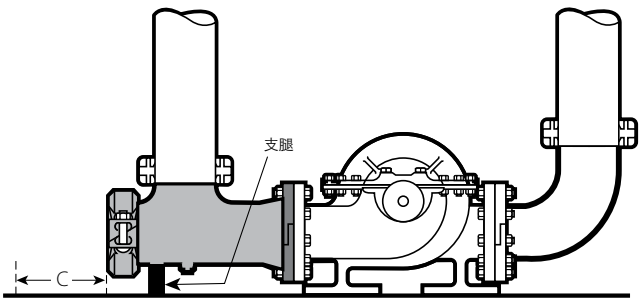

管徑				C 間隙	建議支腳管道直徑
公稱 英寸 DN		實際外徑 英寸 毫米		英寸 毫米	英寸 毫米
x DN65	50A	3.000 x 76.1	60.5	6.00 152	1.25 32
3 x DN80	50A	3.500 x 88.9	60.5	6.00 152	1.25 32
	65A		76.3	6.00 152	1.25 32
	80A		89.1	6.00 152	1.25 32
100A x	50A	114.3 x	60.5	6.00 152	1.25 32
	65A		76.3	7.00 178	1.25 32
	80A		89.1	7.00 178	1.25 32
	100A		114.3	7.00 178	1.25 32
x DN125	65A	5.500 x 139.7	76.3	8.00 203	2.00 51
5 x	65A		76.3	8.00 203	2.00 51
	100A		114.3	8.00 203	2.00 51
	125A		139.8	8.00 203	2.00 51
6 x DN150	100A	6.625 x 168.3	114.3	9.50 241	2.00 51
	125A		139.8	9.50 241	2.00 51
	150A		165.2	9.50 241	2.00 51
200A x	125A	216.3 x	139.8	12.00 305	2.00 51
	150A		165.2	12.00 305	2.00 51
	200A		216.3	12.00 305	2.00 51

管徑				C 間隙	建議支腳管道直徑
公稱 英寸 DN		實際外徑 英寸 毫米		英寸 毫米	英寸 毫米
8 x DN200	125A	8.625 x 219.1	139.8	12.00 305	2.00 51
	150A		165.2	12.00 305	2.00 51
	200A		216.3	12.00 305	2.00 51
250A x	150A	267.4 x	165.2	16.00 406	2.00 51
	200A		216.3	16.00 406	2.00 51
	250A		267.4	16.00 406	2.00 51
10 x DN250	150A	10.750 x 273.0	165.2	16.00 406	2.00 51
	200A		216.3	16.00 406	2.00 51
	250A		267.4	16.00 406	2.00 51
300A x	200A	318.5 x	216.3	18.00 457	2.00 51
	250A		267.4	18.00 457	2.00 51
	300A		318.5	18.00 457	2.00 51
12 x DN300	200A	323.9 x	216.3	18.00 457	2.00 51
	250A		267.4	18.00 457	2.00 51
	300A		318.5	18.00 457	2.00 51

 © 2024 Victaulic (唯特利) 公司 版權所有。

4.4 尺寸

導流過濾器 731-D 系列

澳洲 AS 2129 Table "E" 法蘭

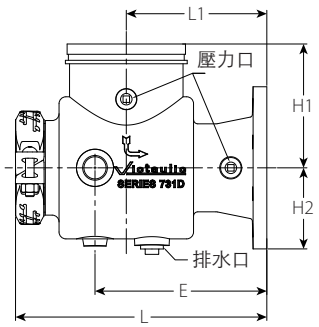

管徑						尺寸							重量
公稱 英寸 DN			實際外徑 英寸 毫米			E 英寸 毫米	L 英寸 毫米	L1 英寸 毫米	H1 英寸 毫米	H2 英寸 毫米	排水溝閥門 螺紋尺寸	壓力閥門 螺紋尺寸	大約 (每個) 磅 公斤
	x	2 DN50	3.000 76.1	x	2.375 60.3	7.50 191	11.00 279	6.25 159	8.13 206	3.25 83	1-11 ISO 7-1	0.25-19 ISO 7-1	25.1 11.4
3 DN80	x	2 DN50	3.500 88.9	x	2.375 60.3	7.50 191	11.00 279	6.25 159	5.50 140	3.25 83	1-11 ISO 7-1	0.25-19 ISO 7-1	20.1 9.1
		3 DN80			3.500 88.9	7.50 191	11.00 279	6.25 159	5.50 140	4.00 102			27.7 12.6
4 DN100	x	2 DN50	4.500 114.3	x	2.375 60.3	7.50 191	11.00 279	6.25 159	8.63 219	3.25 83	1-11 ISO 7-1	0.25-19 ISO 7-1	26.2 11.9
		3 DN80			3.500 88.9	8.75 222	13.00 330	7.38 187	6.50 165	4.00 102			29.7 13.5
		4 DN100			4.500 114.3	8.75 222	13.00 330	7.38 187	6.50 165	4.63 117			34.6 15.7
5	x	3 DN80	5.563 141.3	x	3.500 88.9	9.88 251	15.00 381	8.38 213	7.50 191	4.00 102	1.25-11 ISO 7-1	0.50-14 ISO 7-1	44 20.0
		4 DN100			4.500 114.3	9.88 251	15.00 381	8.38 213	7.50 191	4.63 117			49 22.2
		5			5.563 141.3	9.88 251	15.00 381	8.38 213	7.50 191	5.13 130			52.3 23.7
6 DN150	x	3 DN80	6.625 168.3	x	3.500 88.9	9.88 251	15.00 381	8.38 213	11.63 295	4.00 102	1.25-11 ISO 7-1	0.50-14 ISO 7-1	56.2 25.5
		4 DN100			4.500 114.3	11.00 279	16.00 406	9.00 229	8.00 203	4.63 117			64 29.0
		5			5.563 141.3	11.00 279	16.00 406	9.00 229	8.00 203	5.13 130			67.3 30.5
		6 DN150			6.625 168.3	11.00 279	16.00 406	9.00 229	8.00 203	5.63 143			70.3 31.9
	x	5	8.515 216.3	x	5.563 141.3	12.50 318	19.00 483	10.25 260	9.00 229	5.13 130	1.25-11 ISO 7-1	0.50-14 ISO 7-1	98.5 44.7
	x	6 DN150			6.625 168.3	12.50 318	19.00 483	10.25 260	9.00 229	5.63 143			102.1 46.3
8 DN200	x	4 DN100	8.625 219.1	x	4.500 114.3	11.00 279	16.00 406	9.00 229	13.13 333	4.63 117	1.25-11 ISO 7-1	0.50-14 ISO 7-1	77.6 35.2
		5			5.563 141.3	12.50 318	19.00 483	10.25 260	9.00 229	5.13 130			98.5 44.7
		6 DN150			6.625 168.3	12.50 318	19.00 483	10.25 260	9.00 229	5.63 143			102.1 46.3
		8 DN200			8.625 219.1	12.50 318	19.00 483	10.25 260	9.00 229	6.75 171			110.7 50.2
	x	6 DN150	10.528 267.4	x	6.625 168.3	15.50 394	23.00 584	12.38 314	11.00 279	5.63 143	1.25-11 ISO 7-1	0.50-14 ISO 7-1	150.6 68.3
	x	10 DN250			10.750 273.0	15.50 394	23.00 584	12.38 314	11.00 279	8.13 206			172 78.0

 © 2024 Victaulic (唯特利) 公司 版權所有。

4.4 尺寸（續）

導流過濾器 731-D 系列

澳洲 AS 2129 Table "E" 法蘭

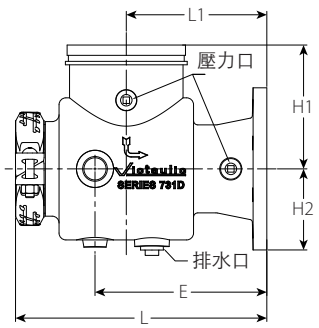

管徑						尺寸					排水溝閥門螺紋尺寸	壓力閥門螺紋尺寸	重量
公稱 英寸 DN			實際外徑 英寸 毫米			E 英寸 毫米	L 英寸 毫米	L1 英寸 毫米	H1 英寸 毫米	H2 英寸 毫米			大約（每個） 磅 公斤
10 DN250	x	6 DN150	10.750 273.0	x	6.625 168.3	15.50 394	23.00 584	12.38 314	11.00 279	5.63 143	1.25-11 ISO 7-1	0.50-14 ISO 7-1	150.6 68.3
		8 DN200			8.625 219.1	15.50 394	23.00 584	12.38 314	11.00 279	6.75 171			159.9 72.5
		10 DN250			10.750 273.0	15.50 394	23.00 584	12.38 314	11.00 279	8.13 206			172 78.0
	x	10 DN250	12.539 318.5	x	10.750 273.0	18.63 473	27.00 686	15.38 391	13.25 337	8.13 206	1.25-11 ISO 7-1	0.50-14 ISO 7-1	260.3 118.1
		12 DN300			12.750 323.9	18.63 473	27.00 686	15.38 391	13.25 337	9.50 241			273.2 123.9
12 DN300	x	8 DN200	12.750 323.9	x	8.625 219.1	18.63 473	27.00 686	15.38 391	13.25 337	6.75 171	1.25-11 ISO 7-1	0.50-14 ISO 7-1	245.4 111.3
		10 DN250			10.750 273.0	18.63 473	27.00 686	15.38 391	13.25 337	8.13 206			260.3 118.1
		12 DN300			12.750 323.9	18.63 473	27.00 686	15.38 391	13.25 337	9.50 241			273.2 123.9

 © 2024 Victaulic（唯特利）公司 版權所有。

4.5 尺寸

澳洲 AS 2129 Table "E" 法蘭組件間隙

下表列出了推薦的進入空間要求與支腿尺寸。推薦的支腿管道直徑是基於壁厚 40 的碳鋼管。

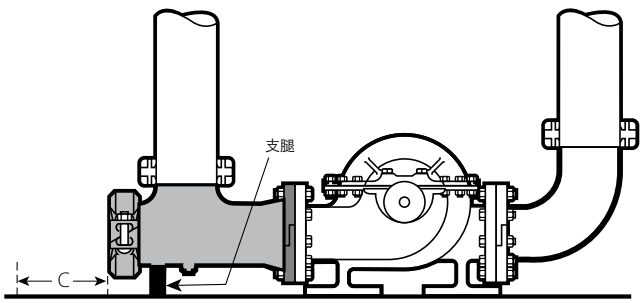

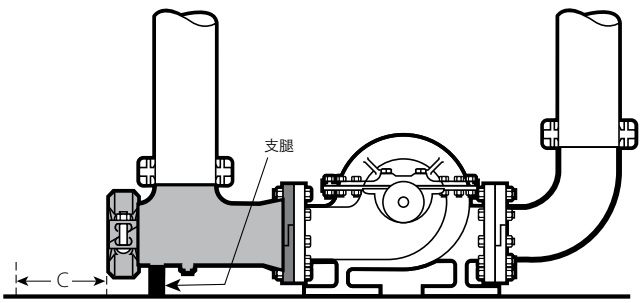

管徑						C 間隙 英寸 毫米	建議支腳管道直徑 英寸 毫米
公稱 英寸 DN			實際外徑 英寸 毫米				
	x	2 DN50	3.000 76.1	x	2.375 60.3	6.00 152	1.25 32
3 DN80	x	2 DN50	3.500 88.9	x	2.375 60.3	6.00 152	1.25 32
		3 DN80			3.500 88.9	6.00 152	1.25 32
4 DN100	x	2 DN50	4.500 114.3	x	2.375 60.3	6.00 152	1.25 32
		3 DN80			3.500 88.9	7.00 178	1.25 32
		4 DN100			4.500 114.3	7.00 178	1.25 32
5	x	3 DN80	5.563 141.3	x	3.500 88.9	8.00 203	2.00 51
		4 DN100			4.500 114.3	8.00 203	2.00 51
		5			5.563 141.3	8.00 203	2.00 51
6 DN150	x	3 DN80	6.625 168.3	x	3.500 88.9	8.00 203	2.00 51
		4 DN100			4.500 114.3	9.50 241	2.00 51
		5			5.563 141.3	9.50 241	2.00 51
		6 DN150			6.625 168.3	9.50 241	2.00 51
	x	5	8.515 216.3	x	5.563 141.3	12.00 305	2.00 51
		6 DN150			6.625 168.3	12.00 305	2.00 51

管徑						C 間隙 英寸 毫米	建議支腳管道直徑 英寸 毫米
公稱 英寸 DN			實際外徑 英寸 毫米				
8 DN200	x	4 DN100	8.625 219.1	x	4.500 114.3	9.50 241	2.00 51
		5	8.625 219.1	x	5.563 141.3	12.00 305	2.00 51
		6 DN150	8.625 219.1	x	6.625 168.3	12.00 305	2.00 51
		8 DN200	8.625 219.1	x	8.625 219.1	12.00 305	2.00 51
	x	6 DN150	10.528 267.4	x	6.625 168.3	16.00 406	2.00 51
		10 DN250	10.528 267.4	x	10.750 273.0	16.00 406	2.00 51
10 DN250	x	6 DN150	10.750 273.0	x	6.625 168.3	16.00 406	2.00 51
		8 DN200	10.750 273.0	x	8.625 219.1	16.00 406	2.00 51
		10 DN250	10.750 273.0	x	10.750 273.0	16.00 406	2.00 51
	x	10 DN250	12.539 318.5	x	10.750 273.0	18.00 457	2.00 51
		12 DN300	12.539 318.5	x	12.750 323.9	18.00 457	2.00 51
12 DN300	x	8 DN200	12.750 323.9	x	8.625 219.1	18.00 457	2.00 51
		10 DN250	12.750 323.9	x	10.750 273.0	18.00 457	2.00 51
		12 DN300	12.750 323.9	x	12.750 323.9	18.00 457	2.00 51

 © 2024 Victaulic (唯特利) 公司 版權所有。

4.5 尺寸

支撐凸台位置

所有模組

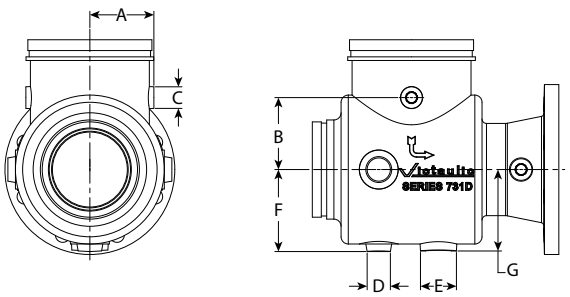

管徑		尺寸						
		凸台位置			支座位置			
公稱 英寸 DN	實際外徑 英寸 毫米	A 英寸 毫米	B 英寸 毫米	C 英寸 毫米	D 英寸 毫米	E 英寸 毫米	F 英寸 毫米	G 英寸 毫米
3 DN80	3.500 88.9	1.88 48	3.25 83	1.00 25	1.30 33	1.80 46	2.30 58	2.67 68
4 DN100	4.500 114.3	2.38 60	3.25 83	1.00 25	1.30 33	1.80 46	2.90 74	3.24 82
 DN125	5.500 139.7	3.00 76	4.25 108	1.50 38	1.80 46	2.70 69	3.83 97	3.87 98
5	5.563 141.3	3.00 76	4.25 108	1.50 38	1.80 46	2.70 69	3.83 97	3.87 98
	6.500 165.1	3.50 89	5.50 140	1.50 38	1.80 46	2.70 69	4.52 115	4.52 115
6 DN150	6.625 168.3	3.50 89	4.50 114	1.50 38	1.80 46	2.70 69	4.52 115	4.52 115
200A	8.515 216.3	4.50 114	4.50 114	1.50 38	1.80 46	2.70 69	5.70 145	5.66 144
8 DN200	8.625 219.1	4.50 114	5.00 127	1.50 38	1.80 46	2.70 69	5.70 145	5.66 144
250A	10.528 267.4	5.50 140	6.50 165	1.50 38	1.80 46	2.70 69	6.97 177	6.92 176
10 DN250	10.750 273.0	5.50 140	6.50 165	1.50 38	1.80 46	2.70 69	6.97 177	6.92 176
300A	12.539 318.5	6.50 165	8.00 203	1.50 38	1.80 46	2.70 69	8.17 208	8.25 210
12 DN300	12.750 323.9	6.50 165	8.00 203	1.50 38	1.80 46	2.70 69	8.17 208	8.25 210

 © 2024 Victaulic (唯特利) 公司 版權所有。

5.0 性能

流量特性

Cv值公式:

$$\Delta P = \frac{Q^2}{C_v^2}$$

$$Q = C_v \times \sqrt{\Delta P}$$

式中:
Q = 流量（加侖/分鐘）
ΔP = 壓降（psi）
C_v = 流量係數

Kv 值公式:

$$\Delta P = \frac{Q^2}{K_v^2}$$

$$Q = K_v \times \sqrt{\Delta P}$$

式中:
Q = 流量（立方米/小時）
ΔP = 壓降 (Bar)
K_v = 流量係數

所有情況下, 過濾網清潔及啟動篩移除的情況下, +60°F/+16° 水流的 Cv/Kv值。

管徑 公稱 英寸 DN		管徑 實際外徑尺寸 英寸 毫米		流量資料	流量特性 Cv Kv
DN65	2 DN50	3.000 76.1	2.375 60.3	A	79 68
	50A		60.5	A	79 68
3 DN80	2 DN50	3.500 88.9	2.375 60.3	A	79 68
	2½		2.875 73.0	A	79 68
	DN65		3.000 76.1	A	79 68
	3 DN80		3.500 88.9	B	90 78
	50A		60.5	A	79 68
	65A		76.3	A	79 68
	80A		89.1	B	90 78
4 DN100	2 DN50	4.500 114.3	2.375 60.3	A	79 68
	2½		2.875 73.0	D	144 125
	DN65		3.000 76.1	D	144 125
	3 DN80		3.500 88.9	D	144 125
	4 DN100		4.500 114.3	E	161 139
100A	50A	114.3	60.5	A	79 68
	65A		76.3	D	144 125
	80A		89.1	D	144 125
	100A		114.3	E	161 139
DN125	DN65	5.500 139.7	3.000 76.1	F	206 178
	65A		76.3	F	206 178
	3 DN80		3.500 88.9	F	206 178
	4 DN100		4.500 114.3	G	232 201
	DN125		5.500 139.7	H	251 217

管徑 公稱 英寸 DN		管徑 實際外徑尺寸 英寸 毫米		流量資料	流量特性 Cv Kv
5	2½	5.563 141.3	2.875 73.0	D	144 125
	3 DN80		3.500 88.9	F	206 178
	4 DN100		4.500 114.3	G	232 201
	5		5.563 141.3	H	251 217
	65A		76.3	D	144 125
	100A		114.3	G	232 201
	125A		139.8	H	251 217
	4 DN100	6.500 165.1	4.500 114.3	I	295 255
	DN125		5.500 139.7	J	431 373
6 DN150	3 DN80	6.625 168.3	3.500 88.9	F	206 178
	4 DN100		4.500 114.3	I	295 255
	DN125		5.500 139.7	J	431 373
	5		5.563 141.3	J	431 373
	6 DN150		6.625 168.3	J	431 373
	100A		114.3	I	295 255
	125A		139.8	J	431 373
	150A		165.2	J	431 373
	DN125	8.515 216.3	5.500 139.7	L	509 440
	5		5.563 141.3	L	509 440
			6.500 165.1	M	575 497
	6 DN150		6.625 168.3	M	575 497
			8.515 216.3	N	642 555
	8 DN200		8.625 219.1	N	642 555
200A	125A	216.3	139.8	L	509 440
	150A		165.2	M	575 497
	200A		216.3	N	642 555

© 2024 Victaulic（唯特利）公司 版權所有。

5.0 性能（續）

流量特性

Cv值公式:

$$\Delta P = \frac{Q^2}{C_v^2}$$

$$Q = C_v \times \sqrt{\Delta P}$$

式中:
Q = 流量（加侖/分鐘）
ΔP = 壓降（psi）
C_v = 流量係數

Kv 值公式:

$$\Delta P = \frac{Q^2}{K_v^2}$$

$$Q = K_v \times \sqrt{\Delta P}$$

式中:
Q = 流量（立方米/小時）
ΔP = 壓降 (Bar)
K_v = 流量係數

所有情況下, 過濾網清潔及啟動篩移除的情況下, +60°F/+16° 水流的 Cv/Kv值。

管徑 公稱 英寸 DN		管徑 實際外徑尺寸 英寸 毫米		流量資料	流量特性 Cv Kv
8 DN200 x	4 DN100	8.625 219.1 x	4.500 114.3	I	295 255
	DN125		5.500 139.7	L	509 440
	5		5.563 141.3	L	509 440
	6 DN150		6.625 168.3	M	554 479
	8 DN200		8.625 219.1	N	561 485
	125A		139.8	L	509 440
	150A		165.2	M	554 479
	200A		216.3	N	561 485
x		10.528 267.4 x	6.500 165.1	O	821 710
	6 DN150		6.625 168.3	O	821 710
			8.515 216.3	P	917 793
	8 DN200		8.625 219.1	P	917 793
			10.528 267.4	Q	1003 868
	10 DN250		10.750 273.0	Q	1003 868
250A x	150A	267.4 x	165.2	O	821 710
	200A		216.3	P	917 793
	250A		267.4	Q	1003 868
10 DN250 x	6 DN150	10.750 273.0 x	6.625 168.3	O	821 710
	8 DN200		8.625 219.1	P	917 793
	10 DN250		10.750 273.0	Q	1003 868
	150A		165.2	O	821 710
	200A		216.3	P	917 793
	250A		267.4	Q	1003 868

管徑 公稱 英寸 DN		管徑 實際外徑尺寸 英寸 毫米		流量資料	流量特性 Cv Kv
		12.539 318.5	8.515 216.3	R	1352 1169
	8 DN200		8.625 219.1	R	1352 1169
			10.528 267.4	R	1352 1169
	10 DN250		10.750 273.0	R	1352 1169
			12.539 318.5	S	1445 1250
	12 DN300		12.750 323.9	S	1445 1250
300A x	200A	318.5 x	216.3	R	1352 1169
	250A		267.4	R	1352 1169
	300A		318.5	S	1445 1250
12 DN300 x	8 DN200	12.750 323.9 x	8.625 219.1	R	1352 1169
	10 DN250		10.750 273.0	R	1352 1169
	12 DN300		12.750 323.9	S	1445 1250
	200A		216.3	R	1352 1169
	250A		267.4	R	1352 1169
	300A		318.5	S	1445 1250

 © 2024 Victaulic（唯特利）公司 版權所有。

5.0 性能（續）

流量特性

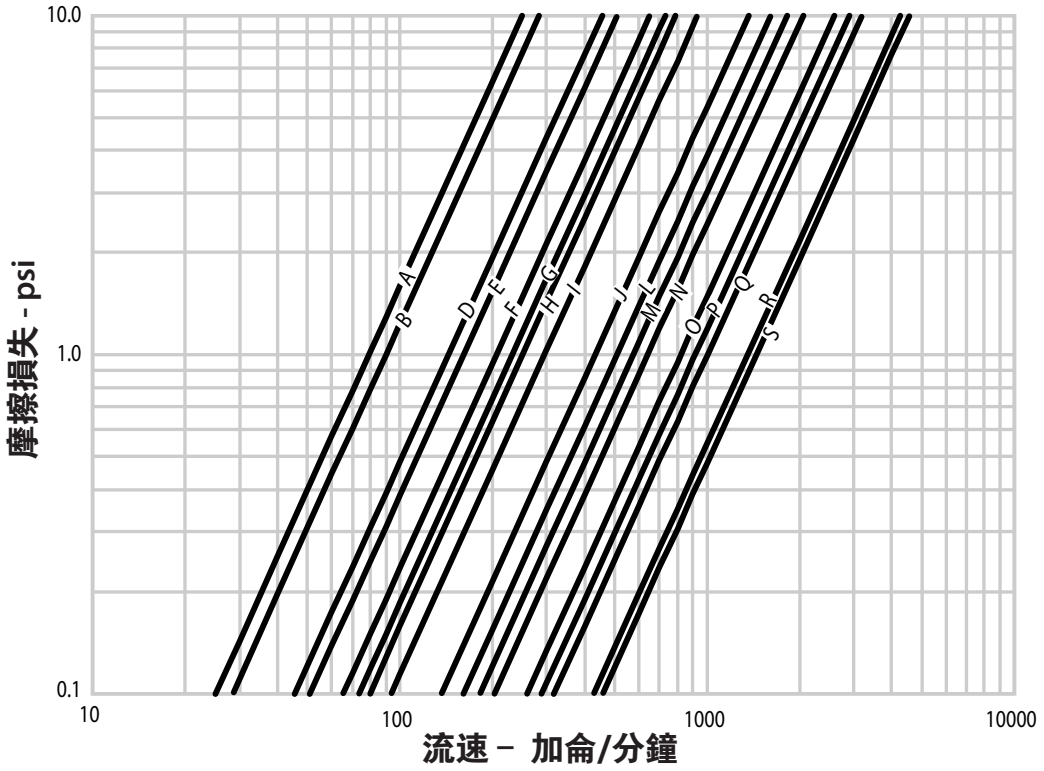

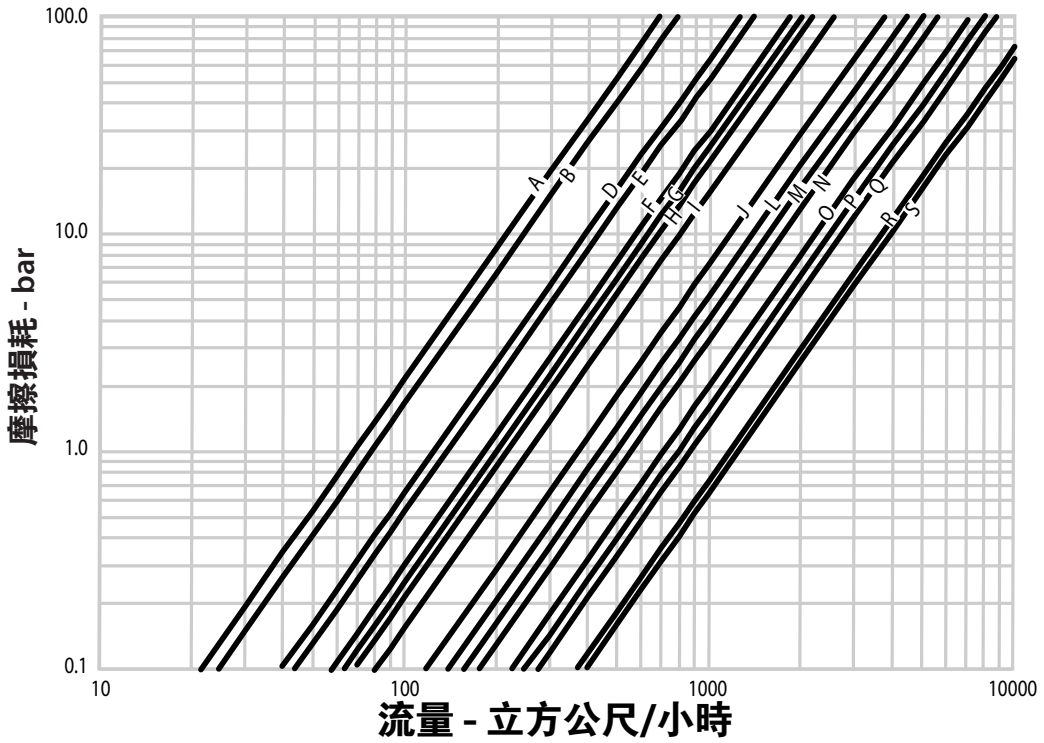

 © 2024 Victaulic（唯特利）公司 版權所有。

6.0 通知

⚠ 警告

- **在安裝任何 Victaulic（唯特利）產品之前，請閱讀並理解所有安裝說明。**
- **在安裝、拆除、調整或維護保養任何 Victaulic（唯特利）產品之前，請務必確認管道系統已完全卸壓並排乾積水。**
- **在安裝、拆卸、調整或維護保養任何 Victaulic（唯特利）產品之前，立即對在測試中/測試期間或由於閥門關閉/定位而被隔離的任何設備、支管線路或管道部分進行識別、減壓和排放。**
- **請務必參考唯特利的出版物 I-ENDCAP 以獲取有關管端盲板安裝安全的重要說明。**
- **請穿戴防護眼鏡、安全帽、足部防護用品和聽力保護裝置。**

如果不遵循這些說明，則可能導致死亡或嚴重人身傷害和財產損壞。

7.0 參考資料

05.01: Victaulic（唯特利）密封選用指南
24.01: Victaulic(唯特利)通管製備工具
I-100: Victaulic（唯特利）現場安裝手冊
I-ENDCAP: Victaulic®（唯特利™）管端盲板安裝安全說明

產品選擇和適應性的使用者責任
每位使用者應根據行業標準和項目規範以及 Victaulic（唯特利）已發布的性能、維護、安全資料、所有警告和安裝說明，最終負責自行決定 Victaulic（唯特利）產品是否適合其最終特定用途。本檔或任何其他檔以及來自 Victaulic（唯特利）員工的任何口頭建議、意見或主張均不得被視為是對 Victaulic（唯特利）公司標準銷售條件、保固、安裝說明或本免責聲明中任何規定的改變、變更、替代或棄權。

安裝
請務必參考適用於您正在安裝產品的 Victaulic（唯特利）安裝手冊或安裝說明。Victaulic（唯特利）產品的每一發貨包裝中皆附贈安裝手冊，以提供全面的安裝與裝配資料，您還可在我們的網站 victaulic.com 上下載安裝手冊的 PDF 版本

擔保
有關擔保細節，請參閱現行價格表的擔保一節，或與 Victaulic（唯特利）聯絡。

智慧財產權
本聲明中有關使用材料、產品、服務或設計的任何陳述不表示或不得被解釋為授予許可使用 Victaulic（唯特利）公司或其任何關聯公司的任何專利或其他智慧財產權，也不得視為在侵犯任何專利或其他智慧財產權的情況下推薦使用該材料、產品、服務或設計。術語「已取得專利」或「即將取得專利」是指在美國和/或其他國家的發明專利、實用新型專利和外觀設計專利。Victaulic（唯特利）和所有其他 Victaulic（唯特利）標誌均為 Victaulic（唯特利）公司和/或其附屬實體在美國和/或其他國家的商標或注冊商標。

備註
所有貼上Victaulic（唯特利）商標的產品應由 Victaulic（唯特利）製造或按照 Victaulic（唯特利）技術參數製造。所有產品按照適用的 Victaulic（唯特利）安裝說明進行安裝。Victaulic（唯特利）保留不經通告改變產品技術參數、設計和標準設備的權利，且不對此承擔任何責任和義務。

 © 2024 Victaulic（唯特利）公司 版權所有。