# Vic-Flex® 喷淋头管件
# AH5 系列波纹 (非编织) 挠性软管组件

10.89-CHI

## 批准/列表认证:

c UL us LISTED

详细资料请参阅 Victaulic 10.01 号出版物。

## 产品描述:

Vic-Flex™ 喷淋头管件使用挠性不锈钢软管在吊顶龙骨上安装喷淋头。有关适用的 ASTM 吊顶材料和安装标准, 请参考《安装手册》(I-AquaFlex)。

## 系统组成:

- **软管:**

AH5 系列 7/8 英寸公称内径非编织软管

组件长度: 24、31、36、48、60、72 英寸/610、790、914、1220、1525、1830 毫米

注: 长度包括支管短节和 5.5 英寸/140 毫米直通异径管。

- **喷淋头异径管:** 在 5.5 英寸/140 直通长度上 ½ 英寸和 ¾ 英寸/15 和 20 毫米喷淋头连接。

- **支管接头:** 1 英寸/25.4 毫米 NPT 或 BSPT 支管短节, 装在刚性管道上。

- **支架:**

AB7 型, 用于吊顶

## 技术规格:

**最大工作温度:** 225°F/107.2°C

**最大工作压力:**

- 175 psi/1206 kPa

**连接:**

通过 1 英寸/25.4 毫米 NPT或 BSPT 外螺纹管连接至支线管 (进口)

通过 ½ 英寸或 ¾ 英寸/15 毫米或 20 毫米 NPT 或 BSPT 内螺纹管连接至喷淋头 (出口)

**最小弯曲半径:**

- 4 英寸/102 毫米

**每一挠性软管允许的最多弯曲数:**

请在本文档的随后部分查阅摩擦损失表

- 自连接口处起的 2 ½ 英寸/63.5 毫米段内不得有弯曲。

**与异径管相连的喷淋头的最大 K 系数:**

- K5.6/8.1 (S.I.) (½" 异径管)
- K8.0/11.5 (S.I.) (¾ 英寸异径管)

## 材料规格:

- **AH5 系列软管**

**波纹挠性软管:** 304 型不锈钢

**适配环:** 尼龙

**密封:** 丁腈橡胶

**螺母和短节:** 碳钢, 镀锌

**异径管 (½ 或 ¾ 英寸) :** 碳钢, 镀锌

- **支架:** 碳钢, 镀锌

停产产品 见出版物10.85

**工作/业主**

| | |
|---|---|
| 系统编号 | |
| 位置 | |

**承包商**

| | |
|---|---|
| 提交人 | |
| 日期 | |

**工程方**

| | |
|---|---|
| 规格部分 | |
| 段落 | |
| 批准 | |
| 日期 | |

 © 2014 Victaulic 公司, 保留所有权利。

## 摩擦损失数据 – AH5 系列非编织软管, 配合 AB7 型 VicFlex 支架和 5.5 英寸直通异径管

| 不锈钢挠性软管长度<br>英寸 | 不锈钢挠性软管实际长度<br>英寸<br>毫米 | 接口尺寸<br>英寸 | 1 英寸/33.7 毫米壁厚 40 管的等效管长<br>英尺<br>米 | 4 英寸/102 毫米弯曲半径的最大 90° 弯曲数量 |
|---|---|---|---|---|
| 24* | 28<br>700 | ½ | 18<br>5.5 | 2 |
| | | ¾ | 32<br>9.8 | |
| 31 | 31<br>780 | ½ | 27<br>8.2 | 2 |
| | | ¾ | 33<br>10.1 | |
| 36* | 40<br>1000 | ½ | 44<br>13.4 | 3 |
| | | ¾ | 48<br>14.6 | |
| 48 | 48<br>1220 | ½ | 53<br>16.2 | 3 |
| | | ¾ | 55<br>16.8 | |
| 60 | 61<br>1540 | ½ | 68<br>20.7 | 3 |
| | | ¾ | 63<br>19.2 | |
| 72 | 72<br>1830 | ½ | 73<br>22.3 | 3 |
| | | ¾ | 76<br>23.2 | |

**UL 注释:**

1 AH5 系列非编织软管系统通过了测试并获得了 UL 检测和认证, 可应用于符合 NFPA 13、13R 及 13D 中规定的干式、湿式系统。UL 2443 安全标准包括（但不仅限于）: 压力循环、耐腐蚀性能、流动特性、抗振动能力、泄漏、机械及液压强度等。

**示例:** 安装的 48 英寸 AH5 系列非编织软管带有两个 30° 弯曲和两个 90° 弯曲, 弯曲半径4英寸, 这是允许的, 与上表所示的数据相当。在该示例中, 总度数是 240°, 低于允许的 270°。

*这些长度的软管只有特定地区供应。详情请联系 Victaulic。

停产产品 见旧版物 10.85

 © 2014 Victaulic 公司, 保留所有权利。

## 产品详情 – AH5 系列非编织软管

| 项目 | 描述 |
|---|---|
| 1 | 软管 |
| 2 | 适配环 |
| 3 | 密封环 |
| 4 | 螺母 |
| 5 | 短节 |

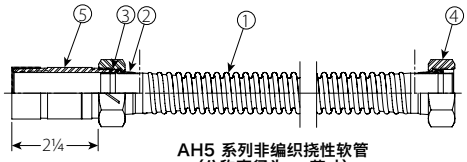


AH5 系列非编织挠性软管
(公称直径为 ⅞ 英寸)

5.5 英寸/140 毫米直通异径管

## VicFlex™ AB7 型

- 吊顶

| 项目 | 描述 |
|---|---|
| 1 | 24 英寸/610 毫米方杆 |
| 2 | 专利 1-Bee 2 中央支架 |
| 3 | 端头支架 |

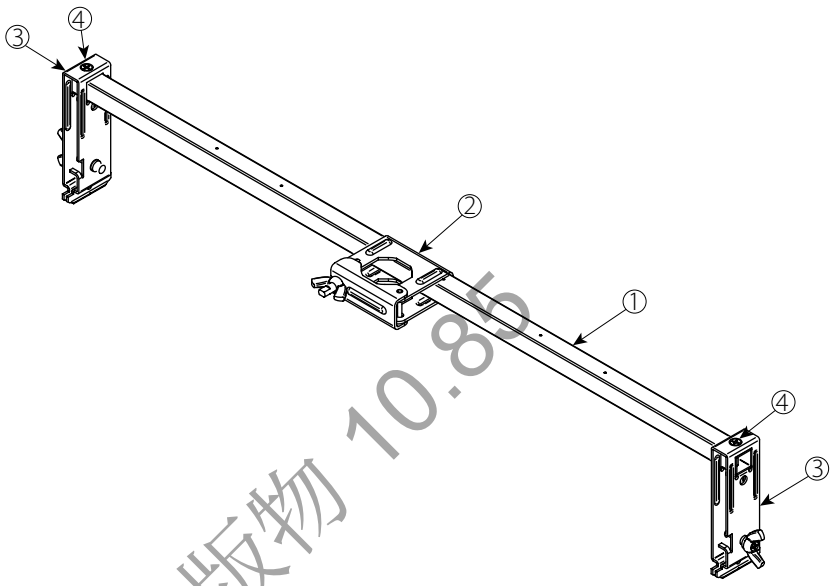


## AH5 系列非编织软管和 AB7 型支架组件

吊顶龙骨, 带凹装式喷淋头

注意: 软管允许按其它结构弯曲。图上所示的是典型的T型龙骨安装和当软管有一个 90° 弯曲时相应的最小净空尺寸。

| 软管间隙表 | | |
|---|---|---|
| 尺寸 | | UL<br>英寸/毫米 |
| R | 最小弯曲半径 | 4<br>102 |
| A | 最小 | 13 ⅝<br>346 |

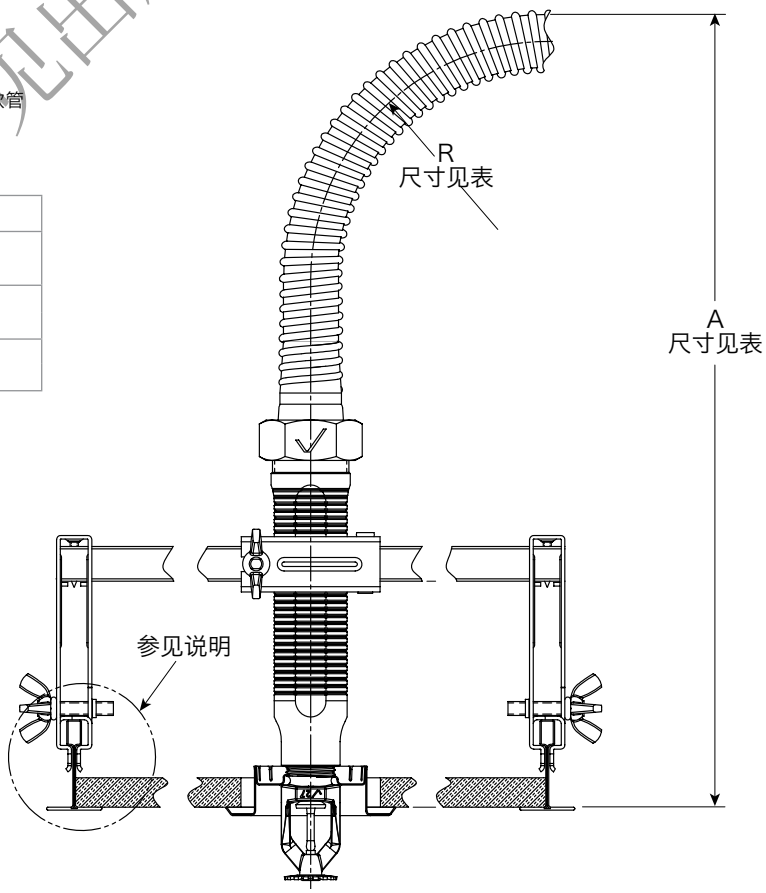


V2708 ½ 英寸/12.7 毫米最大凹入

停产产品见出版物 10.85

 © 2014 Victaulic 公司, 保留所有权利。

## AH5 系列非编织软管和 AB7 型支架组件

带隐藏式喷淋头的吊顶龙骨

注意：软管允许按其它结构弯曲。图上所示的是典型的T型龙骨安装和当软管有一个90° 弯曲时相应的最小净空尺寸。

| 软管间隙表 | | |
|---|---|---|
| 尺寸 | | UL<br>英寸/毫米 |
| R | 最小弯曲半径 | 4<br>102 |
| A | 最小 | 14 ⅝<br>372 |

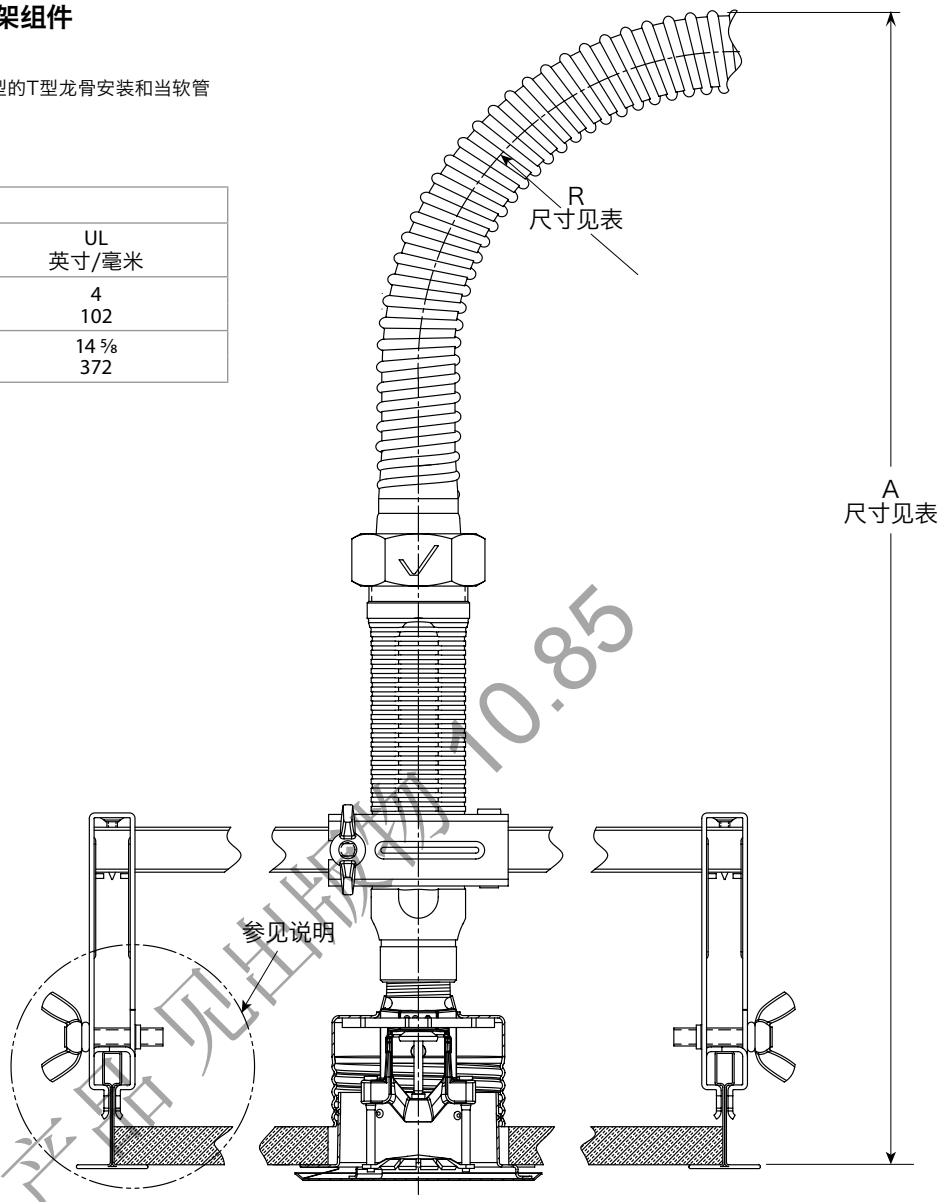


V3802 ½ 英寸/12.7 毫米最大凹入

停产产品见出版物10.85


© 2014 Victaulic 公司, 保留所有权利。

## 挠性软管平面弯曲特性

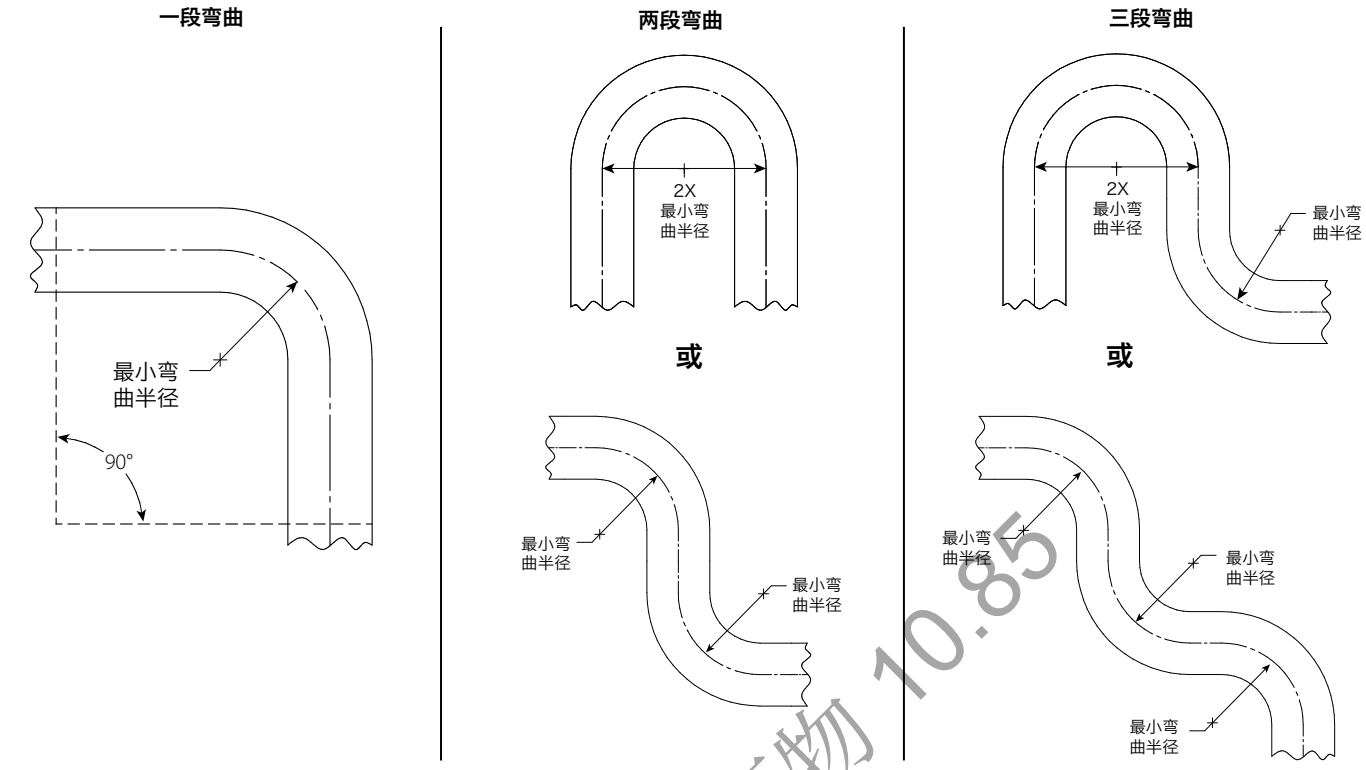


说明: 对于立面(三维) 弯曲, 注意软管上不得施以扭矩。

## 型号修正

| AH5 系列软管组件名称 | 接口尺寸 | AQU 系列软管组件名称 | AF 系列软管组件名称 |
|---|---|---|---|
| AH5-31 | ½ | AQU-31 | AF-31H |
| | ¾ | | AF-31T |
| AH5-36 | ½ | AQU-36 | AF-36H |
| | ¾ | | AF-36T |
| AH5-48 | ½ | AQU-48 | AF-48H |
| | ¾ | | AF-48T |
| AH5-60 | ½ | AQU-60 | AF-60H |
| | ¾ | | AF-60T |
| AH5-72 | ½ | AQU-72 | AF-72H |
| | ¾ | | AF-72T |

信达产品见出版物 10.85

**安装**
请参考适用于您正在安装产品的《I-100 Victaulic 现场安装手册》。Victaulic 产品的发货包均附有各类手册, 以提供全面的安装和组装数据, 也可在 www.victaulic.com 上获得PDF 格式的手册。

**担保**
有关担保细节, 请参阅现行价格表的担保一节, 或与 Victaulic 联系。

**说明**
该产品由 Victaulic 公司制造, 或按 Victaulic 规范制造。所有产品均应遵循 Victaulic 现行安装/装配说明进行安装。Victaulic 保留不经通告改变产品规格、设计和标准设备的权利, 且不对此承担任何责任或义务。

**商标**
Victaulic 和 VicFlex 乃 Victaulic 公司的注册商标。

 © 2014 Victaulic 公司, 保留所有权利。