Victaulic® VicFlex™ Serie FL-DRY/VS1

Rociadores secos de respuesta rápida/estándar, K5.6 (80)

10.91-SPA

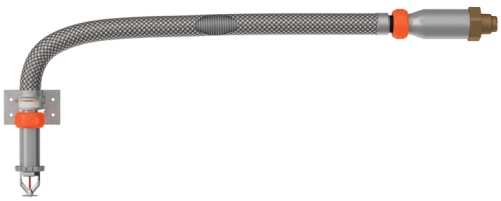

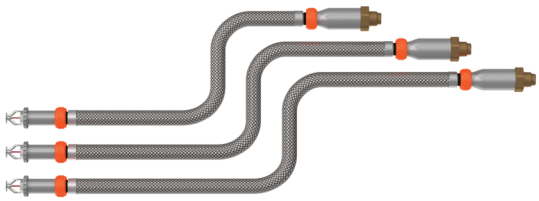

1.0 DESCRIPCIÓN DEL PRODUCTO

ROCIADOR COLGANTE DE MANGUITO Y FALDÓN DE RESPUESTA ESTÁNDAR	
SIN	**V3505**
ORIENTACIÓN	Colgante
FACTOR NOMINAL K/FACTOR MÉTRICO K	5.6/80
RESPUESTA	Estándar
CONEXIÓN	1" NPT/25 mm BSPT
MÁX. PRESIÓN DE TRABAJO	175 psi (1200 kPa)
EMBELLECEDOR	De manguito y faldón
LONGITUDES	38"/965 mm, 50"/1270 mm y 58"/1473 mm

ROCIADORES COLGANTES EMPOTRADOS DE RESPUESTA ESTÁNDAR	
SIN	**V3505**
ORIENTACIÓN	Colgante
FACTOR NOMINAL K/FACTOR MÉTRICO K	5.6/80
RESPUESTA	Estándar
CONEXIÓN	1" NPT/25 mm BSPT
MÁX. PRESIÓN DE TRABAJO	175 psi (1200 kPa)
EMBELLECEDOR	Empotrado
LONGITUDES	38"/965 mm, 50"/1270 mm y 58"/1473 mm

ROCIADOR COLGANTE DE MANGUITO Y FALDÓN DE RESPUESTA RÁPIDA	
SIN	**V3506**
ORIENTACIÓN	Colgante
FACTOR NOMINAL K/FACTOR MÉTRICO K	5.6/80
RESPUESTA	Rápida
CONEXIÓN	1" NPT/25 mm BSPT
MÁX. PRESIÓN DE TRABAJO	175 psi (1200 kPa)
EMBELLECEDOR	De manguito y faldón
LONGITUDES	38"/965 mm, 50"/1270 mm y 58"/1473 mm

ROCIADOR COLGANTE EMPOTRADO DE RESPUESTA RÁPIDA	
SIN	**V3506**
ORIENTACIÓN	Colgante
FACTOR NOMINAL K/FACTOR MÉTRICO K	5.6/80
RESPUESTA	Rápida
CONEXIÓN	1" NPT/25 mm BSPT
MÁX. PRESIÓN DE TRABAJO	175 psi (1200 kPa)
EMBELLECEDOR	Empotrado
LONGITUDES	38"/965 mm, 50"/1270 mm y 58"/1473 mm

ROCIADOR DE PARED HORIZONTAL DE MANGUITO Y FALDÓN DE RESPUESTA ESTÁNDAR	
SIN	**V3509**
ORIENTACIÓN	Horizontal de pared
FACTOR NOMINAL K/FACTOR MÉTRICO K	5.6/80
RESPUESTA	Estándar
CONEXIÓN	1" NPT/25 mm BSPT
MÁX. PRESIÓN DE TRABAJO	175 psi (1200 kPa)
EMBELLECEDOR	De manguito y faldón
LONGITUDES	38"/965 mm, 50"/1270 mm y 58"/1473 mm

CONSULTE SIEMPRE LAS NOTIFICACIONES AL FINAL DE ESTE DOCUMENTO SOBRE LA INSTALACIÓN, EL MANTENIMIENTO Y LA ATENCIÓN AL CLIENTE.

 © 2025 Victaulic Company. Todos los derechos reservados.

1.0 DESCRIPCIÓN DEL PRODUCTO (SIGUE)

ROCIADOR DE PARED HORIZONTAL EMPOTRADO DE RESPUESTA ESTÁNDAR	
SIN	**V3509**
ORIENTACIÓN	Horizontal de pared
FACTOR NOMINAL K/FACTOR MÉTRICO K	5.6/80
RESPUESTA	Estándar
CONEXIÓN	1" NPT/25 mm BSPT
MÁX. PRESIÓN DE TRABAJO	175 psi (1200 kPa)
EMBELLECEDOR	Empotrado
LONGITUDES	38"/965 mm, 50"/1270 mm y 58"/1473 mm

ROCIADOR DE PARED HORIZONTAL DE MANGUITO Y FALDÓN DE RESPUESTA RÁPIDA	
SIN	**V3510**
ORIENTACIÓN	Horizontal de pared
FACTOR NOMINAL K/FACTOR MÉTRICO K	5.6/80
RESPUESTA	Rápida
CONEXIÓN	1" NPT/25 mm BSPT
MÁX. PRESIÓN DE TRABAJO	175 psi (1200 kPa)
EMBELLECEDOR	De manguito y faldón
LONGITUDES	38"/965 mm, 50"/1270 mm y 58"/1473 mm

ROCIADOR DE PARED HORIZONTAL EMPOTRADO DE RESPUESTA RÁPIDA	
SIN	**V3510**
ORIENTACIÓN	Horizontal de pared
FACTOR NOMINAL K/FACTOR MÉTRICO K	5.6/80
RESPUESTA	Rápida
CONEXIÓN	1" NPT/25 mm BSPT
MÁX. PRESIÓN DE TRABAJO	175 psi (1200 kPa)
EMBELLECEDOR	Empotrado
LONGITUDES	38"/965 mm, 50"/1270 mm y 58"/1473 mm

ROCIADOR COLGANTE OCULTO DE RESPUESTA ESTÁNDAR	
SIN	**V3517**
ORIENTACIÓN	Colgante oculto
FACTOR NOMINAL K/FACTOR MÉTRICO K	5.6/80
RESPUESTA	Estándar
CONEXIÓN	1" NPT/25 mm BSPT
MÁX. PRESIÓN DE TRABAJO	175 psi (1200 kPa)
EMBELLECEDOR	Oculto
LONGITUDES	38"/965 mm, 50"/1270 mm y 58"/1473 mm

ROCIADOR COLGANTE OCULTO DE RESPUESTA RÁPIDA	
SIN	**V3518**
ORIENTACIÓN	Colgante oculto
FACTOR NOMINAL K/FACTOR MÉTRICO K	5.6/80
RESPUESTA	Rápida
CONEXIÓN	1" NPT/25 mm BSPT
MÁX. PRESIÓN DE TRABAJO	175 psi (1200 kPa)
EMBELLECEDOR	Oculto
LONGITUDES	38"/965 mm, 50"/1270 mm y 58"/1473 mm

PROTECTORES DISPONIBLES	
ROCIADOR	**V34**
COLGANTE	■
DE PARED	■

Prueba hidrostática de fábrica: 100 % @ 500 psi/3447 kPa/34 bar

Mín. Presión de trabajo: Colgante: 7 psi/48 kPa/0,5 bar

Temperatura nominal: Ver tablas del capítulo 2.0

 © 2025 Victaulic Company. Todos los derechos reservados.

2.0 CERTIFICACIONES/LISTADOS

APROBACIONES/LISTADOS					
SIN	**V3505**	**V3505**	**V3506**	**V3506**	**V3509**
Factor nominal K (gpm/(psi)^1/2)	5.6	5.6	5.6	5.6	5.6
Factor métrico K (lpm/(bar)^1/2)	80	80	80	80	80
Respuesta	Estándar	Estándar	Rápida	Rápida	Estándar
Tipo de deflector	De manguito y faldón	Empotrado	De manguito y faldón	Empotrado	De manguito y faldón SW
	Rangos de temperatura aprobados °F/ °C				
FM	135 °F/57 °C 155 °F/68 °C 175 °F/79 °C 200 °F/93 °C 286 °F/141 °C	135 °F/57 °C 155 °F/68 °C 175 °F/79 °C 200 °F/93 °C	135 °F/57 °C 155 °F/68 °C 175 °F/79 °C 200 °F/93 °C	135 °F/57 °C 155 °F/68 °C 175 °F/79 °C 200 °F/93 °C	135 °F/57 °C 155 °F/68 °C 175 °F/79 °C 200 °F/93 °C 286 °F/141 °C
cULus	135 °F/57 °C 155 °F/68 °C 175 °F/79 °C 200 °F/93 °C 286 °F/141 °C	135 °F/57 °C 155 °F/68 °C 175 °F/79 °C 200 °F/93 °C 286 °F/141 °C	135 °F/57 °C 155 °F/68 °C 175 °F/79 °C 200 °F/93 °C 286 °F/141 °C	135 °F/57 °C 155 °F/68 °C 175 °F/79 °C 200 °F/93 °C 286 °F/141 °C	135 °F/57 °C 155 °F/68 °C 175 °F/79 °C 200 °F/93 °C 286 °F/141 °C

APROBACIONES/LISTADOS					
SIN	**V3509**	**V3510**	**V3510**	**V3517[3]**	**V3518[3]**
Factor nominal K (gpm/(psi)^1/2)	5.6	5.6	5.6	5.6	5.6
Factor métrico K (lpm/(bar)^1/2)	80	80	80	80	80
Respuesta	Estándar	Rápida	Rápida	Estándar	Rápida[1]
Tipo de deflector	Empotrado SW	De manguito y faldón SW	Empotrado SW	Oculto	Oculto[2]
	Rangos de temperatura aprobados °F/ °C				
FM	135 °F/57 °C 155 °F/68 °C 175 °F/79 °C 200 °F/93 °C	135 °F/57 °C 155 °F/68 °C 175 °F/79 °C 200 °F/93 °C	135 °F/57 °C 155 °F/68 °C 175 °F/79 °C 200 °F/93 °C	–	135 °F/57 °C 155 °F/68 °C 175 °F/79 °C 200 °F/93 °C
cULus	135 °F/57 °C 155 °F/68 °C 175 °F/79 °C 200 °F/93 °C 286 °F/141 °C	135 °F/57 °C 155 °F/68 °C 175 °F/79 °C 200 °F/93 °C 286 °F/141 °C	135 °F/57 °C 155 °F/68 °C 175 °F/79 °C 200 °F/93 °C 286 °F/141 °C	135 °F/57 °C 155 °F/68 °C 175 °F/79 °C 200 °F/93 °C	135 °F/57 °C 155 °F/68 °C 175 °F/79 °C 200 °F/93 °C

1 El modelo V3518 es un rociador FM de respuesta estándar.

2 El modelo V3518 figura en la lista como UL de respuesta estándar cuando se instala en una sala blanca con una tapa con junta. Las juntas de sala blanca son opcionales y se encargan por separado.

3 Estos rociadores deben estar ventilados. No se permiten las instalaciones con aire a presión positiva por encima de la carcasa.

NOTAS

- La Serie VS1/Estilo V35 VicFlex ha sido probada y evaluada por Spears® y es aceptable para los productos Spears® de CPVC y por lo tanto está cubierta por el Plan de Protección del Instalador Spears® FlameGuard®.
- A efectos de diseño del sistema, no se requiere ningún cálculo de longitud equivalente.

NÚMERO MÁXIMO DE CURVATURAS PERMITIDAS		
Longitud del rociador pulgadas mm	**Número máximo admisible de curvas de 90˚ con un radio de 2"/51 mm para el listado UL**	**Número máximo admisible de curvas de 90 ° con un radio de 7"/178 mm para la aprobación FM**
38.0 965	4	2
50.0 1270	4	3
58.0 1473	4	4

Agencia	Estilos de soporte aprobados/listados	Protectores aprobados/listados
UL	VB1, VB2, VB3, VB4	
FM	VB1, VB2, VB3, VB4. VB5, VBBA	V34

 © 2025 Victaulic Company. Todos los derechos reservados.

3.0 ESPECIFICACIONES DEL MATERIAL

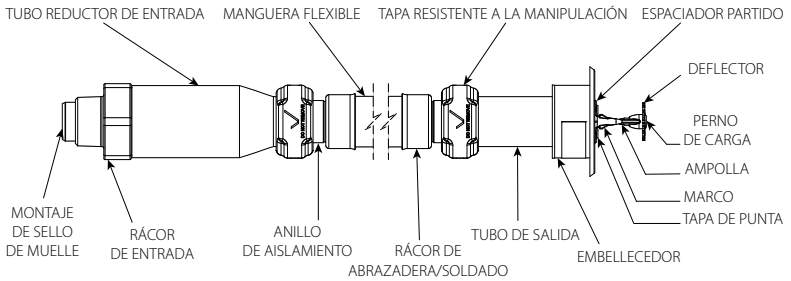

Deflector: Latón
Diámetro nominal de la ampolla:
Respuesta rápida: 3,0 mm
Respuesta estándar: 5,0 mm
Espaciador partido: Acero inoxidable
Tornillo de carga: Latón
Tapa de punta: Acero inoxidable
Conjunto del sello de muelle: Aleación de berilio níquel y acero inoxidable con revestimiento de PTFE
Marco: Latón
Protector (opcional): Acero al carbono, galvanizado
Manguera flexible: Acero inoxidable
Rácor de abrazadera/soldado: Acero inoxidable
Sello de junta: Victaulic EPDM
Anillo de aislamiento: Nylon
Racores de manguito: Acero al carbono, galvanizado
Conexión de entrada: Latón
Tubo externo: Acero inoxidable
Copa oculta: Acero al carbono, galvanizado
Junta de la tapa oculta: Nitrilo blanco (sólo en salas blancas)
Soportes: Acero al carbono, galvanizado
Embellecedor: Acero inoxidable
Rácor reductor de entrada: Acero al carbono, galvanizado
Tapa resistente a la manipulación: Polipropileno

3.1 ESPECIFICACIONES DE ACCESORIOS

Acabados del rociador:

- ☐ **Estándar:** VC-250
- ☐ RAL 9010 pintado en blanco
- ☐ Negro

 © 2025 Victaulic Company. Todos los derechos reservados.

4.0 DIMENSIONES

Detalles del producto y componentes opcionales

Rociador seco Serie VS1

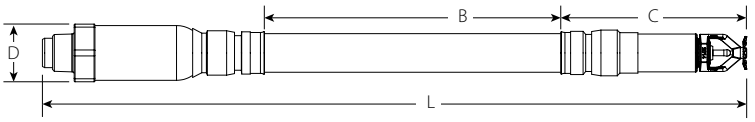

Longitud del rociador pulgadas mm	Longitud total (colgante) L pulgadas mm	Longitud activa B pulgadas mm	Longitud extremo de salida C pulgadas mm	D.E. máximo D pulgadas mm
38 965	39.2 995	25.1 638	6.5 165	2.2 56
50 1270	51.2 1300	37.1 943	6.5 165	2.2 56
58 1475	59.2 1505	45.1 1145	6.5 165	2.2 56

NOTA

- Añada ½" a la longitud total y a la longitud del extremo de salida para aumentar la longitud del deflector de pared lateral

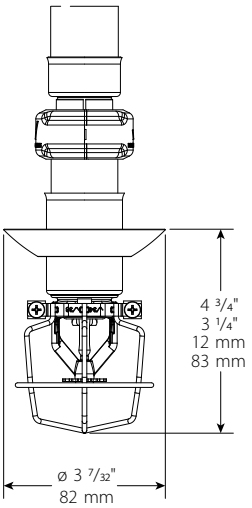

Soporte Estilo VB1

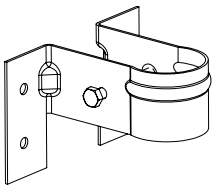

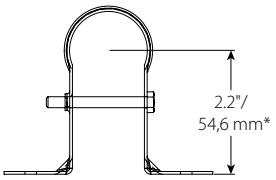

*Nota: Punto central teórico del rociador en el soporte.

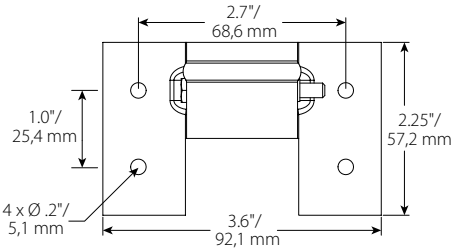

 © 2025 Victaulic Company. Todos los derechos reservados.

4.0 DIMENSIONES (SIGUE)

Soporte Estilo VB2
Colgante empotrado, techos suspendidos

Pieza	Descripción
1	Barra cuadrada de 24"/610 mm o 48"/1220 mm
2	Soporte central patentado 1-Bee
3	Soporte de extremo

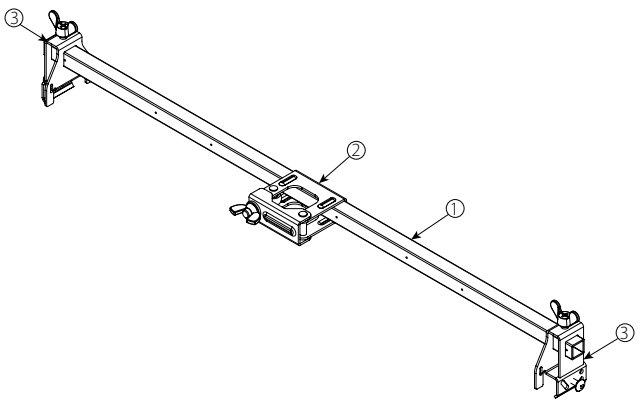

Soporte Estilo VB3
Colgante oculto, techos suspendidos

Pieza	Descripción
1	Barra cuadrada de 24"/610 mm o 48"/1220 mm
2	Soporte central patentado 1-Bee
3	Soporte de extremo

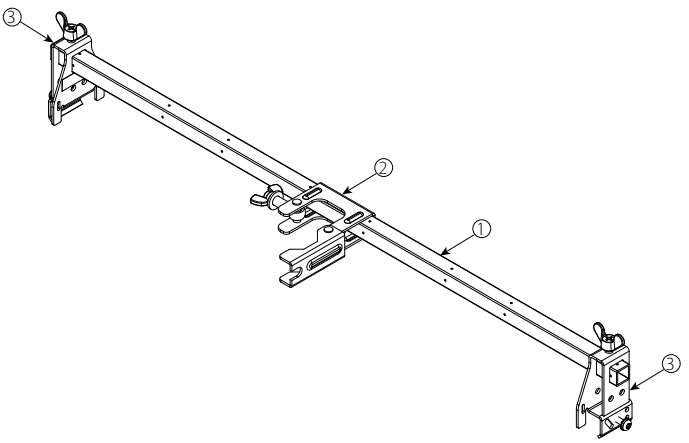

Soporte Estilo VB4
Manguito y faldón colgante, techos suspendidos

Pieza	Descripción
1	Barra cuadrada de 24"/610 mm o 48"/1220 mm
2	Soporte central
3	Soporte de extremo

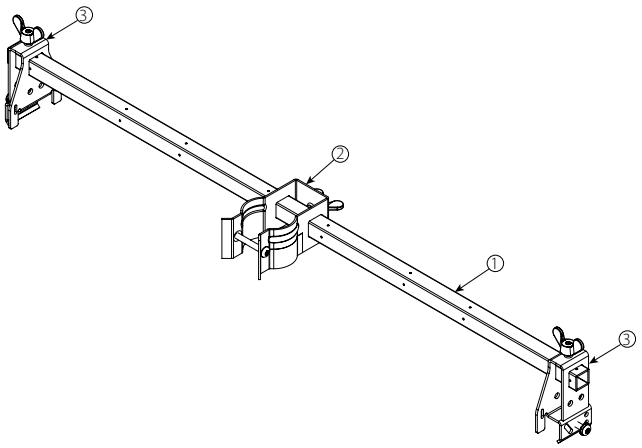

Soporte Estilo VB5
Rejilla para Centro de datos, vigueta de madera/metal

Pieza	Descripción
1	Barra cuadrada de 24"/610 mm o 48"/1220 mm
2	Soporte central
3	Soporte de extremo

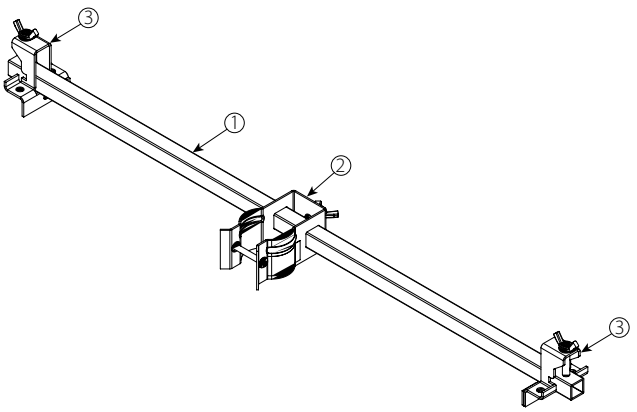

 © 2025 Victaulic Company. Todos los derechos reservados.

4.0 DIMENSIONES (SIGUE)

Soporte Estilo VBBA

Montaje sobre el piso, montaje en voladizom montaje temporal

Pieza	Descripción
1	Placa de montaje
2	Barra cuadrada
3	Tornillo de cabeza
4	Cuerpo del soporte

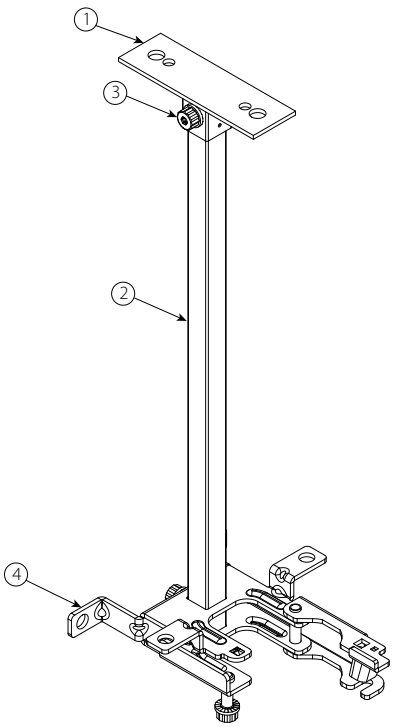

 © 2025 Victaulic Company. Todos los derechos reservados.

4.1 DIMENSIONES

Acabados del rociador: Dimensiones y condiciones de montaje

NOTA

- Los dibujos se muestran con grosor de techo acabado de ⅝". Se requerirán ajustes en las dimensiones “B” y “C” si el grosor del techo acabado se desvía del dibujo.

Colgante empotrado:

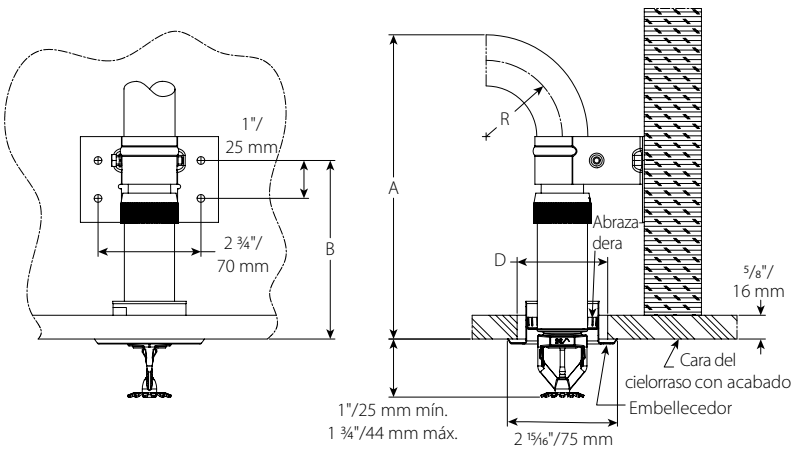

Tabla de separaciones		
Medida	pulgadas mm	
Radio de curvatura mínimo “R”	2 50	7 175
Espacio mínimo de instalación requerido “A”	7⅝ 193	12⅝ 320
Ubicación del orificio del perno de montaje “B”	4¾ 119	
Diámetro del orificio del techo “D”	2 – 2⅜ 50 – 60	

NOTA

- Los tamaños se muestran con embellecedor de ¾" en la mitad del rango de ajuste de altura.

 © 2025 Victaulic Company. Todos los derechos reservados.

4.2 DIMENSIONES

Ubicación del soporte alternativo colgante empotrado

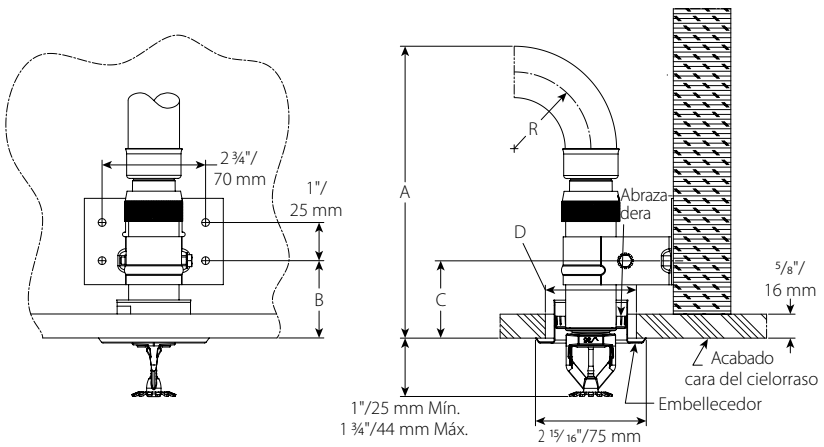

Tabla de separaciones		
Medida	pulgadas mm	
Radio de curvatura mínimo "R"	2 50	7 175
Espacio mínimo de instalación requerido "A"	7 5/8 193	12 5/8 320
Ubicación del orificio del perno de montaje "B"	2 50	
Diámetro del orificio del techo "D"	2 – 2 3/8 50 – 60	

NOTA

- Los tamaños se muestran con embellecedor de ¾" en la mitad del rango de ajuste de altura.

 © 2025 Victaulic Company. Todos los derechos reservados.

4.3 DIMENSIONES

Colgante de manguito y faldón

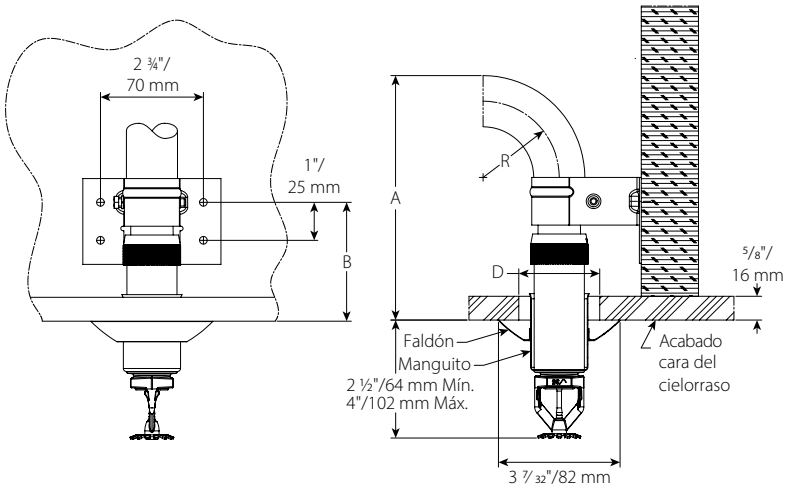

Tabla de separaciones		
Medida	pulgadas mm	
Radio de curvatura mínimo "R"	2 50	7 175
Espacio mínimo de instalación requerido "A"	6 ½ 163	11 ½ 290
Ubicación del orificio del perno de montaje "B"	3 ⅛ 79	
Diámetro del orificio del techo "D"	1 ¾ – 2 ⅛ 44 – 54	

4.4 DIMENSIONES

Colgante oculto

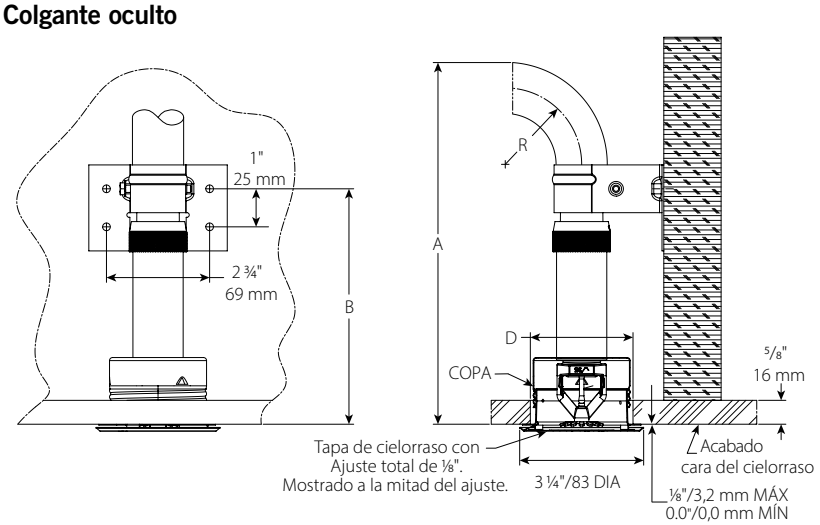

Tabla de separaciones		
Medida	pulgadas mm	
Radio de curvatura mínimo "R"	2 50	7 175
Espacio mínimo de instalación requerido "A"	9 ½ 241	14 ½ 369
Ubicación del orificio del perno de montaje "B"	6 ¼ 157	
Diámetro del orificio del techo "D"	2 ⅝ – 2 ¾ 67 – 70	

 © 2025 Victaulic Company. Todos los derechos reservados.

4.5 DIMENSIONES

Ubicación del soporte alternativo colgante oculto

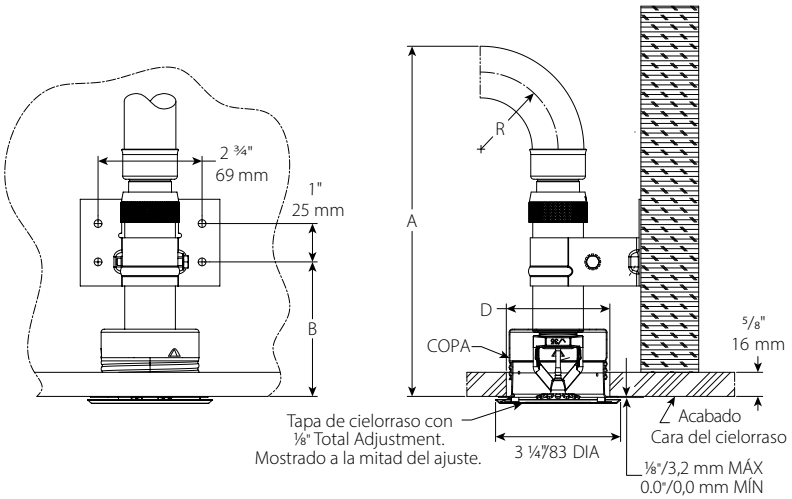

Tabla de separaciones		
Medida	pulgadas mm	
Radio de curvatura mínimo "R"	2 50	7 175
Espacio mínimo de instalación requerido "A"	9⅛ 231	14⅛ 358
Ubicación del orificio del perno de montaje "B"	3½ 89	
Diámetro del orificio del techo "D"	2⅝ – 2¾ 67 – 70	

4.6 DIMENSIONES

Pared lateral del faldón y manguito

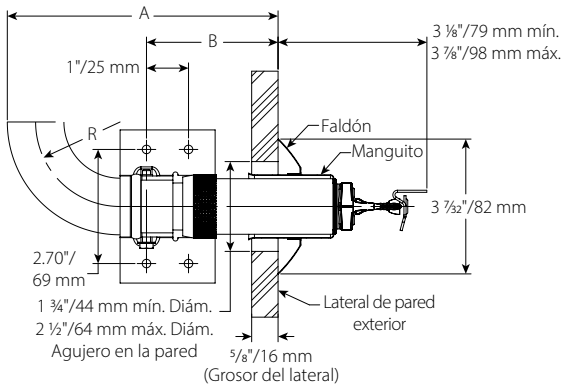

Tabla de separaciones		
Medida	pulgadas mm	
Radio de curvatura mínimo "R"	2 50	7 175
Espacio mínimo de instalación requerido "A"	6½ 163	11½ 290
Ubicación del orificio del perno de montaje "B"	3⅛ 79	
Diámetro del orificio del techo "D"	1¾ – 2⅛ 44 – 54	

 © 2025 Victaulic Company. Todos los derechos reservados.

4.7 DIMENSIONES

Pared lateral empotrado

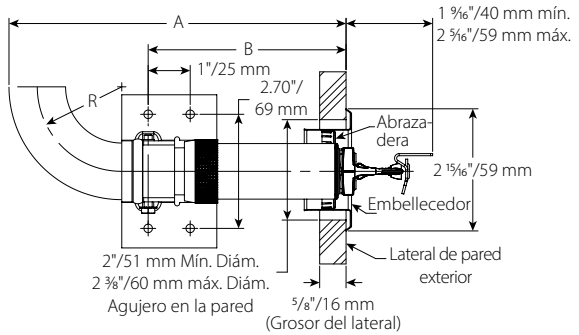

Tabla de separaciones		
Medida	pulgadas mm	
Radio de curvatura mínimo "R"	2 50	7 175
Espacio mínimo de instalación requerido "A"	8 203	13 330
Ubicación del orificio del perno de montaje "B"	4 3/4 119	
Diámetro del orificio del techo "D"	2 – 2 3/8 51 – 60	

4.8 DIMENSIONES

Ubicación del soporte alternativo de pared lateral empotrado

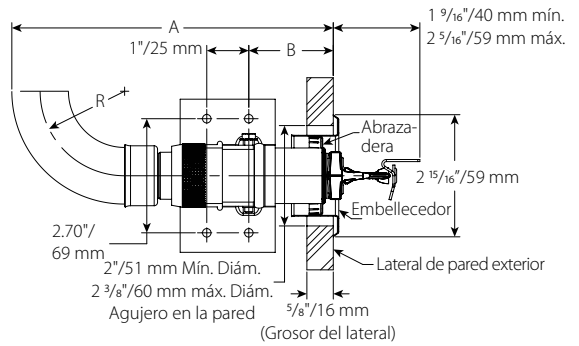

Tabla de separaciones		
Medida	pulgadas mm	
Radio de curvatura mínimo "R"	2 50	7 175
Espacio mínimo de instalación requerido "A"	8 203	13 330
Ubicación del orificio del perno de montaje "B"	2 51	
Diámetro del orificio del techo "D"	2 – 2 3/8 51 – 60	

 © 2025 Victaulic Company. Todos los derechos reservados.

4.9 DIMENSIONES

Colgante empotrado VB2

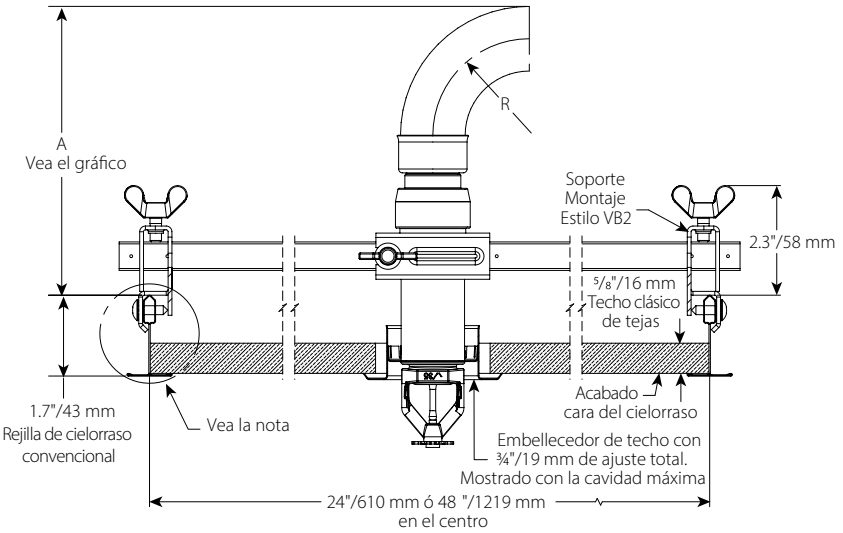

Colgante empotrado

Tabla de separaciones		
Medida	pulgadas mm	
Radio de curvatura mínimo "R"	2 50	7 175
Espacio mínimo de instalación requerido "A"	6 ½ 163	11 ½ 290

NOTA

- Las diferentes estructuras de cielorraso, soportes y rociadores están permitidas, pero podrían causar diferencias de separación respecto de las figuras anteriores.

 © 2025 Victaulic Company. Todos los derechos reservados.

4.10 DIMENSIONES

Colgante oculto VB3

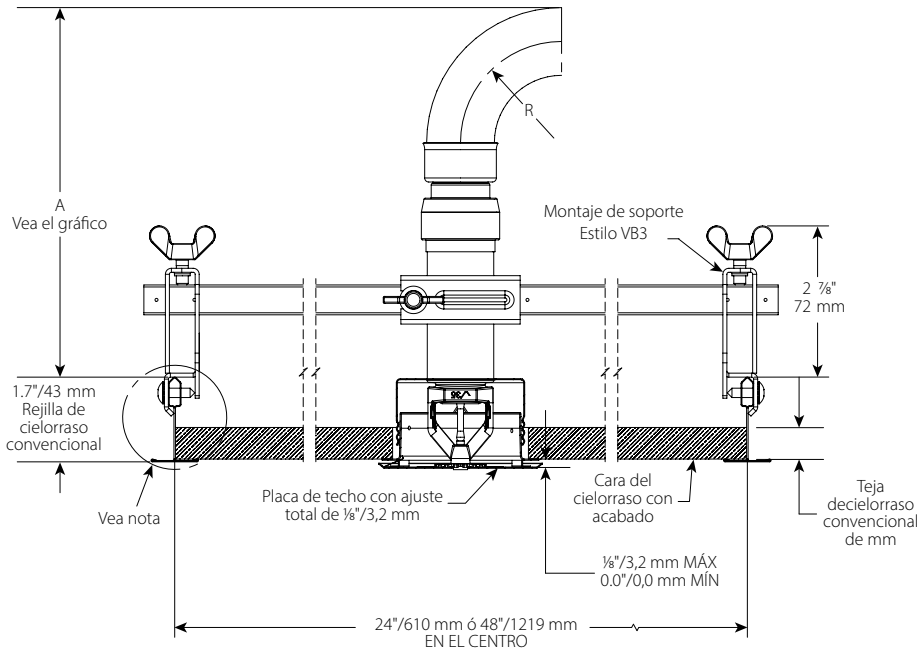

Tabla de separaciones		
Medida	pulgadas mm	
Radio de curvatura mínimo "R"	2 50	7 175
Espacio mínimo de instalación requerido "A"	7⅝ 193	12⅝ 320

NOTA

- Las diferentes estructuras de cielorraso, soportes y rociadores están permitidas, pero podrían causar diferencias de separación respecto de las figuras anteriores.

 © 2025 Victaulic Company. Todos los derechos reservados.

4.11 DIMENSIONES

Colgante de manguito y faldón VB4

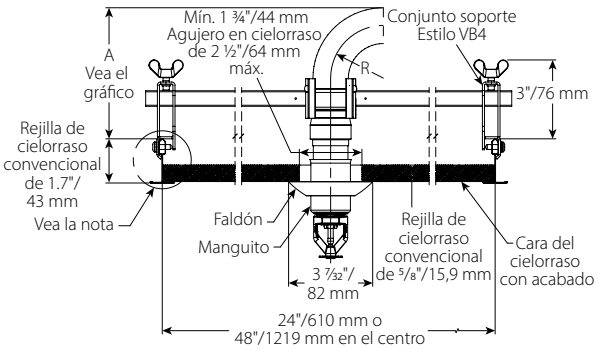

Colgante de manguito y faldón

Tabla de separaciones		
Radio de curvatura		
	pulgadas mm	pulgadas mm
Radio de curvatura mínimo "R"	2 51	7 178
Espacio mínimo de instalación requerido "A"	5 127	10 254

NOTA

- Las diferentes estructuras de cielorraso, soportes y rociadores están permitidas, pero podrían causar diferencias de separación respecto de las figuras anteriores.

 © 2025 Victaulic Company. Todos los derechos reservados.

4.12 DIMENSIONES

Soporte de rejilla VB5 para Centro de datos

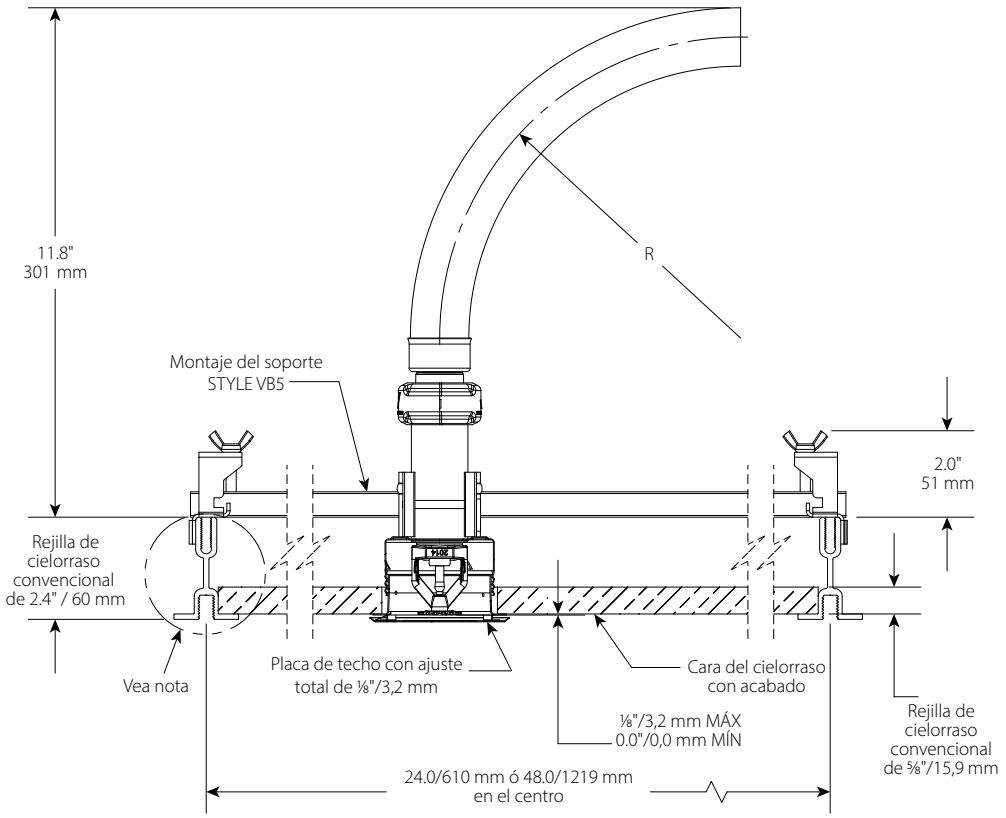

Tabla de separaciones	
Radio de curvatura	
	pulgadas mm
Radio de curvatura mínimo "R"	7 178
Espacio mínimo de instalación requerido "A"	11.8 300

NOTA

- Las diferentes estructuras de cielorraso, soportes y rociadores están permitidas, pero podrían causar diferencias de separación respecto de las figuras anteriores.

 © 2025 Victaulic Company. Todos los derechos reservados.

4.13 DIMENSIONES

Soporte Estilo VBBA

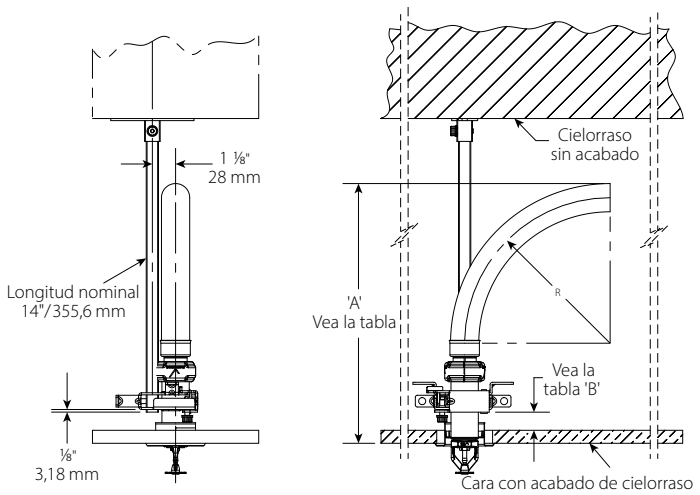

Tabla de separaciones		
Radio de curvatura		
	empotrado pulgadas mm	**oculto** pulgadas mm
Radio de curvatura mínimo "R"	7 178	
Espacio mínimo de instalación requerido "A"	12.5 317	14.0 354
Distancia "B" desde parte superior de la placa de cielorrasoconvencional a la parte inferior de la compuerta	0.9 22,8	2.4 61,0

 © 2025 Victaulic Company. Todos los derechos reservados.

4.13 DIMENSIONES (SIGUE)

Soporte Estilo VBBA

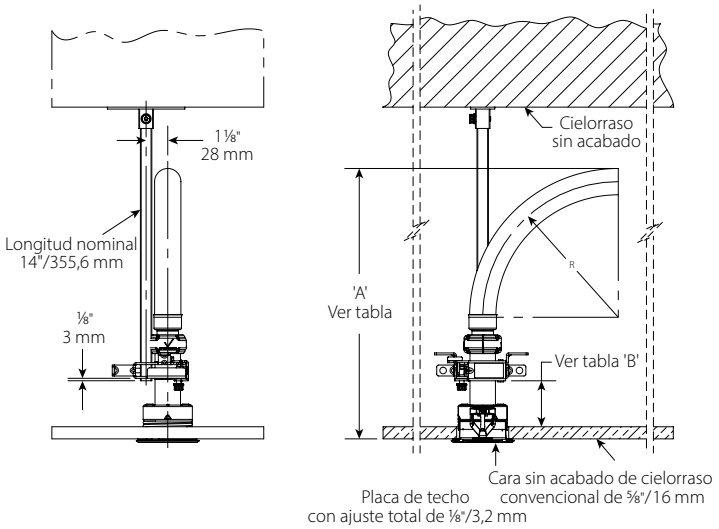

Tabla de separaciones		
Radio de curvatura		
	empotrado pulgadas mm	**oculto** pulgadas mm
Radio de curvatura mínimo "R"	7 178	
Espacio mínimo de instalación requerido "A"	12.5 317	14.0 354
Distancia "B" desde parte superior de la placa de cielorrasoconvencional a la parte inferior de la compuerta	0.9 22,8	2.4 61,0

 © 2025 Victaulic Company. Todos los derechos reservados.

4.14 DIMENSIONES

Separaciones para derivaciones

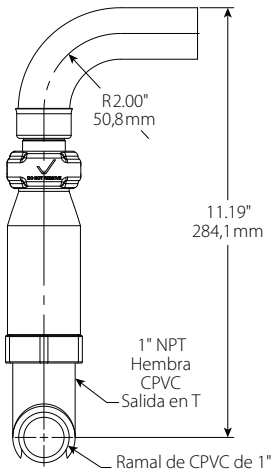

Tabla de separaciones		
Radio de curvatura		
	pulgadas mm	pulgadas mm
Radio de curvatura mínimo "R"	2 51	7 178
Espacio mínimo de instalación requerido "A"	11.2 284	16.2 411

 © 2025 Victaulic Company. Todos los derechos reservados.

5.0 PRESTACIONES

Protección contra congelación

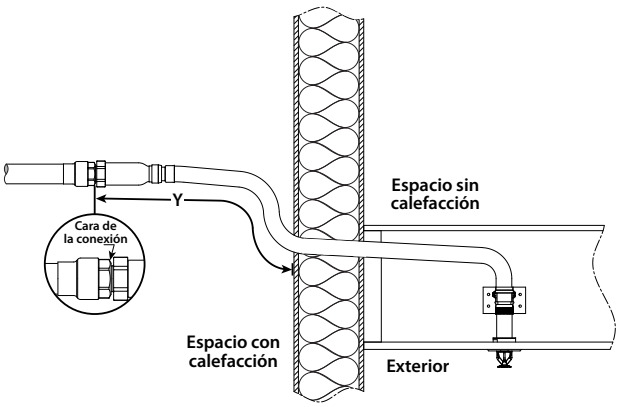

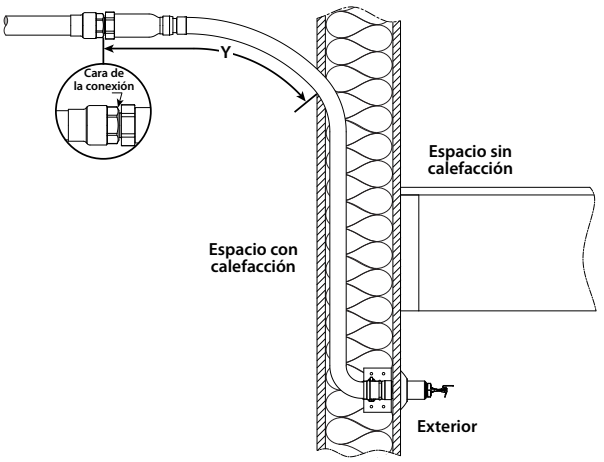

Temperatura ambiente Expuesta a final de descarga de rociador °F °C	Longitud mínima de cilindro expuesto "Y" pulgadas mm		
	40 °F/4 °C	50 °F/10 °C	60 °F/16 °C
40 4	0 0	0 0	0 0
30 –1	0 0	0 0	0 0
20 –7	4 100	0 0	0 0
10 –12	8 200	1 25	0 0
0 –18	12 300	3 75	0 0
–10 –23	14 350	4 100	1 25
–20 –29	14 350	6 150	3 75
–30 –34	16 400	8 200	4 100
–40 –40	18 450	8 200	4 100
–50 –46	20 500	10 250	6 150
–60 –51	20 500	10 250	6 150

NOTA

- Las longitudes mínimas de cilindro expuesto consideran velocidades del viento de hasta 30 mph/48 kph

Número máximo de curvaturas permitidas

Longitud del rociador pulgadas mm	Número máximo de curvaturas de 90 ° permitidas Radio de curvatura 2"/51 mm para listado UL	Número máximo de curvaturas de 90 ° permitidas Radio de curvatura 7"/178 mm para aprobación FM
38 965	4	2
50 1270	4	3
58 1475	4	4

 © 2025 Victaulic Company. Todos los derechos reservados.

6.0 NOTIFICACIONES

ADVERTENCIA

- **Lea y comprenda todas las instrucciones antes de instalar cualquier producto Victaulic.**
- **Compruebe siempre que el sistema de tuberías esté completamente vacío y despresurizado inmediatamente antes de instalar, quitar, ajustar o mantener cualquier producto para tuberías de Victaulic.**
- **Use gafas de seguridad, casco y calzado de protección.**
- **Estos productos se deben usar únicamente en sistemas de protección contra incendios diseñados e instalados de acuerdo con las normas vigentes de la National Fire Protection Association (NFPA 13, 13D, 13R, etc.) u otras equivalentes, y según las disposiciones de los códigos de construcción y protección contra incendios correspondientes. Estas normas y códigos contienen información importante sobre la protección de los sistemas contra temperaturas de congelamiento, corrosión, daño mecánico, etc.**
- **El instalador deberá comprender el uso de este producto y las razones por las que se especificó para esta aplicación particular.**
- **El instalador deberá entender las normas de seguridad comunes de la industria y las potenciales consecuencias una instalación incorrecta del producto.**

ADVERTENCIA

- **Es responsabilidad del diseñador del sistema verificar la idoneidad de la manguera flexible de acero inoxidable Serie 300 para su utilización con los fluidos proyectados en el sistema de tuberías y el entorno exterior.**
- **El efecto de la composición química, del nivel de pH, de la temperatura operativa, del nivel de cloruro, del nivel de oxígeno y del caudal en la manguera flexible de acero inoxidable Serie 300 debe ser evaluado por el responsable de formular las especificaciones para confirmar que la vida útil del sistema sea aceptable según el servicio que prestará.**
- **Es responsabilidad del propietario de un edificio o su agente autorizado indicar al instalador del sistema de rociador que el suministro de agua podría contaminarse con (o podría crear) corrosión influida microbiológicamente (CIM), incluyendo lo que requiera NFPA 13. Si no se identifican los problemas de calidad del agua adversa, puede afectar al producto VicFlex e invalidar la garantía del fabricante.**

El incumplimiento de estas instrucciones puede provocar fallos en el producto, lesiones graves y/o daños materiales.

NO pinte, revista ni ignifugue la parte de entrada/salida del rociador seco Serie VS1. La manguera trenzada y los racores de accesorios del rociador Serie VS1 pueden pintarse o revestirse, siempre que la pintura o el revestimiento sean compatibles con material de acero inoxidable. Esto incluye la penetración mediante un espacio anual relleno con ignifugante de un cortafuegos. El material ignífugo en contacto directo con la manguera trenzada flexible no impedirá la funcionalidad del rociador seco Serie VS1, siempre que los componentes se instalen conforme a las instrucciones de instalación de Victaulic.

 © 2025 Victaulic Company. Todos los derechos reservados.

6.0 NOTIFICACIONES (CONTINUACIÓN)

Notas importantes de instalación

1. Instalar siempre conforme a la norma NFPA 13 en sistemas de rociadores y aplicar las hojas técnicas FM.
2. Instalar y apretar la tuerca hexagonal oscilante en la entrada del rácor de entrada del rociador solamente.
3. No retirar el deflector ni el extremo de entrada del rociador.

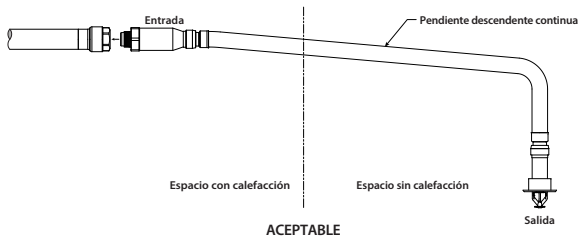

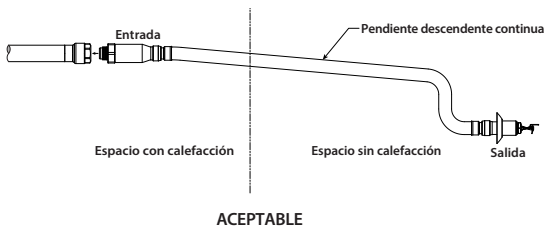

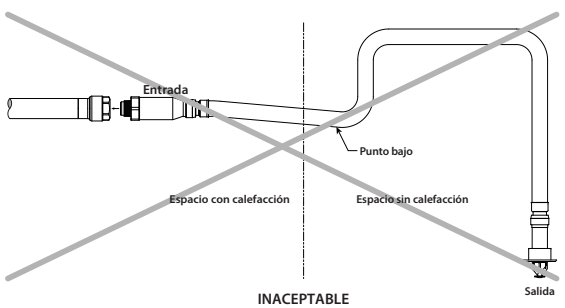

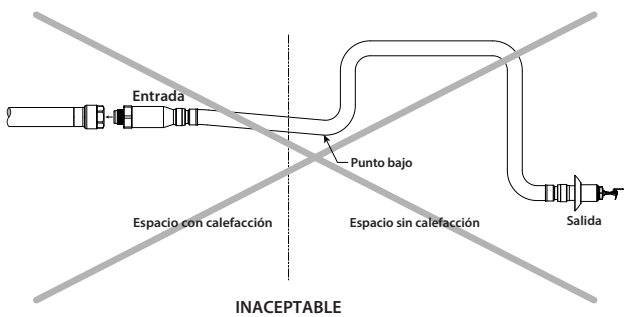

 © 2025 Victaulic Company. Todos los derechos reservados.

6.0 NOTIFICACIONES (CONTINUACIÓN)

SOLO PARA SISTEMAS SECOS:

- La entrada del rociador seco Serie VS1 debe instalarse solo en la salida de un rácor (excepto codos) o en una salida soldada conforme a las dimensiones exigidas en ANSI B16.3 y ANSI B16.4, Clase 125 y Clase 150. Use un rácor de prueba para confirmar la conexión y comprobar que no haya interferencias entre el rociador y el rácor.

Los rociadores secos Serie VS1 en espacios sin calefacción deben instalarse en pendiente descendente continua en toda su longitud desde la conexión de ramal hasta el rociador. No debe haber puntos bajos a lo largo del rociador seco Serie VS1. En espacios sin calefacción no se permite instalar rociadores secos Serie VS1 en la parte superior del ramal de tuberías.

Los rociadores secos Serie VS1 deben instalarse en el lateral o desde la parte inferior de los tubos del ramal. En un espacio con calefacción, si una parte del rociador seco Serie VS1 instalado en la parte superior del ramal pasa por un espacio sin calefacción, deberá instalarse con una caída continua en toda la parte expuesta desde la pared interna hasta la salida del rociador. No debe haber puntos bajos localizados en la longitud del rociador seco en el espacio no calefaccionado. Vea el diagrama siguiente.

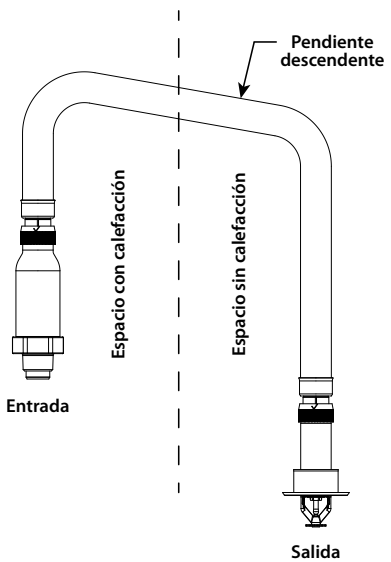

SOLO PARA SISTEMAS HÚMEDOS:

- NO instale rociadores secos Victaulic® VicFlex™Serie VS1 en codos roscados, acoplamientos rosca-rosca o racores que impidan la penetración de la rosca. La entrada del rociador seco Victaulic® VicFlex™ Serie VS1 NO debe tocar fondo en el rácor. Utilice una conexión de muestra para confirmar un montaje correcto.
- Para garantizar un caudal fluido durante la operación, el rociador seco Victaulic® VicFlex™ Serie VS1 debe instalarse en una conexión que evite la acumulación de agua y residuos en la entrada del rociador seco.
- Compruebe que se mida la longitud del cuerpo expuesta en el espacio con calefacción y que se mantenga conforme al cuadro de la página 1.

En un espacio con calefacción, si una parte del rociador seco Serie VS1 pasa por un espacio sin calefacción, deberá instalarse con una caída continua en toda su longitud expuesta desde la pared interna hasta la salida del rociador seco. No debe haber puntos bajos localizados en la longitud del rociador seco en el espacio no calefaccionado. Vea el diagrama arriba.

 © 2025 Victaulic Company. Todos los derechos reservados.

7.0 MATERIALES DE REFERENCIA

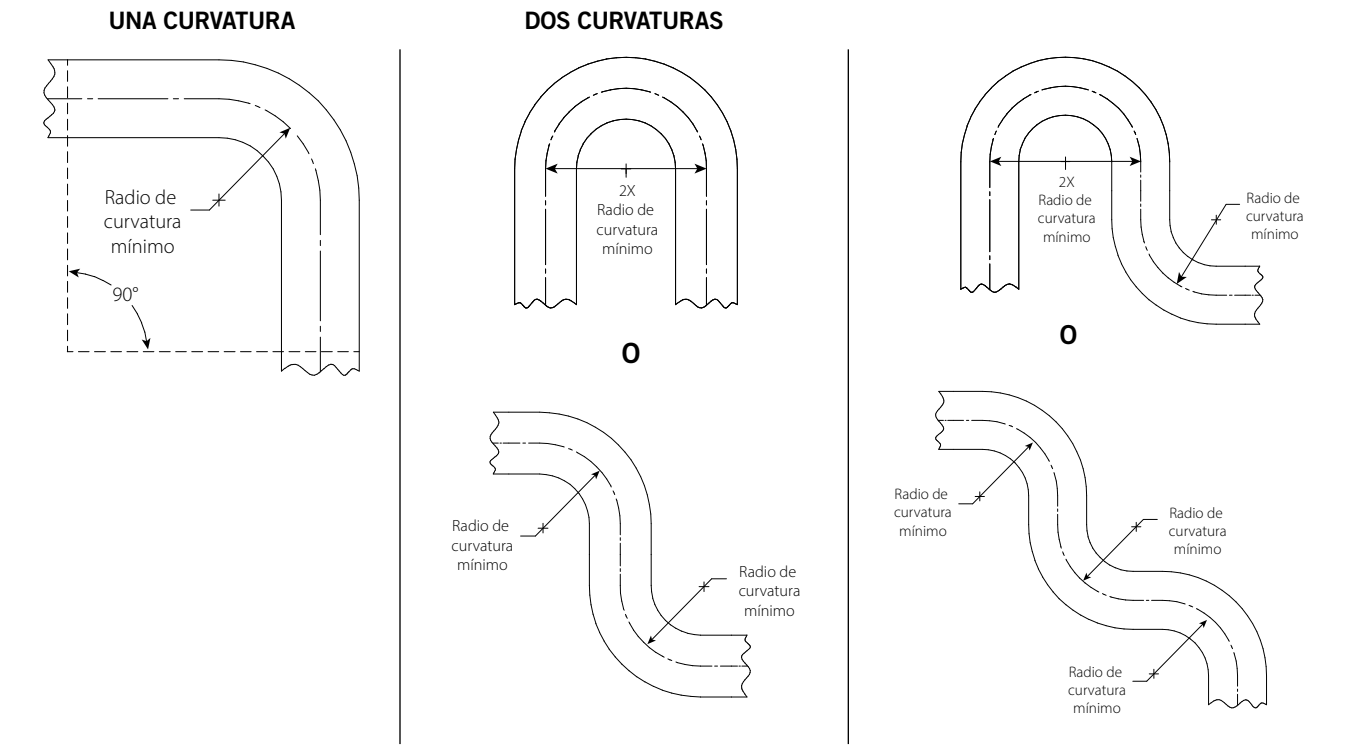

NOTA
En las curvaturas fuera de plano (tridimensionales), se debe tener cuidado de no aplicar fuerza torsional en el rociador.

Valores de carga máxima de VicFlex

Serie FL-DRY/VS1 con soporte de 24"

Longitud	Carga total		Máx. Carga uniforme	
in / mm	lb	N	lb/ft lineal	N/m lineal
38 / 965	5.5	24,5	2.8	40,2
50 / 1270	5.9	26,2	3.0	43,0
58 / 1473	6.2	27,6	3.1	45,3

Serie FL-DRY/VS1 con soporte de 48"

Longitud	Carga total		Máx. Carga uniforme	
in / mm	lb	N	lb/ft lineal	N/m lineal
38 / 965	6.8	30,2	1.7	24,8
50 / 1270	7.2	32,0	1.8	26,2
58 / 1473	7.5	33,4	1.9	27,4

La carga total se define como la suma de los pesos de lo siguiente:

- Rociador Serie DRY-SC/VS1
- El conjunto de soporte (cualquier modelo de soporte Victaulic del tamaño asociado correspondiente)

ASTM C 635: Capacidades de transporte de carga del sistema de suspensión (extracto)

Sistema de suspensión	Longitud efectiva	Mín. Carga uniforme permitida	
	ft/m	lb/pie lineal	N/m lineal
Suspensión directa	Ligera	5	75,7
	Intermedia	12	181
	Gruesa	16	241,7

RESUMEN: La clasificación de trabajo del sistema de suspensión directa conforme ASTM C 635 admite el peso máximo con agua en el interior del rociador Serie FL-DRY/VS1 y el soporte VicFlex.

 © 2025 Victaulic Company. Todos los derechos reservados.

VICFLEX™ ESTILO VS1 FORMULARIO DE PEDIDO DE ROCIADOR SECO

ENVIAR A:

Nombre:	**Fecha del pedido:**
Dirección:	**Nº de pedido:**
	Enviar por:
Ciudad:	**Etiqueta:**
Estado/Prov.:	**Firma*:**
Zip/Código postal:	* Acepto comprar los rociadores secos especificados en el formulario que NO SON RETORNABLES NI CANCELABLES.

CONFIGURADOR DE CÓDIGO DE PIEZA: Configure el código de pieza con las **opciones** del cuadro siguiente. NO enmarque la longitud del tubo y los incrementos. Escriba la longitud y la cantidad deseada de cada uno en la tabla siguiente. Añada más formularios si necesita más espacio. **Cada configuración se debe pedir en formularios separados.**

A	3F					4				
Clase	**Estilo**	**Conexión**	**Deflector**	**Temperatura**	**Respuesta**	**Factor K**	**Acabados de rociador**	**Acabado del embellecedor**	**Longitud del rociador flexible**	**Estilo de embellecedor**
A = VicFlex™	**3F =** V35	**3** = 1" NPT **8** = 25 mm BSPT	**B** = Colgante **C** = Horizontal Pared lateral **P** = Oculto	**A** = 135 °F/57 °C **C** = 155 °F/68 °C **E** = 175 °F/79 °C **F** = 200 °F/93 °C **J** = 286 °F/141 °C	**Q** = Rápido **S** = Estándar	**4** = 5.6K	**4** = Blanco (RAL 9010) [1] **N** = VC-250 [2, 3] **B** = Negro [1]	**X** = Acero inoxidable **W** = Blanco (RAL 9010) Acero inoxidable pintado **O** = Oculto, Sin escudo [2, 4] **Y** = Pintado en negro Acero inoxidable	**380** = 38" **500** = 50" **580** = 58"	**12** = Empotrado **13** = Manguito y faldón **15** = Oculto

1 No disponibles con Deflector **P** = Oculto.
2 Deflector **P** = Oculto sólo disponible con acabado de rociador **N** = VC-250 Revestimiento y Acabado de embellecedor0 = Oculto, sin embellecedor.
3 Revestimiento VC-250 sólo disponible con embellecedores de acero inoxidable. Revestimiento resistente a la corrosión aprobado por UL y FM, y revestimiento alternativo reconocido y aprobado por VdS y LPCB. Parece color cromo.
4 Tapas vendidas por separado.

Total de rociadores con especificaciones idénticas a la configuración de piezas anterior	

Mandar la hoja de pedido completada a pickvic@victaulic.com

SELECCIÓN DE SOPORTES: Especificar la cantidad de cada medida.

	Medida	Pieza Victaulic Nº	Cajas (5 soportes por caja)
Estilo VB1: Puntal o vigueta de metal y madera	—	A000000SLV	
Estilo VB2: Colgante empotrado, techos de teja suspendidos	24"	A24TBAR000	
	48"	A48TBAR000	
Estilo VB3: Colgante oculto, techos de teja suspendidos	24"	A240AQBVB3	
	48"	A480AQBVB3	
Estilo VB4: Colgante de manguito y faldón, techos de teja suspendidos	24"	A240VB4VS1	
	48"	A480VB4VS1	
Estilo VB5: Cielorrasos de centros de datos, vigueta o puntal de madera y metal	24"	A240VB5001	
	48"	A480VB5001	
Estilo VBBA: Los cielorrasos suspendidos, expuestos y de tapa dura permiten el montaje en superficie y en voladizo	—	A000VBA001	

ROCIADORES SECOS SF 17227 REV J 01/2025
© 2025 VICTAULIC COMPANY. TODOS LOS DERECHOS RESERVADOS.

7.0 MATERIALES DE REFERENCIA (CONTINUACIÓN)

29.01: Términos y condiciones de venta Victaulic

I-VICFLEX: Cuaderno de instalación in situ

Responsabilidad del usuario en la selección e idoneidad del producto
Cada usuario tiene la responsabilidad última de decidir sobre la idoneidad de los productos Victaulic para una aplicación particular conforme a las normas de la industria, las especificaciones del proyecto, los códigos de construcción y la normativa aplicables, así como a las instrucciones de funcionamiento, mantenimiento, seguridad y advertencias de Victaulic. Nada de este ni de cualquier otro documento, ni ninguna recomendación, consejo u opinión verbal de ningún empleado de Victaulic puede alterar, variar, suplantar ni hacer renunciar a ninguna de las condiciones habituales de venta, de la Guía de instalación ni de este descargo de Victaulic Company.

Derechos de propiedad intelectual
Ninguna instrucción contenida aquí acerca de un posible o sugerido uso de material, producto, servicio o diseño pretende ser, ni debe entenderse como una licencia de patente ni de ningún otro derecho de propiedad intelectual de Victaulic ni de ninguna de sus filiales o subsidiarias sobre dicho uso o diseño, ni como una recomendación de uso de dicho material, producto, servicio o diseño que infringiera alguna patente u otro derecho de propiedad intelectual. Los términos “Patentado” o “Pendiente de patente” se refieren a patentes de diseño o uso o a aplicaciones de artículos y/o métodos de uso en EE. UU. y/o en otros países.

Nota
Este producto debe ser fabricado por Victaulic o conforme a sus especificaciones. Todos los productos deben ser instalados conforme a las instrucciones de instalación/montaje de Victaulic. Victaulic se reserva el derecho de cambiar las especificaciones, diseño y equipamiento estándar de sus productos sin por ello incurrir en obligación alguna.

Instalación
Consulte siempre el folleto de Victaulic o las instrucciones de instalación del producto a instalar. En cada paquete de productos Victaulic vienen manuales con los datos completos de instalación y montaje. También puede descargarlos en formato PDF de nuestra página web www.victaulic.com.

Garantía
Para más información, consulte el capítulo de garantías de la Lista de Precios o contacte con Victaulic.

Marcas registradas
Victaulic y todas las demás marcas Victaulic son marcas comerciales o marcas registradas de Victaulic Company, y/o de sus filiales, en EE. UU. y/o en otros países.

 © 2025 Victaulic Company. Todos los derechos reservados.