Rociadores Victaulic® VicFlex™ Serie FL-SC/VS2 de cobertura estándar y respuesta rápida/estándar K5.6 (80)

10.93-SPAL

Patente en trámite

1.0 DESCRIPCIÓN DEL PRODUCTO

La serie FL-SC/VS2 es un conjunto homologado de rociador y manguera que ha sido calibrado como K5.6. Este producto no requiere cálculos adicionales ni el uso de valores de longitud equivalente.

ROCIADOR COLGANTE EMPOTRADO DE RESPUESTA ESTÁNDAR	
SIN	**V3201**
ORIENTACIÓN	COLGANTE
FACTOR K NOMINAL/FACTOR K MÉTRICO	5.6/80
RESPUESTA	Estándar
CONEXIÓN	1" NPT/25 mm BSPT/1" IGS
MÁX. PRESIÓN DE TRABAJO	175 psi (1200 kPa)
CHAPETÓN	Empotrado
LONGITUDES	56"/1422 mm y 68"/1727 mm

ROCIADOR COLGANTE EMPOTRADO DE RESPUESTA RÁPIDA	
SIN	**V3202**
ORIENTACIÓN	COLGANTE
FACTOR K NOMINAL/FACTOR K MÉTRICO	5.6/80
RESPUESTA	Rápida
CONEXIÓN	1" NPT/25 mm BSPT/1" IGS
MÁX. PRESIÓN DE TRABAJO	175 psi (1200 kPa)
CHAPETÓN	Empotrado
LONGITUDES	56"/1422 mm y 68"/1727 mm

ROCIADOR COLGANTE OCULTO DE RESPUESTA ESTÁNDAR	
SIN	**V3203**
ORIENTACIÓN	COLGANTE OCULTO
FACTOR K NOMINAL/FACTOR K MÉTRICO	5.6/80
RESPUESTA	Estándar
CONEXIÓN	1" NPT/25 mm BSPT/1" IGS
MÁX. PRESIÓN DE TRABAJO	175 psi (1200 kPa)
CHAPETÓN	Oculto
LONGITUDES	56"/1422 mm y 68"/1727 mm

ROCIADOR COLGANTE OCULTO DE RESPUESTA RÁPIDA	
SIN	**V3204**
ORIENTACIÓN	COLGANTE OCULTO
FACTOR K NOMINAL/FACTOR K MÉTRICO	5.6/80
RESPUESTA	Rápida
CONEXIÓN	1" NPT/25 mm BSPT/1" IGS
MÁX. PRESIÓN DE TRABAJO	175 psi (1200 kPa)
CHAPETÓN	Oculto
LONGITUDES	56"/1422 mm y 68"/1727 mm

LLAVES DISPONIBLES	
ROCIADOR	**V32 casquillo**
Colgante	■

Prueba hidrostática de fábrica: 100% a 500 psi/3447 kPa/34 bar
Mín. Presión de trabajo: 7 psi/48 kPa/0.5 bar
Temperatura nominal: Vea las tablas en la sección 2.0

SIEMPRE CONSULTE LAS NOTIFICACIONES AL FINAL DE ESTE DOCUMENTO ACERCA DE LA INSTALACIÓN, EL MANTENIMIENTO Y EL RESPALDO DEL PRODUCTO.

 © 2023 Victaulic Company. Todos los derechos reservados.

2.0 CERTIFICACIONES/LISTADOS

APROBACIONES/LISTADOS				
SIN	**V3201**	**V3202**	**V3203**	**V3204**[1]
Factor K nominal, imperial	5.6	5.6	5.6	5.6
Factor K métrico (lpm/(bar)$^{1/2}$)	80	80	80	80
Orientación	Colgante	Colgante	Colgante	Colgante
Chapetón	Empotrado	Empotrado	Oculto	Oculto
	Capacidades aprobadas de temperatura °F/°C			
cULus	155°F/68°C 200°F/93°C	155°F/68°C 200°F/93°C	155°F/68°C 200°F/93°C	155°F/68°C 200°F/93°C

[1] El V3204 está listado por UL como rociador de respuesta estándar cuando se instala con una placa cubierta con empaquetadura. Las empaquetaduras de placa cubierta para sala limpia son opcionales y se piden por separado.

NOTAS

- Listados y aprobaciones a la fecha de impresión.
- Para fines de diseño del sistema, no se requieren cálculos de longitud equivalente.
- Estos rociadores deben ser venteados. No se permiten instalaciones con pleno de aire con presión positiva sobre la carcasa.

NÚMERO MÁXIMO DE CURVATURAS PERMITIDAS	
Longitud nominal de rociador pulgadas mm	**Número máximo permitido de curvaturas de 90° a 2"/51 mm de radio para clasificación UL**
56.0 1422	4
68.0 1727	4

Agencia	Estilos de soporte aprobados/listados
UL	AB2, AB4, AB5, AB10

 © 2023 Victaulic Company. Todos los derechos reservados.

3.0 ESPECIFICACIONES – MATERIALES

Deflector: Latón

Diámetro nominal del bulbo:

Respuesta rápida: 3.0 mm

Respuesta estándar: 5.0 mm

Tornillo de carga: Latón

Capuchón: Latón

Conjunto de sello de resorte: Aleación de berilio-níquel revestido de PTFE

Marco: Latón

Chapetón/placa: Acero dulce 1010 – 1018 y acero inoxidable

Salida hembra reforzada oculta: Acero al carbón, galvanizado de zinc

Llave para instalación: Hierro dúctil

Acabados del marco del rociador:

Latón corriente

Cromado

Pintura blanca

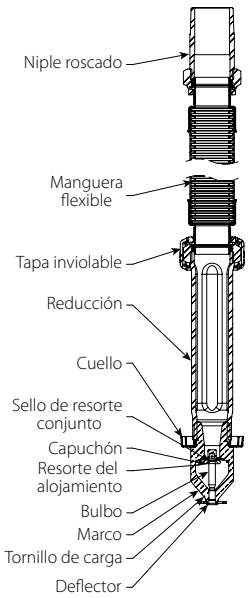

Manguera flexible

Manguera flexible: Acero inoxidable

Cuello/conexión soldada: Acero inoxidable

Sello de empaquetadura: EPDM Victaulic

Anillo de aislamiento de tuerca: Nylon

Anillo de aislamiento de acople: Polietileno

Tapa inviolable: Polietileno/polipropileno

Conexiones de manguera roscadas: Acero al carbón, galvanizado de zinc

Acople

Segmentos del acople: Hierro dúctil

Empaquetadura del acople: Empaquetadura prelubricada de EPDM Clase “E” (Tipo A) Vic-Plus™

Pernos/tuercas del acople: Acero al carbón, galvanizado de zinc

Articulación del acople: Aleación de acero, galvanizado de zinc

Soportes: Acero al carbón, galvanizado de zinc

Empaquetadura de la placa cubierta oculta: Nitrilo blanco (solo uso en sala limpia)

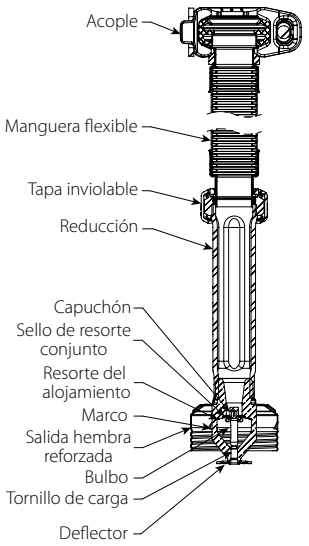

 © 2023 Victaulic Company. Todos los derechos reservados.

4.0 DIMENSIONES

Empotrado roscado

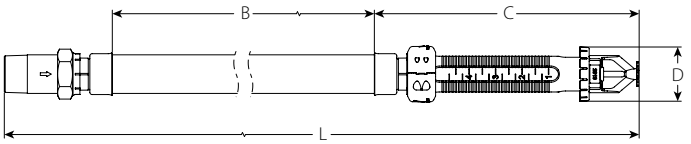

Rociador	Dimensiones			
Longitud nominal pulgadas mm	**Longitud total** **L** pulgadas mm	**Longitud activa** **B** pulgadas mm	**Longitud de extremo de salida** **C** pulgadas mm	**D.E. de rociador** **D** pulgadas mm
56.0 1422	58.1 1476	45.3 1147	9.3 234	2.0 49
68.0 1727	70.1 1781	57.3 1452	9.3 234	2.0 49

4.1 DIMENSIONES

Empotrado ranurado

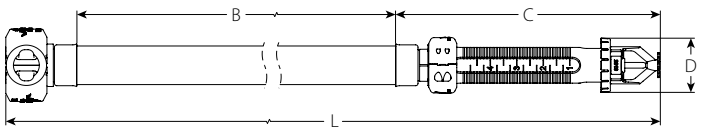

Rociador	Dimensiones			
Longitud nominal pulgadas mm	**Longitud total** **L** pulgadas mm	**Longitud activa** **B** pulgadas mm	**Longitud de extremo de salida** **C** pulgadas mm	**D.E. de rociador** **D** pulgadas mm
56.0 1422	56.8 1442	45.3 1147	9.3 232	2.0 49
68.0 1727	68.8 1747	57.3 1452	9.3 232	2.0 49

4.2 DIMENSIONES

Oculto roscado

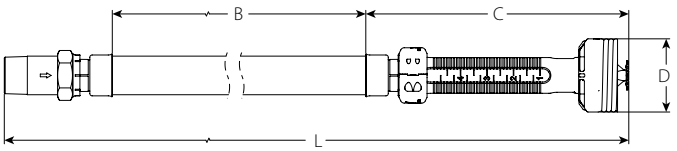

Rociador	Dimensiones			
Longitud nominal pulgadas mm	**Longitud total** **L** pulgadas mm	**Longitud activa** **B** pulgadas mm	**Longitud de extremo de salida** **C** pulgadas mm	**D.E. de rociador** **D** pulgadas mm
56.0 1422	58.1 1476	45.3 1147	9.3 234	2.6 65
68.0 1727	70.1 1781	57.3 1452	9.3 234	2.6 65

 © 2023 Victaulic Company. Todos los derechos reservados.

4.3 DIMENSIONES

Oculto ranurado

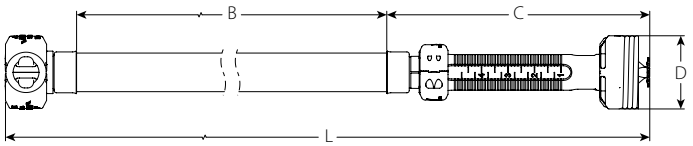

Rociador	Dimensiones			
Longitud nominal pulgadas mm	**Longitud total** **L** pulgadas mm	**Longitud activa** **B** pulgadas mm	**Longitud de extremo de salida** **C** pulgadas mm	**D.E. de rociador** **D** pulgadas mm
56.0 1422	56.8 1442	45.3 1147	9.3 232	2.6 65
68.0 1727	68.8 1747	57.3 1452	9.3 232	2.6 65

 © 2023 Victaulic Company. Todos los derechos reservados.

4.4 DIMENSIONES

Soportes VicFlex

Estilo AB2

- Cielorrasos suspendidos
- Cielorrasos de cubierta dura

Componente	Descripción
1	Barra cuadrada de 24"/610mm o 48"/1219mm[1]
2	Soporte central ajustable con patente en trámite
3	Soporte de extremo (ajustable)

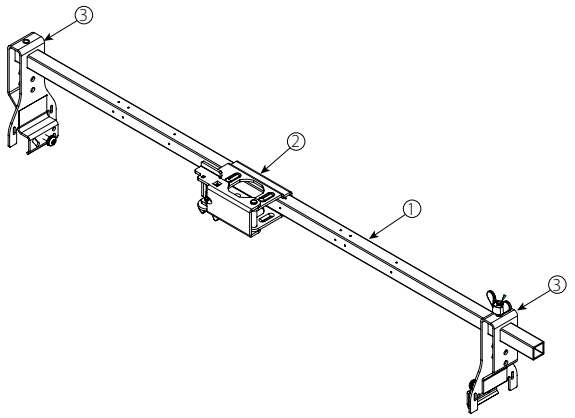

Estilo AB4

• Cielorrasos de cubierta dura con sistema de estructura de perfil omega

Componente	Descripción
1	Barra cuadrada de 24"/610mm o 48"/1219mm[1]
2	Soporte central ajustable con patente en trámite
3	Soporte de extremo ajustable para perfil omega

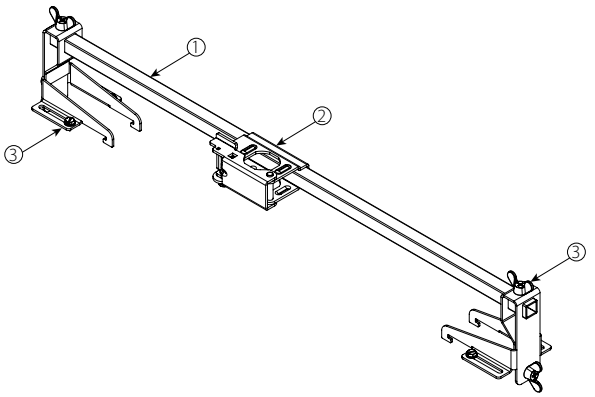

Estilo AB5

- Cielorrasos de cubierta dura

Componente	Descripción
1	Barra cuadrada de 24"/610 mm o 48"/1220 mm
2	Soporte central verticalmente ajustable patentado
3	Soporte de extremo (ajustable)

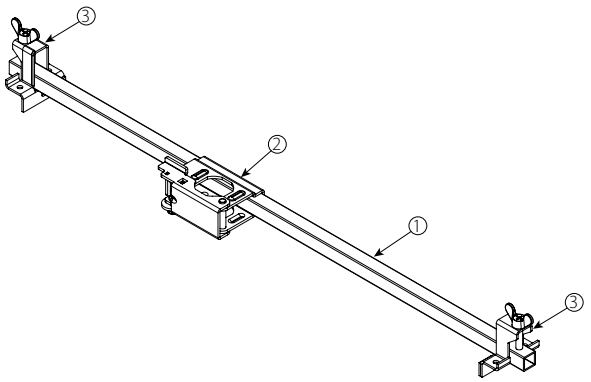

Estilo AB10

- Cielorrasos suspendidos
- Armstrong® TechZone™

Componente	Descripción
1	Barra cuadrada de 6"/152mm[1]
2	Soporte central patentado 1-Bee[2]®
3	Soporte de extremo

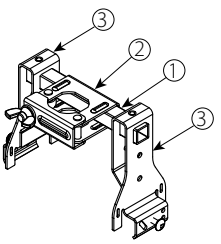

 © 2023 Victaulic Company. Todos los derechos reservados.

4.5 DIMENSIONES

Separaciones

Soporte Serie FL-SC/VS2 y Estilo AB2

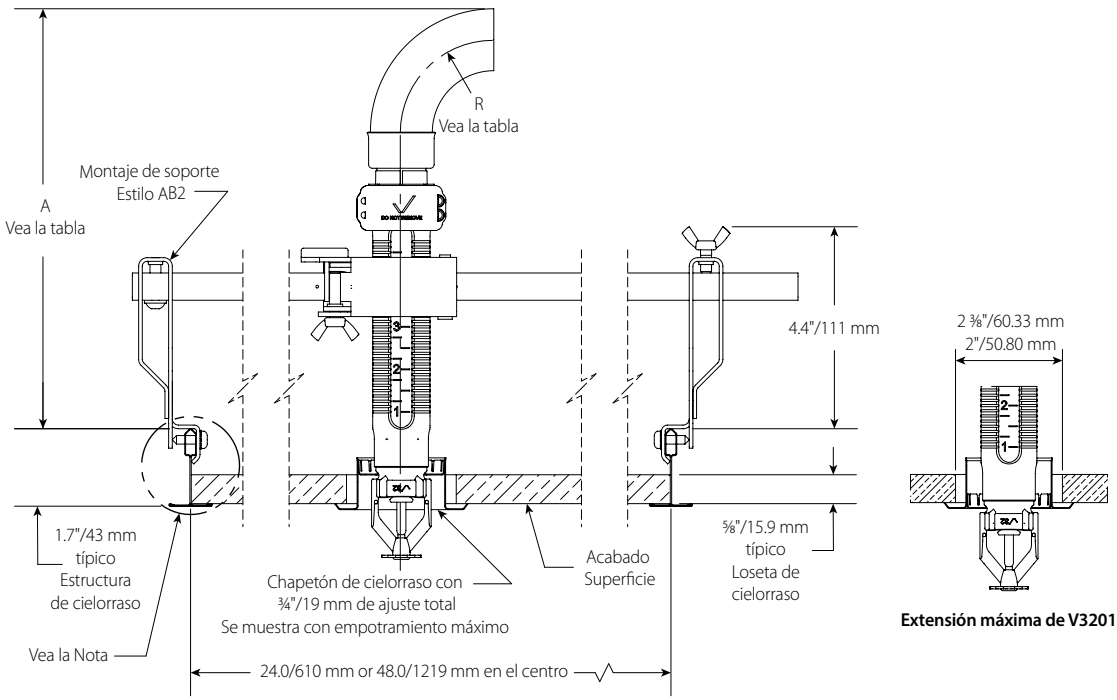

Extensión máxima de V3201

V3201 ¾"/19 mm de empotrado máximo

NOTA

- Estructura típica de barra "T" y loseta de cielorraso en la imagen. Podría haber variaciones en la barra "T" y la loseta de cielorraso, pero estas podrían derivar en cambios dimensionales con respecto a las disposiciones ilustradas en esta ficha técnica. Las variaciones de estructuras de cielorraso y soportes están permitidas, pero podrían causar diferencias de separación respecto de las figuras ilustradas.

	V3201 **Colgante empotrado** **¾" de empotrado máximo** pulgadas mm	**V3201** **Colgante empotrado** **¾" de empotrado máximo** pulgadas mm	**V3203** **Colgante oculto** **⅛" de empotrado máximo** pulgadas mm	**V3203** **Colgante oculto** **⅛" de empotrado máximo** pulgadas mm
Radio de curvatura mínimo "R"	2.0 51	7.0 178	2.0 51	7.0 178
Espacio de instalación mínimo requerido "A"	9.1 231	14.1 358	10.4 261	15.4 388

 © 2023 Victaulic Company. Todos los derechos reservados.

4.5 DIMENSIONES (CONTINUACIÓN)

Separaciones

Soporte Serie FL-SC/VS2 y Estilo AB2

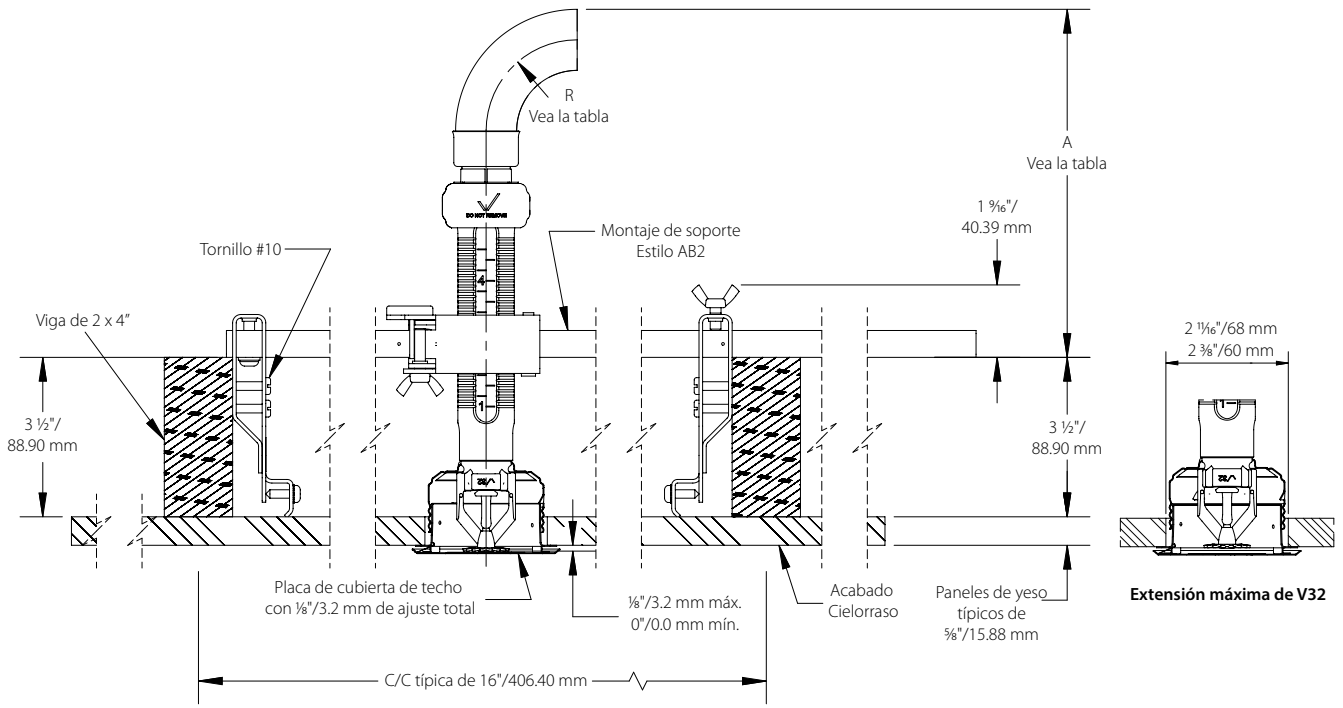

Extensión máxima de V32

V32 ⅛"/3.2 mm de empotrado máximo

NOTA

- Las variaciones de estructuras de cielorraso y soportes están permitidas, pero podrían causar diferencias de separación respecto de las figuras ilustradas.

	V3201 **Colgante empotrado** **¾" de empotrado máximo**	**V3201** **Colgante empotrado** **¾" de empotrado máximo**	**V3203** **Colgante oculto** **⅛" de empotrado máximo**	**V3203** **Colgante oculto** **⅛" de empotrado máximo**
	pulgadas mm	pulgadas mm	pulgadas mm	pulgadas mm
Radio de curvatura mínimo "R"	2.0 51	7.0 178	2.0 51	7.0 178
Espacio de instalación mínimo requerido "A"	10.8 272	15.8 399	11.9 302	16.9 429

 © 2023 Victaulic Company. Todos los derechos reservados.

4.6 DIMENSIONES

Separaciones para derivaciones

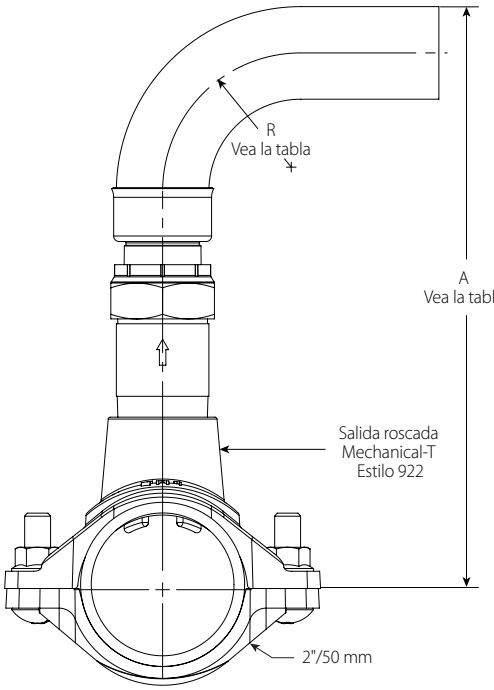

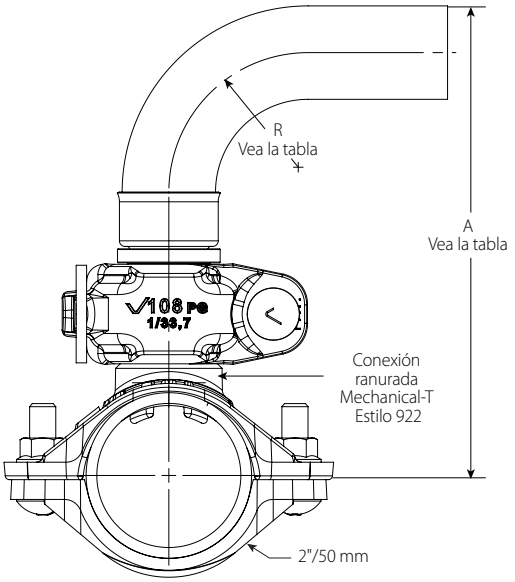

	Derivación roscada en salida S/922 con rosca hembra		Derivación con acople S/108 en saida ranurada S/922	
	pulgadas mm	pulgadas mm	pulgadas mm	pulgadas mm
Radio de curvatura mínimo "R"	2.0 51	7.0 178	2.0 51	7.0 178
Espacio de instalación mínimo requerido "A"	8.5 214	13.5 341	6.8 171	11.8 298

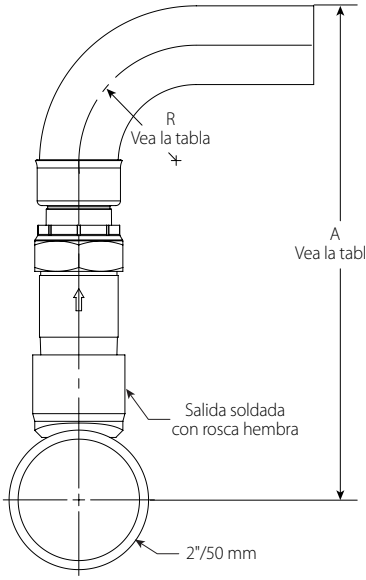

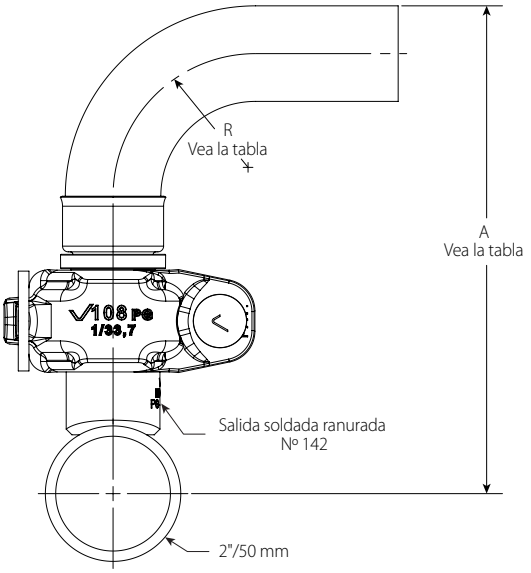

	Derivación roscada en salida soldada con rosca hembra		Derivación con acople S/108 en salida soldada ranurada N/142	
	pulgadas mm	pulgadas mm	pulgadas mm	pulgadas mm
Radio de curvatura mínimo "R"	2.0 51	7.0 178	2.0 51	7.0 178
Espacio de instalación mínimo requerido "A"	8.5 214	13.5 341	7.1 181	12.1 308

 © 2023 Victaulic Company. Todos los derechos reservados.

5.0 RENDIMIENTO

El rociador se debe instalar y diseñar conforme a las normas de la NFPA o a cualquier otra norma local.

6.0 NOTIFICACIONES

ADVERTENCIA

- **Lea y comprenda todas las instrucciones antes de instalar cualquier producto Victaulic.**
- **Siempre verifique que el sistema de tuberías haya sido despresurizado y drenado por completo inmediatamente antes de la instalación, retiro, ajuste o mantenimiento de cualquier producto Victaulic.**
- **Use gafas, casco y calzado de seguridad.**

Si no sigue estas instrucciones, existe riesgo de un accidente mortal o lesiones personales graves y daños materiales.

- **Estos productos se deben usar únicamente en sistemas de protección contra incendios diseñados e instalados de acuerdo con las normas vigentes de la National Fire Protection Association (NFPA 13, 13D, 13R, etc.) u otras equivalentes, y según las disposiciones de los códigos de construcción y protección contra incendios correspondientes. Estas normas y códigos contienen información importante sobre la protección de los sistemas contra temperaturas de congelamiento, corrosión, daño mecánico, etc.**
- **El instalador deberá comprender el uso de este producto y las razones por las que se especificó para esta aplicación particular.**
- **El instalador deberá entender las normas de seguridad comunes de la industria y las potenciales consecuencias de la instalación incorrecta del producto.**
- **Es responsabilidad del diseñador del sistema verificar que los materiales sean aptos para el uso con los fluidos respectivos dentro del sistema de tuberías y el entorno externo.**
- **El encargado de especificar los materiales deberá evaluar el efecto de la composición química, el nivel de pH, la temperatura de operación, el nivel de cloruro, el nivel de oxígeno y el caudal sobre los materiales para confirmar que el sistema ofrezca una vida útil aceptable para el servicio que prestará.**

Si no sigue los requisitos de instalación y los códigos y normas locales y nacionales, podría poner en riesgo la integridad del sistema o causar una falla en el mismo con consecuencia de muerte, lesiones personales graves o daños a la propiedad.

NOTAS

- La parte de la manguera trenzada del conjunto del rociador podría venir pintada siempre que la pintura sea compatible con el acero inoxidable, el acero al carbón galvanizado de zinc o el hierro dúctil.
- NO pinte, recubra ni aplique un revestimiento ignófugo a la parte de salida/entrada del conjunto de rociador Estilo VS2. Las partes de la manguera trenzada y la conexión del conjunto de rociador Estilo VS2 se pueden pintar o recubrir siempre que la pintura o recubrimiento sea compatible con el material de acero inoxidable. Esto incluye la penetración a través del espacio anular relleno de material ignífugo en un cortafuegos. El material ignífugo en contacto directo con la manguera trenzada flexible no impedirá la funcionalidad del conjunto de rociador Estilo VS2, siempre que los componentes se instalen de acuerdo con las instrucciones de Victaulic.

 © 2023 Victaulic Company. Todos los derechos reservados.

7.0 MATERIALES DE REFERENCIA

Capacidad: Todos los bulbos de vidrio tienen capacidades de temperatura a partir de –67°F/–55°C.

I-VICFLEX-V32

7.1 CARGAS DE CIELORRASO

Instalación		Cargas	
Longitud de rociador pulgadas mm	**Longitud de soporte** pulgadas mm	**Carga total** lb N	**Carga uniforme** lb/pies lineales N/metros lineales
56 1422	24 610	6.8 30.3	3.4 49.6
68 1727	24 610	7.5 33.4	3.8 55.5
56 1422	48 1219	7.7 34.3	1.9 27.7
68 1727	48 1219	8.5 37.8	2.1 30.7

La carga total se define como la suma de los pesos de lo siguiente:

- Conjunto de rociador lleno de agua
- Conjunto de soporte (cualquier modelo de soporte Victaulic del tamaño asociado correspondiente)

ASTM C635

Instalación		Cargas
Sistema de suspensión	**Clasificación de trabajo**	**Mín. Carga uniforme permitida** lb/pies lineales N/metros lineales
Suspensión directa	Delgada	5.0 73.0
	Intermedio	12.0 175.2
	Gruesa	16.0 233.6

Resumen: Las clasificaciones de trabajo para el sistema de suspensión directa conforme al estándar ASTM C635 admiten el peso máximo con agua del conjunto de rociador VicFlex y soporte.

 © 2023 Victaulic Company. Todos los derechos reservados.

7.2 CARACTERÍSTICAS DE TORSIÓN DE LA MANGUERA FLEXIBLE

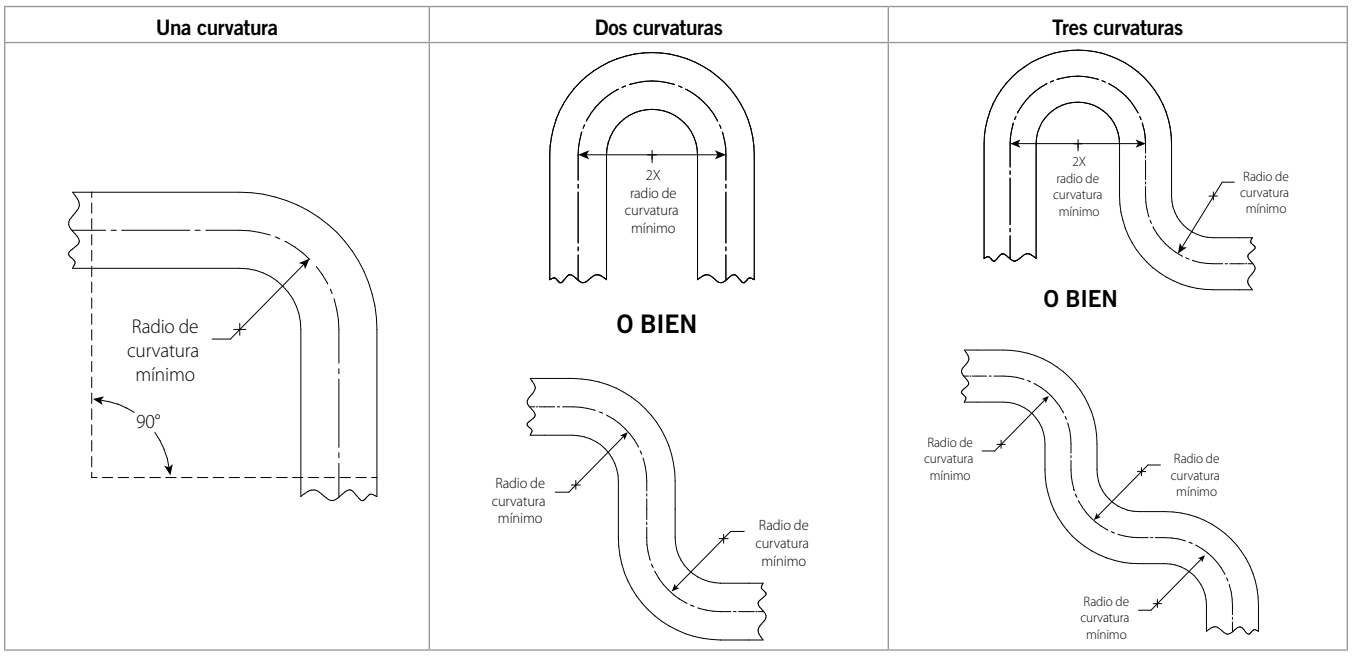

Para la torsión fuera de plano (tridimensional), se debe tener cuidado de no aplicar torque sobre la manguera.

Responsabilidad del usuario en la selección y aptitud del producto
Todos los usuarios asumen la responsabilidad última por tomar una determinación en cuanto a la idoneidad de los productos Victaulic para una aplicación final en particular, de acuerdo con los estándares de la industria y las especificaciones de los proyectos, como también en función de las instrucciones de funcionamiento, mantenimiento, seguridad y advertencias de Victaulic. Ninguna indicación de este u otro documento, ni recomendación, sugerencia u opinión verbal de algún empleado de Victaulic, deberá interpretarse como que modifica, varía, anula o descarta alguna disposición de las condiciones de venta estándares de Victaulic Company, la guía de instalación o esta exención de responsabilidad.

Derechos de propiedad intelectual
Ninguna declaración aquí contenida acerca del uso posible o sugerido de estos materiales, productos, servicios o diseños implica, de manera directa o por interpretación, la cesión de alguna licencia asociada a patentes o a derechos de propiedad intelectual de Victaulic o alguna de sus filiales o empresas afiliadas en lo que concierne al uso o diseño, ni constituye recomendación de uso de dichos materiales, productos, servicios o diseños de manera que vulnere cualquier otra patente o derecho de propiedad intelectual. Los términos “patentado” o “con patente en trámite” se refieren a patentes de diseño o utilidad o bien solicitudes de patentes para artículos y/o métodos que se usan en Estados Unidos y/u otros países.

Nota
Este producto debería ser fabricado por Victaulic o según las especificaciones de Victaulic. Todos los productos se instalarán de acuerdo con las últimas instrucciones de instalación y montaje de Victaulic. Victaulic se reserva el derecho de cambiar las especificaciones, diseños y equipamiento estándar de los productos sin aviso y sin incurrir en obligación alguna.

Instalación
Siempre debería consultar el Manual de Instalación Victaulic o las instrucciones de instalación del producto que está instalando. Con cada despacho de productos Victaulic se incluyen manuales que contienen datos completos sobre la instalación y el montaje, disponibles también en formato PDF en nuestro sitio web www.victaulic.com.

Garantía
Consulte la sección Garantía de la Lista de precios vigente o contacte a Victaulic para más información.

Marcas registradas
Victaulic y todas sus demás marcas son marcas comerciales o industriales registradas por Victaulic Company y/o sus entidades afiliadas en EE.UU. y/u otros países.

 © 2023 Victaulic Company. Todos los derechos reservados.