Victaulic® (唯特利™) VicFlex™ 喷淋头管件
AH3 系列编织挠性软管

1.0 产品描述

供货组件尺寸

- **AH3 系列 0.8 英寸/DN20 公称内径编织软管:** 31, 36, 48, 60, 72英寸/790, 914, 1220, 1525, 1830 毫米。
  注: 长度包括转接短节和 5.75 英寸/146 毫米直通异径管。
- 有关 CCC 认证的软管长度, 请参见 5.3 节。

连接

- **至支管**
  - ¾ 英寸/20 毫米 BSPT 内螺纹 (仅限 VdS)
  - 1 英寸/25 毫米 NPT 或 BSPT 内螺纹
- **软管入口**
  - 1 英寸/25 毫米 NPT 或 BSPT 外螺纹
  - ¾ 英寸/20 毫米 BSPT 外螺纹 (仅限 VdS)
- **喷淋头异径管**
  - 喷淋头连接: ½英寸 和 ¾英寸/15 毫米 和 20 毫米 NPT 或 BSPT 内螺纹
  - 直管长度: 5.75, 9, 13英寸/140, 230, 330 毫米
  - 90° 弯头
    - 短弯头 (一般用于隐蔽式喷淋头)
    - 长弯头 (一般用于嵌入式下喷喷淋头)
    - 低高度短弯头 (通常与隐蔽式喷淋头和 AB5、AB11、AB12、ABBA 或 ABMM 型支架配合使用)
    - 低高度长弯头 (通常与嵌入式下喷喷淋头和 AB5、AB11、AB12、ABBA 或 ABMM 型支架配合使用)

如需产品安装、维护或支持信息, 请参考本文档末的信息。

 © 2022 Victaulic (唯特利) 公司。版权所有。

1.0 产品描述 (续)

- **支架:**
  - AB2型, 用于吊顶和硬质天花, 允许在吊顶板就位之前进行喷淋头的垂直调节和安装
  - AB4型, 用于带槽钢龙骨的硬质天花, 允许垂直调节喷淋头
  - AB5型, 用于硬质天花, 允许垂直调节喷淋头
  - AB7型可调式, 用于吊顶和硬质天花
  - AB11型, 用于镶入式天花板吊顶 T 形龙骨天花或干墙吊顶 T 形龙骨天花, 允许进行低高度安装 (仅限与 90° 低高度弯头配合使用)
  - AB12型, 用于吊顶和硬质天花, 允许喷淋头的垂直调节和低高度安装 (最低高度 4 英寸/100 毫米)
  - ABBA 型支架, 用于吊顶、外露的硬质天花
  - ABMM型支架, 用于表面和立式安装, 适用于木质、金属、砖墙或吊顶和硬质天花板

最高工作温度

- 225°F/107°C

最大工作压力

- 200 psi/1375 kPa (FM 认证)
- 232 psi/1600 kPa (VdS 认证)
- 232 psi/1600 kPa (CCC 认证)

最小弯曲半径

- 7 英寸/178 毫米 (FM/CCC 认证)
- 3 英寸/76.2 毫米 (VdS 认证)

最大允许喷淋头 K 系数

- FM (½ 英寸/15 毫米异径管) K5.6/8.1 (S.I.)、(¾ 英寸/20 毫米异径管) K14.0/20.2 (S.I.)
- VdS (½ 英寸/15 毫米异径管) K5.6/8.1 (S.I.)、(¾ 英寸/20 毫米异径管) K8.0/11.5 (S.I.)

2.0 认证/列名

FM VdS CCC CE 2809

3.0 规格 - 材料

AH3 系列

- **挠性软管:** 300 系列不锈钢
- **套环/焊接管件:** 300 系列不锈钢
- **密封垫圈:** Victaulic (唯特利) 三元乙丙橡胶 (EPDM)
- **螺母和转接短节:** 碳钢, 镀锌
- **异径管 (½ 或 ¾ 英寸) :** 碳钢, 镀锌

支架: 碳钢, 镀锌

 © 2022 Victaulic (唯特利) 公司。保留所有权利。

4.0 尺寸

产品详情 - AH3系列编织软管

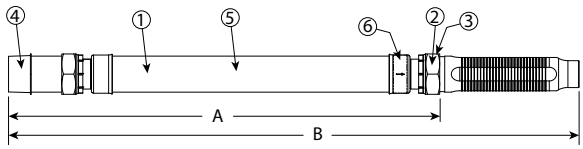

项目	描述
1	挠性软管
2	密封垫圈
3	螺母
4	支管转接短节
5	编织
6	套环/焊接管件

软管长度尺寸

软管长度 英寸	A 英寸 毫米	B 英寸 毫米
AH3-31	25.3/643	31.0/790
AH3-36	31.3/796	36.0/914
AH3-48	42.3/1075	48.0/1220
AH3-60	54.3/1380	60.0/1525
AH3-72	66.3/1685	72.0/1830

标准异径管

5.75 英寸/146 毫米直通异径管

可选异径管

9.0 英寸/230 毫米直通异径管

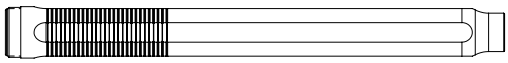

13.0 英寸/330 毫米直通异径管

标准异径弯头

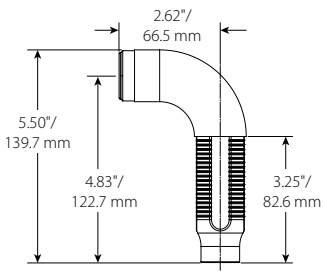

90°异径短弯头

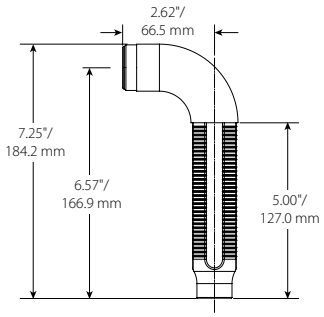

90°异径长弯头

注

- 90°异径短弯头一般用于隐蔽式喷淋头，90°异径长弯头一般用于嵌入式下喷喷淋头。

低高度异径弯头

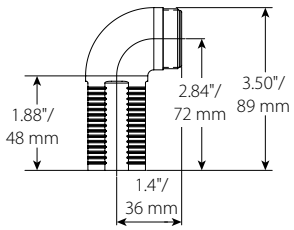

90°低高度异径短弯头

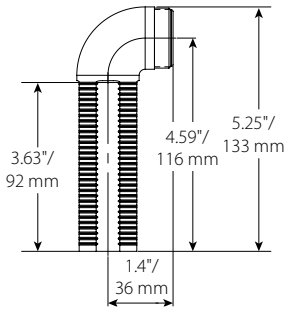

90°低高度异径长弯头

注

- AB11 型：低高度弯头与 AB11 型支架配合使用时，低高度短弯头一般用于隐蔽式喷淋头，低高度长弯头一般用于嵌入式下喷喷淋头。

 © 2022 Victaulic（唯特利）公司。保留所有权利。

4.1 尺寸

VicFlex 支架

AB2 型

- 吊顶
- 硬质天花

项目	描述
1	24 英寸/610 毫米或 48 英寸/1219 毫米方杆
2	已获得专利的垂直可调中央支架
3	杆端支架

注

- 两个尺寸均已获得 FM/VdS 认证。

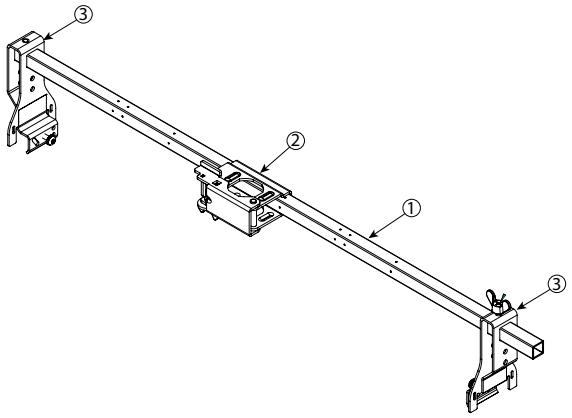

AB4 型

- 硬质天花板，带槽钢龙骨系统

项目	描述
1	24 英寸/610 毫米或 48 英寸/1220 毫米方杆
2	已获得专利的垂直可调中央支架
3	用于槽钢的杆端支架

注

- 两个尺寸均已获得 VdS 认证。

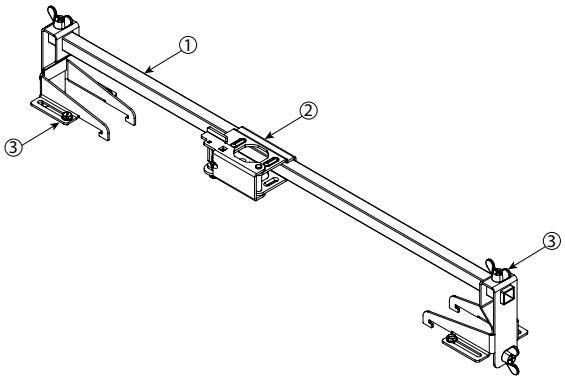

AB5 型

- 硬质天花

项目	描述
1	24 英寸/610 毫米或 48 英寸/1219 毫米方杆
2	已获得专利的垂直可调中央支架
3	杆端支架

注

- 两个尺寸均已获得 FM/VdS 认证。

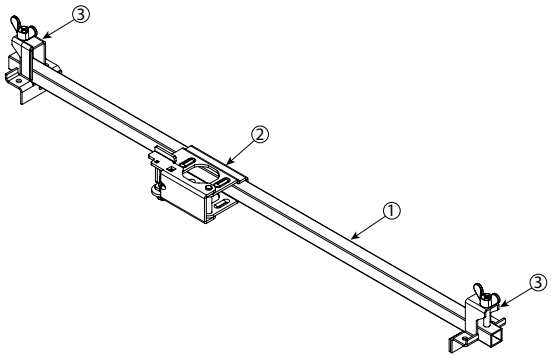

AB7 型可调支架

- 吊顶
- 硬质天花

项目	描述
1	700 毫米或 1400 毫米方杆
2	已获得专利的 1-Bee2® 中央支架
3	杆端支架（可调）

注

- 两个尺寸均已获得 FM/VdS 认证。

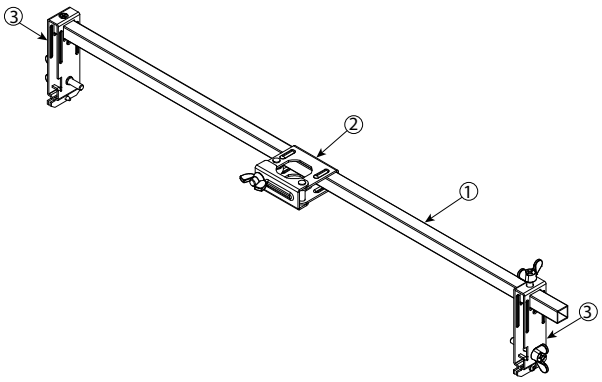

 © 2022 Victaulic（唯特利）公司。保留所有权利。

4.2 尺寸

AB11 型

- 吊顶
- 硬质天花

项目	描述
1	24 英寸/610 毫米或 48 英寸/1219 毫米方杆
2	已获得专利的 1-Bee2® 中央支架
3	杆端支架

注

- FM/VdS 认证。

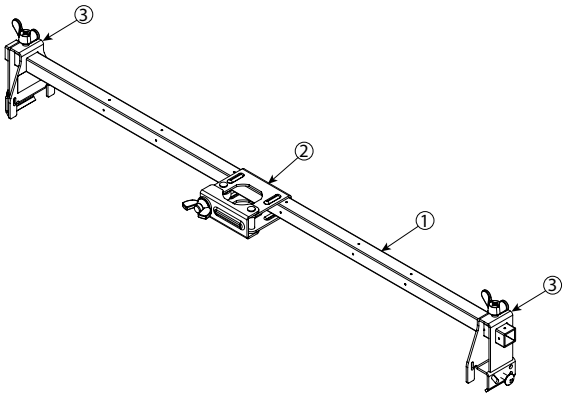

AB12 型

- 吊顶
- 硬质天花

项目	描述
1	AB12 型支架本体
2	2 号内方形钻头驱动的定位螺钉

注

- FM认证。

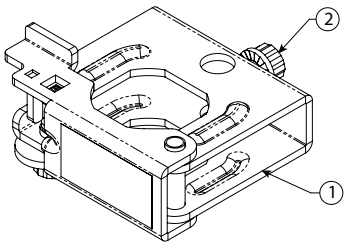

ABBA 型

- 吊顶
- 硬质天花

项目	描述
1	ABBA 型固定板
2	ABBA 型方杆
3	有头螺钉、锯齿面法兰，M6 x 1 x 20，T25 内梅花螺丝刀
4	ABBA 型支架组件

注

- FM 认证

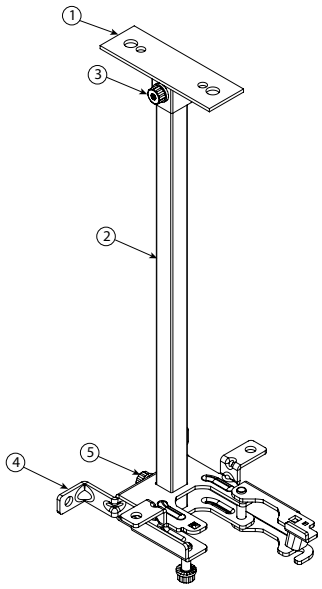

ABMM 型

- 吊顶
- 硬质天花

项目	描述
1	ABMM 型支架本体
2	有头螺钉、锯齿面法兰，M6 x 1 x 15.24，T25 内梅花螺丝刀

注

- FM 认证

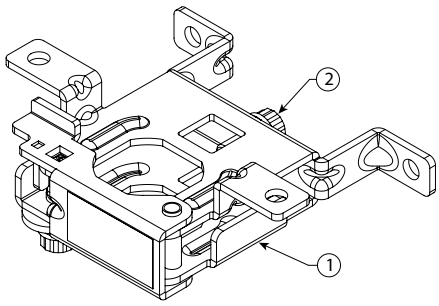

 © 2022 Victaulic（唯特利）公司。保留所有权利。

4.3 尺寸

间隙

AH2系列编织软管和AB2型支架

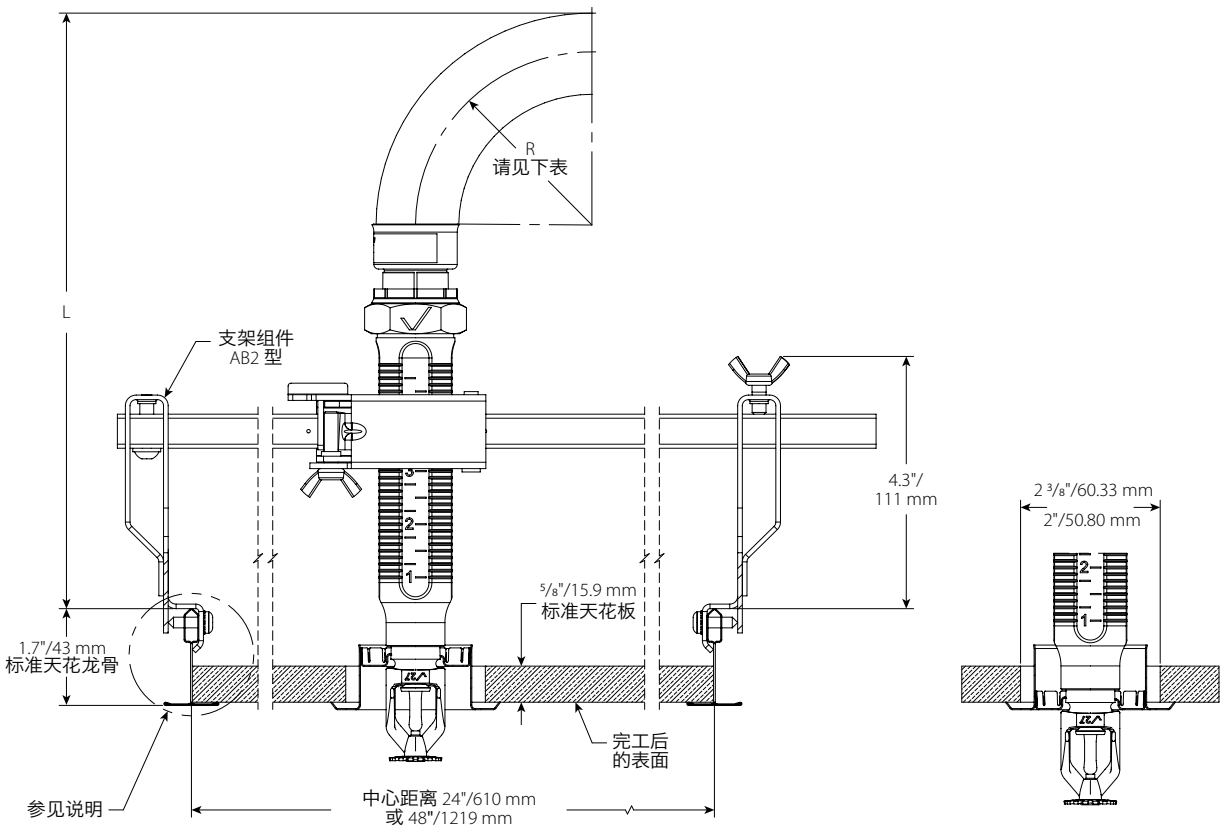

V2707 ¾"/19 mm 最大嵌入　　**V2707 最大延伸**

软管间隙表								
	直通异径管						长弯头	短弯头
	V2707 ¾ 英寸最大嵌入尺寸 英寸 毫米	**V3802 ½ 英寸最大嵌入尺寸** 英寸 毫米	**V2707 ¾ 英寸最大嵌入尺寸** 英寸 毫米	**V3802 ½ 英寸最大嵌入尺寸** 英寸 毫米	**V2707 ¾ 英寸最大嵌入尺寸** 英寸 毫米	**V3802 ½ 英寸最大嵌入尺寸** 英寸 毫米	**V2707 ¾ 英寸最大嵌入尺寸** 英寸 毫米	**V3802 ½ 英寸最大嵌入尺寸** 英寸 毫米
最小弯曲半径“R”	2.0 50		3.0 80		7.0 175		-	
最小安装空间“A”	8.6 218	10.1 269	9.6 244	11.1 281	13.6 345	15.1 383	5.8 147	5.8 147

注

- 允许使用不同的天花板龙骨、喷淋头、支架和软管，但可能导致间隙与上图所示有所不同。

 © 2022 Victaulic（唯特利）公司。保留所有权利。

4.4 尺寸

间隙

AH2系列编织软管和AB2型支架

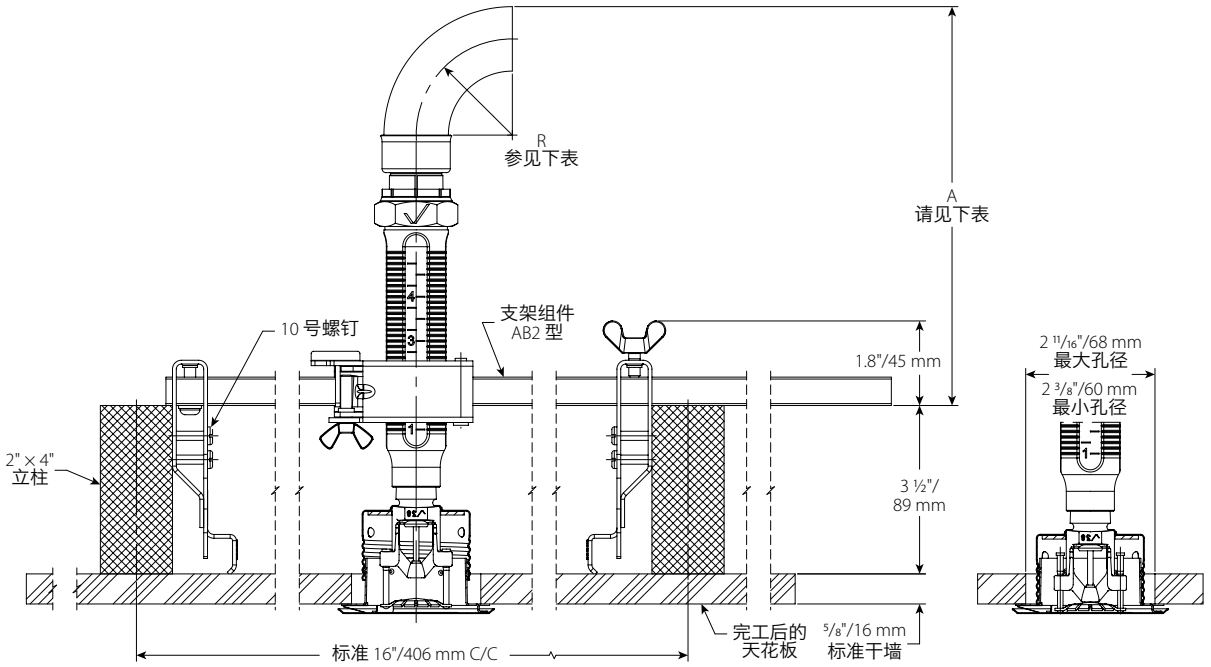

V38 ½"/13 mm 最大嵌入　　**V38 最大延伸**

软管间隙表									
	直通异径管								
	V2707 ¾ 英寸 I 20毫米最大嵌入尺寸 英寸 毫米	**V3802 ½ 英寸 I 13毫米最大嵌入尺寸** 英寸 毫米	**V2709 ¾ 英寸 I 20毫米侧墙** 英寸 毫米	**V2707 ¾ 英寸 I 20毫米最大嵌入尺寸** 英寸 毫米	**V3802 ½ 英寸 I 13毫米最大嵌入尺寸** 英寸 毫米	**V2709 ¾ 英寸 I 20毫米侧墙** 英寸 毫米	**V2707 ¾ 英寸 I 20毫米最大嵌入尺寸** 英寸 毫米	**V3802 ½ 英寸 I 13毫米最大嵌入尺寸** 英寸 毫米	**V2709 ¾ 英寸 I 20毫米侧墙** 英寸 毫米
最小弯曲半径 “R”	2.0 50			3.0 80			7.0 175		
最小安装空间 “A”	6.2 158	7.6 193	6.1 155	7.2 183	8.6 218	7.1 180	11.2 285	12.6 320	11.1 282

软管间隙表			
	长弯头		短弯头
	V2707 ¾ 英寸 I 20毫米最大嵌入尺寸 英寸 毫米	**V2709 ¾ 英寸 I 20毫米侧墙** 英寸 毫米	**V3802 ½ 英寸 I 13毫米最大嵌入尺寸** 英寸 毫米
最小弯曲半径 “R”	-		
最小安装空间 “A”	3.3 84	3.6 91	3.3 84

注

- 允许使用不同的天花板龙骨、喷淋头、支架和软管，但可能导致间隙与上图所示有所不同。

 © 2022 Victaulic（唯特利）公司。保留所有权利。

4.5 尺寸

天花板上方间隙

AH3 系列编织软管和 AB4 型支架

带嵌入式喷淋头的槽钢龙骨

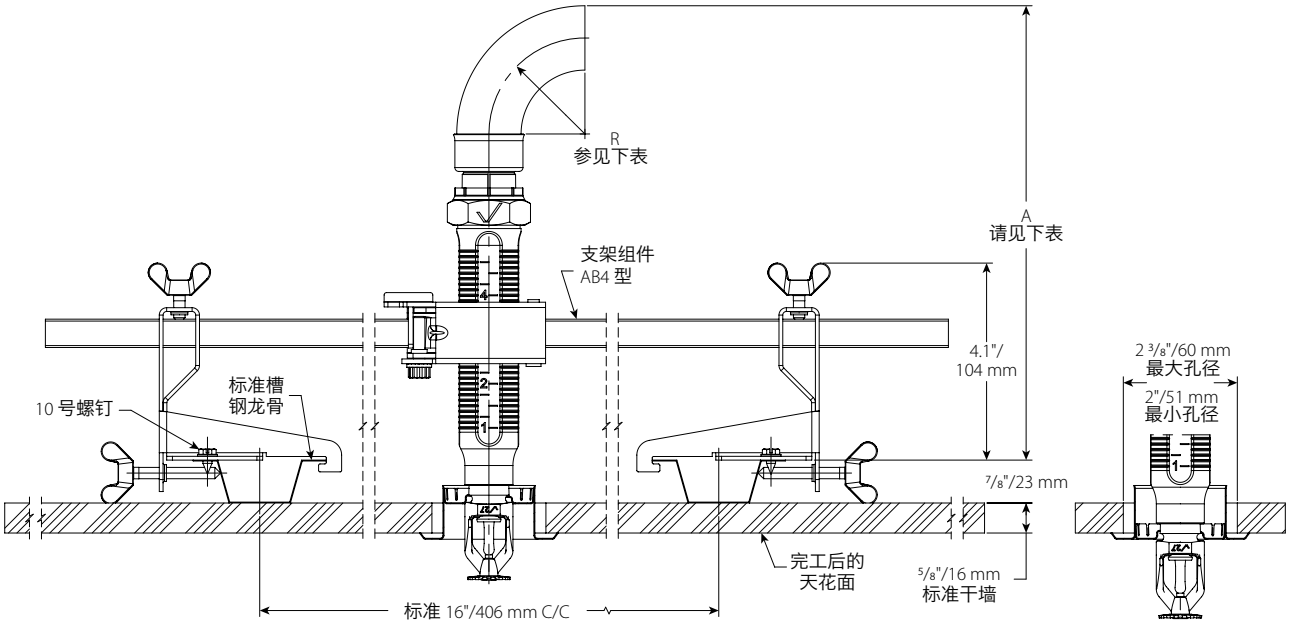

V27 ¾"/19 mm 最大嵌入

V27 最大延伸

V2707 ¾ 英寸/19 毫米最大嵌入尺寸

软管间隙表								
	直通异径管						长弯头	短弯头
	V2707 ¾ 英寸最大嵌入尺寸 英寸 毫米	**V3802 ½ 英寸最大嵌入尺寸** 英寸 毫米	**V2707 ¾ 英寸最大嵌入尺寸** 英寸 毫米	**V3802 ½ 英寸最大嵌入尺寸** 英寸 毫米	**V2707 ¾ 英寸最大嵌入尺寸** 英寸 毫米	**V3802 ½ 英寸最大嵌入尺寸** 英寸 毫米	**V2707 ¾ 英寸最大嵌入尺寸** 英寸 毫米	**V3802 ½ 英寸最大嵌入尺寸** 英寸 毫米
最小弯曲半径 “R”	2.0 50	2.0 50	3.0 80	3.0 80	7.0 175	7.0 175	-	
最小安装空间 “A”	8.8 224	10.2 259	9.8 249	11.2 285	13.8 351	15.2 386	8.0 203	5.9 150

注

允许使用不同的天花板龙骨、喷淋头、支架和软管，但可能导致间隙与上图所示有所不同。

 © 2022 Victaulic（唯特利）公司。保留所有权利。

4.5 尺寸 (续)

天花板上方间隙

AH3 系列编织软管和 AB5 型支架

带嵌入式喷淋头的硬质天花板

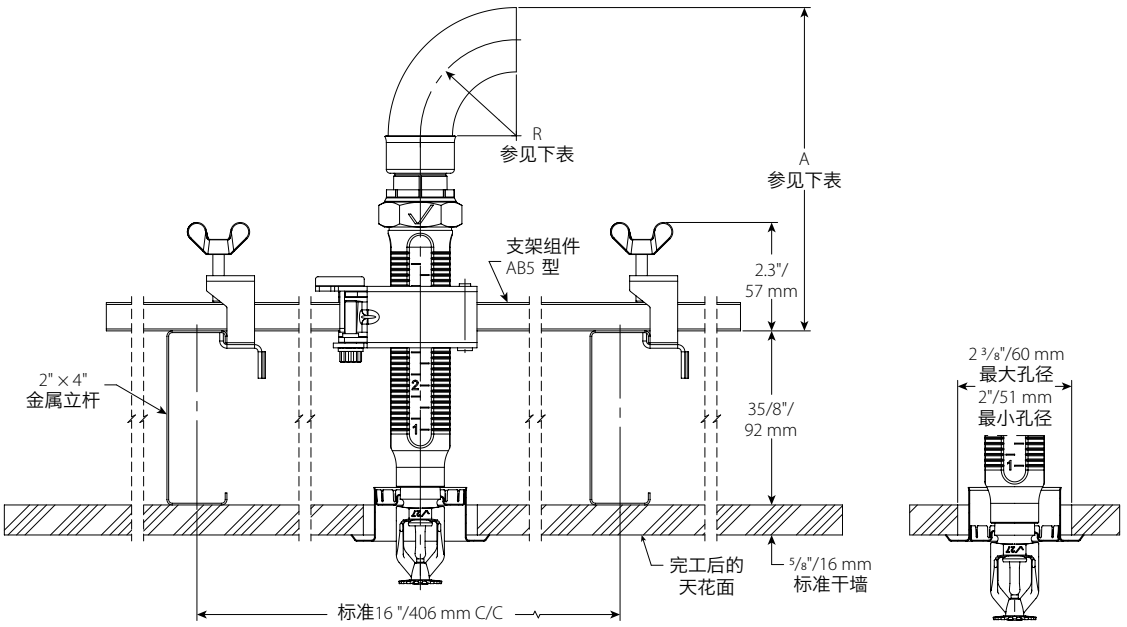

V27 ¾"/19 mm 最大嵌入 **V27 最大延伸**

V2707 ¾英寸/19 毫米最大嵌入尺寸

软管间隙表									
	直通异径管								
	V2707 ¾ 英寸 I 20毫米最大嵌入尺寸 英寸 毫米	**V3802 ½ 英寸 I 13毫米最大嵌入尺寸** 英寸 毫米	**V2709 ¾ 英寸 I 20毫米侧墙** 英寸 毫米	**V2707 ¾ 英寸 I 20毫米最大嵌入尺寸** 英寸 毫米	**V3802 ½ 英寸 I 13毫米最大嵌入尺寸** 英寸 毫米	**V2709 ¾ 英寸 I 20毫米侧墙** 英寸 毫米	**V2707 ¾ 英寸 I 20毫米最大嵌入尺寸** 英寸 毫米	**V3802 ½ 英寸 I 13毫米最大嵌入尺寸** 英寸 毫米	**V2709 ¾ 英寸 I 20毫米侧墙** 英寸 毫米
最小弯曲半径 “R”	2.0 50			3.0 80			7.0 175		
最小安装空间 “A”	6.0 158	7.7 196	6.1 155	7.0 178	8.7 221	7.1 180	11.0 279	12.7 323	11.1 282

软管间隙表					
	长弯头			低高度 长弯头	短弯头
	V2707 ¾ 英寸 I 20毫米最大嵌入尺寸 英寸 毫米	**V3802 ½ 英寸 I 13毫米最大嵌入尺寸** 英寸 毫米	**V2709 ¾ 英寸 I 20毫米侧墙** 英寸 毫米	**V3802 ½ 英寸 I 13毫米最大嵌入尺寸** 英寸 毫米	**V3802 ½ 英寸 I 13毫米最大嵌入尺寸** 英寸 毫米
最小弯曲半径 “R”	-				
最小安装空间 “A”	3.5 89	4.9 124	3.6 91	2.9 74	3.3 84

注

- 允许使用不同的天花板龙骨、喷淋头、支架和软管，但可能导致间隙与上图所示有所不同。

 © 2022 Victaulic (唯特利) 公司。保留所有权利。

4.6 尺寸

天花板上方间隙

AH3 系列编织软管和 AB11 型支架（低高度解决方案）

带嵌入式喷淋头和低高度 90°长弯头的吊顶龙骨

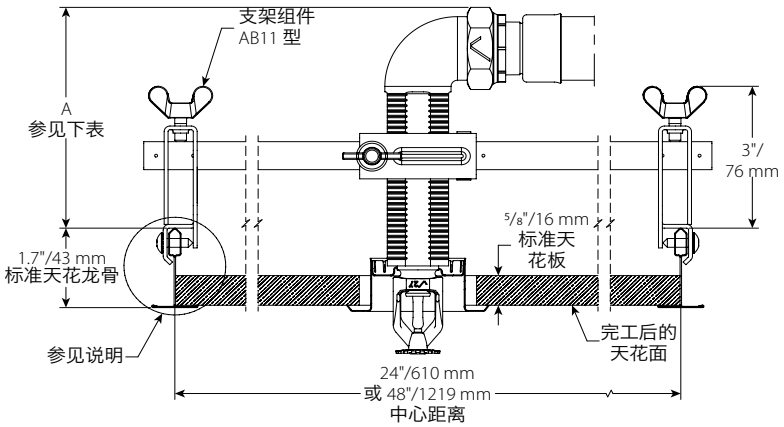

V2707 ¾"/19 mm 最大嵌入

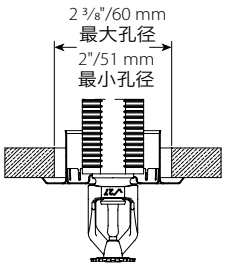

V2707 最大延伸

软管间隙表		
尺寸		英寸 毫米
A	最小	4.0 100

带隐蔽式下喷喷淋头和低高度 90°短弯头的吊顶龙骨

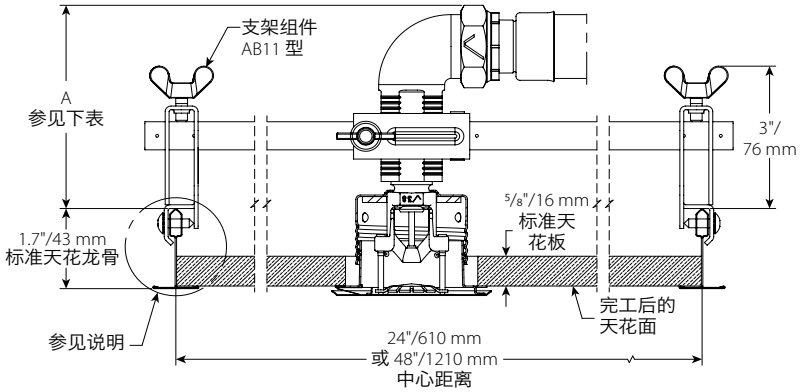

V3802 ½"/13 mm 最大嵌入

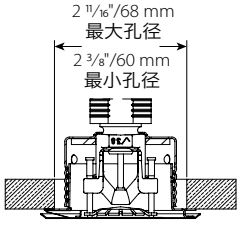

V3802 最大延伸

软管间隙表		
尺寸		英寸 毫米
A	最小	3.9 99

 © 2022 Victaulic（唯特利）公司。保留所有权利。

4.6 尺寸 (续)

天花板上方间隙

AH3 系列编织软管和 AB12及ABBA 型支架

带嵌入式喷淋头和低高度短弯头的吊顶龙骨

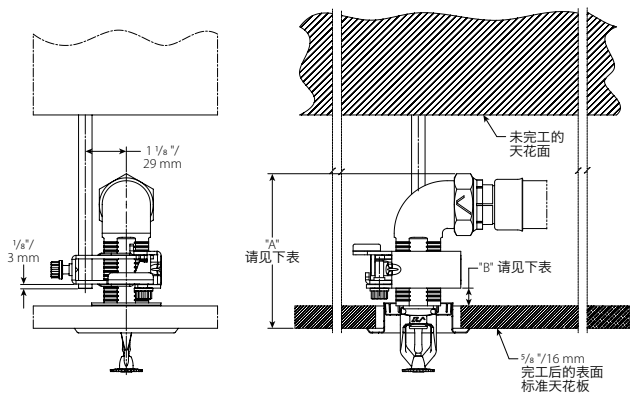

V2707 ½"/12.7 mm 最大嵌入

带嵌入式喷淋头和 5.75 毫米/146 毫米直通异径管的吊顶龙骨

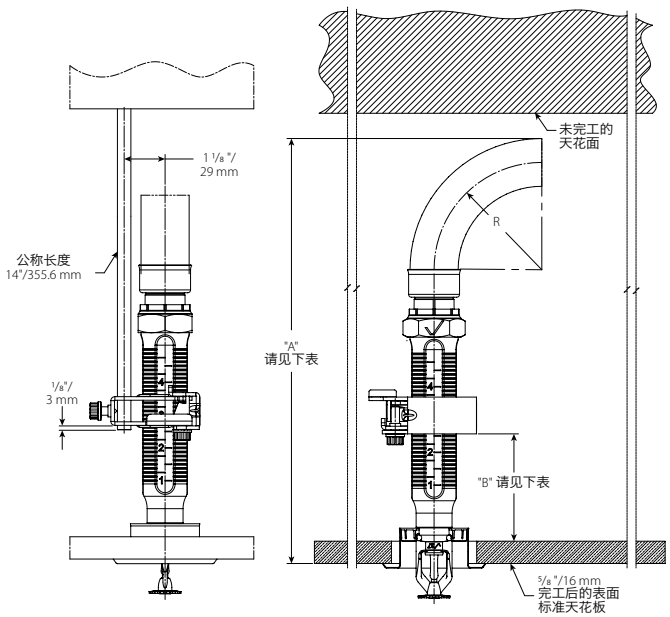

V2707 ¾"/19 mm 最大嵌入

尺寸		低高度短弯头		低高度长弯头		标准短弯头		标准长弯头		标准直通异径管	
		¾ 英寸/19 毫米嵌入式* 英寸 毫米	隐蔽式 英寸 毫米	¾英寸/19 毫米嵌入式 英寸 毫米	隐蔽式 英寸 毫米	¾英寸/19 毫米嵌入式 英寸 毫米	隐蔽式 英寸 毫米	¾英寸/19 毫米嵌入式 英寸 毫米	隐蔽式 英寸 毫米	¾ 英寸/19 毫米嵌入式 英寸 毫米	隐蔽式 英寸 毫米
A	最小安装空间	4.0 101.6	5.5 139.7	5.6 142.2	7.2 182.9	5.9 149.9	7.5 190.5	7.7 195.6	9.3 236.2	15.0 381.0	16.6 421.6
B	从天花扣板顶部到中央支架底部的距离	0.5 12.7	2.0 50.8	1.5 38.1	1.5 38.1	1.5 38.1	1.5 38.1	3.0 76.2	3.0 76.2	3.0 76.2	3.0 76.2

* 可调性将受到限制

说明

- 对于 AB12 型支架，喷淋头位置相对于 3/8 英寸螺纹杆的中心线至中心线距离为 1/8 英寸/29 毫米。
- 允许使用不同的天花板龙骨、喷淋头、支架和软管，但可能导致间隙与上图所示有所不同。

 © 2022 Victaulic (唯特利) 公司。保留所有权利。

4.7 尺寸

间隙

ABMM 型支架

嵌入式喷淋头的表面安装应用

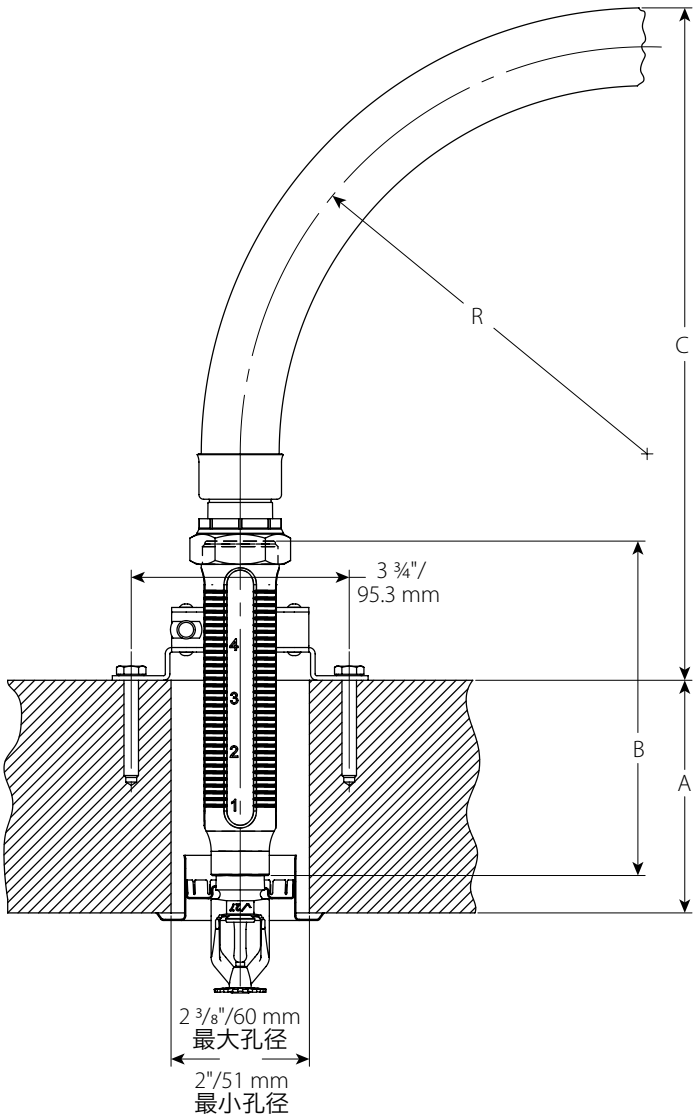

软管间隙																				
尺寸	英寸 毫米			英寸 毫米			英寸 毫米		英寸 毫米	英寸 毫米	英寸 毫米			英寸 毫米			英寸 毫米		英寸 毫米	英寸 毫米
壁厚 “A”	2 50			4 100			6 150		8 200	10 250	2 50			4 100			6 150		8 200	10 250
接口长度 “B”	5.75 146.1	9 228.6	13 330.2	5.75 146.1	9 228.6	13 330.2	9 228.6	13 330.2	13 330.2	13 330.2	5.75 146.1	9 228.6	13 330.2	5.75 146.1	9 228.6	13 330.2	9 228.6	13 330.2	13 330.2	13 330.2
软管间隙 “C”	11.6 294	14.8 376	18.8 478	9.6 243	12.8 325	16.8 427	10.8 275	14.8 376	12.8 325	10.8 275	12.6 319	15.8 402	19.8 503	10.6 268	13.8 351	17.8 452	11.8 300	15.8 402	13.8 351	11.8 300
弯曲半径 “R”	7 175										8 200									

注

- 允许使用不同的天花板龙骨、喷淋头、支架和软管，但可能导致间隙与上图所示有所不同。

 © 2022 Victaulic（唯特利）公司。保留所有权利。

5.0 性能 - 摩擦损失数据

AH3 系列编织软管
AB2 型、AB5 型、AB7 型可调、AB12 型、ABBA 型和 ABMM 型 VicFlex 支架

软管长度 英寸/毫米	K 系数 英制/公制	接口尺寸 英寸/毫米/类型	AH3 系列软管 等效长度 1 英寸/33.7毫米 壁厚 Sch40 的管道 英尺/米	AH3 系列软管 弯曲半径为 7 英寸/178 毫米时 90° 弯曲的最大数量
31/790	5.6/8.1	½英寸/15/直管	33.8/10.3	2
		½ 英寸/15/90° 标准弯头	35.2/10.7	
36/914	5.6/8.1	½英寸/15/直管	43.0/13.1	2
		½ 英寸/15/90° 标准弯头	44.9/13.7	
48/1220	5.6/8.1	½英寸/15/直管	65.2/19.9	3
		½ 英寸/15/90° 标准弯头	68.3/20.8	
60/1525	5.6/8.1	½英寸/15/直管	87.4/26.6	4
		½ 英寸/15/90° 标准弯头	91.7/27.9	
72/1830	5.6/8.1	½英寸/15/直管	109.7/33.4	4
		½ 英寸/15/90° 标准弯头	115.3/35.1	
31/790	8.0/11.5	¾英寸/20/直管	30.9/9.4	2
		¾ 英寸/20/90° 标准弯头	32.1/9.7	
36/914	8.0/11.5	¾英寸/20/直管	39.2/11.9	2
		¾ 英寸/20/90° 标准弯头	40.8/12.4	
48/1220	8.0/11.5	¾英寸/20/直管	68.3/20.8	3
		¾ 英寸/20/90° 标准弯头	68.5/20.8	
60/1525	8.0/11.5	¾英寸/20/直管	97.7/29.7	4
		¾ 英寸/20/90° 标准弯头	100.8/30.7	
72/1830	8.0/11.5	¾英寸/20/直管	95.4/29.0	4
		¾ 英寸/20/90° 标准弯头	97.0/29.5	
31/790	11.2/16.1	¾英寸/20/直管	34.1/10.4	2
		¾ 英寸/20/90° 标准弯头	34.0/10.4	
36/914	11.2/16.1	¾英寸/20/直管	43.7/13.3	2
		¾ 英寸/20/90° 标准弯头	43.9/13.4	
48/1220	11.2/16.1	¾英寸/20/直管	66.7/20.3	3
		¾ 英寸/20/90° 标准弯头	67.8/20.7	
60/1525	11.2/16.1	¾英寸/20/直管	89.7/27.3	4
		¾ 英寸/20/90° 标准弯头	91.7/27.9	
72/1830	11.2/16.1	¾英寸/20/直管	113.1/34.5	4
		¾ 英寸/20/90° 标准弯头	115.6/35.2	
31/790	14.0/20.2	¾英寸/20/直管	34.2/10.4	2
		¾ 英寸/20/90° 标准弯头	34.0/10.4	
36/914	14.0/20.2	¾英寸/20/直管	44.1/13.4	2
		¾ 英寸/20/90° 标准弯头	44.2/13.5	
48/1220	14.0/20.2	¾英寸/20/直管	67.8/20.7	3
		¾ 英寸/20/90° 标准弯头	68.8/21.0	
60/1525	14.0/20.2	¾英寸/20/直管	91.6/27.9	4
		¾ 英寸/20/90° 标准弯头	93.4/28.5	
72/1830	14.0/20.2	¾英寸/20/直管	115.5/35.2	4
		¾ 英寸/20/90° 标准弯头	118.4/36.1	

FM 说明:

- AH3 系列已通过检验和 FM Global 认证，可分别用于干式、湿式及预作用系统（按照 NFPA 13、13R 及13D 规范和 FM 数据表 2-0、2-5 和 2-8）。FM 1637 安全标准包括但不限于：压力循环、耐腐蚀性能、流动特性、抗振动能力、泄漏、机械强度和静液压强度等。
- 导致等效长度差异的原因是，按照 FM 1637 和 VdS 标准采用的测试方法有所不同。有关摩擦损失测试方法的更多信息，请参阅这些标准。
- 示例：安装 48 英寸软管时允许具有 7 英寸弯曲半径并带有两个 30° 弯曲和两个 90° 弯曲，这种情况视为与上表所示数据相当。在本例中，度数总和为 240°，小于允许的 270°。

 © 2022 Victaulic（唯特利）公司。保留所有权利。

5.1 性能 - 摩擦损失数据

AH3 系列编织软管
AB11 型、AB12 型、ABBA 型和 ABMM 型 VicFlex 支架

不锈钢 挠性软管长度 英寸/毫米	K 系数 英制/公制	接口尺寸 英寸/毫米/类型	AH3 系列软管 等效长度 1 英寸/33.7毫米 壁厚 Sch40 的管道 英尺/米	AH3 系列软管 弯曲半径为 7 英寸/178 毫米时 90° 弯曲的最大数量
31/790	5.6/8.1	½ 英寸/15/90° 低高度弯头	53.8/16.3	2
36/914		½ 英寸/15/90° 低高度弯头	60/18.2	2
48/1220		½ 英寸/15/90° 低高度弯头	75/22.8	3
60/1525		½ 英寸/15/90° 低高度弯头	90/27.4	4
72/1830		½ 英寸/15/90° 低高度弯头	105.2/32	4
31/790	8.0/11.5	¾ 英寸/20/90° 低高度弯头	71.3/21.7	2
36/914		¾ 英寸/20/90° 低高度弯头	77.8/23.7	2
48/1220		¾ 英寸/20/90° 低高度弯头	93.4/28.4	3
60/1525		¾ 英寸/20/90° 低高度弯头	109/33.2	4
72/1830		¾ 英寸/20/90° 低高度弯头	124.8/38	4
31/790	11.2/16.1	¾ 英寸/20/90° 低高度弯头	69.8/21.2	2
36/914		¾ 英寸/20/90° 低高度弯头	76.5/23.3	2
48/1220		¾ 英寸/20/90° 低高度弯头	92.5/28.1	3
60/1525		¾ 英寸/20/90° 低高度弯头	108.6/33.1	4
72/1830		¾ 英寸/20/90° 低高度弯头	124.9/38	4

FM 说明:

- AH3 系列已通过检验和 FM Global 认证，可分别用于干式、湿式及预作用系统（按照 NFPA 13、13R 及13D 规范和 FM 数据表 2-0、2-5 和 2-8）。FM 1637 安全标准包括但不限于：压力循环、耐腐蚀性能、流动特性、抗振动能力、泄漏、机械强度和静液压强度等。
- 导致等效长度差异的原因是，按照 FM 1637 和 VdS 标准采用的测试方法有所不同。有关摩擦损失测试方法的更多信息，请参阅这些标准。
- 示例：安装 48 英寸软管时允许具有 7 英寸弯曲半径并带有两个 30° 弯曲和两个 90° 弯曲，这种情况视为与上表所示数据相当。在本例中，度数总和为 240°，小于允许的 270°。

 © 2022 Victaulic（唯特利）公司。保留所有权利。

5.2 性能 - 摩擦损失数据

VdS

AH3 系列编织软管
AB2 型、AB5 型、AB7 型可调和 AB11 型支架

不锈钢 挠性软管长度 毫米/英寸	接口尺寸 毫米/英寸	AH3 系列软管 EN 10255 DN 20 规定的钢管等效长度 (26,9 x 2,65) 米/英尺	AH3 系列软管 弯曲半径为 3 英寸/76.2 毫米时 90° 弯曲的最大数量
790/31	15毫米/½英寸	5.9/19.4	3
	20 毫米/¾英寸		
914/36	15毫米/½英寸	6.9/22.5	3
	20 毫米/¾英寸		
1220/48	15毫米/½英寸	9.2/30.0	3
	20 毫米/¾英寸		
1525/60	15毫米/½英寸	11.4/37.5	4
	20 毫米/¾英寸		
1830/72	15毫米/½英寸	13.7/45.0	4
	20 毫米/¾英寸		

VDS 天花板制造商列表

AB2, AB7, AB11

1. AMF
2. Armstrong
3. Chicago Metallic
4. Dipling
5. Durlum
6. Geipel
7. Gema-Armstrong
8. Hilti
9. Knauf
10. Lafarge
11. Linder
12. Odenwald
13. Richter
14. Rigips
15. Rockfon Pagos
16. Suckow & Fischer
17. USG Donn

AB5

1. Hilti
2. Knauf
3. Lafarge
4. Lindner
5. Rigips

 © 2022 Victaulic (唯特利) 公司。保留所有权利。

5.3 性能

AH3 系列编织挠性软管

类型	软管长度 英寸 毫米	异径管	最小弯曲半径 英寸 毫米
AH3-31"	31 790	直管	7 178
AH3-34"	34 873	直管	7 178
AH3-36"	36 914	直管	7 178
AH3-38"	38 974	直管	7 178
AH3-39"	39 997	直管	7 178
AH3-43"	43 1098	直管	7 178
AH3-48"	48 1220	直管	7 178
AH3-51"	51 1303	直管	7 178
AH3-55"	55 1404	直管	7 178
AH3-60"	60 1525	直管	7 178
AH3-63"	63 1608	直管	7 178
AH3-67"	67 1709	直管	7 178
AH3-72"	72 1830	直管	7 178
AH3-75"	75 1913	直管	7 178
AH3-79"	79 2014	直管	7 178
AH3W-29"	29 749	弯头	7 178
AH3W-32"	32 817	弯头	7 178
AH3W-34"	34 873	弯头	7 178
AH3W-35"	35 880	弯头	7 178
AH3W-37"	37 941	弯头	7 178
AH3W-40"	40 1004	弯头	7 178
AH3W-46"	46 1179	弯头	7 178
AH3W-49"	49 1247	弯头	7 178
AH3W-52"	52 1310	弯头	7 178
AH3W-58"	58 1484	弯头	7 178
AH3W-61"	61 1552	弯头	7 178
AH3W-64"	64 1615	弯头	7 178
AH3W-70"	70 1789	弯头	7 178
AH3W-73"	73 1857	弯头	7 178
AH3W-76"	76 1920	弯头	7 178

 © 2022 Victaulic（唯特利）公司。保留所有权利。

6.0 通知

⚠ 警告

- **在安装任何Victaulic (唯特利) 产品之前，请阅读并理解所有安装说明。**
- **在安装、拆除、调整或维护任何 Victaulic (唯特利) 产品之前，请务必立即确认管道系统已完全卸压并排干积水。**
- **请穿戴防护眼镜、安全帽和足部防护用品。**
- **这些产品仅适用于消防系统，系统设计和安装必须遵照美国国家消防协会的现行适用标准 (NFPA 13、13D、13R 等) 或同等标准并符合相应的建筑和消防规范。这些标准和规范包含保护系统远离结冰温度、腐蚀、机械损坏等方面的重要相关信息。**
- **安装人员应了解本产品的用途，以及其适用于特定应用的原因。**
- **安装人员应了解通用行业安全标准以及产品安装不当的潜在后果。**

⚠ 警告

- **系统设计人员应负责验证 300 系列不锈钢挠性软管是否适用于管道系统中的预期流体介质和外部环境。**
- **选材人员必须对化学成分、pH值、工作温度、氯化物浓度、氧气浓度和 300 系列不锈钢挠性软管流率的影响进行评估，以确认系统寿命能满足预期用途。**
- **建筑物业主或其授权代理人有责任向喷淋头系统安装人员提供任何有关水源可能受到微生物诱导腐蚀 (MIC) 污染或有利于微生物诱导腐蚀 (MIC) 发展的知识，包括 NFPA 13 的要求。未能识别不良水质问题可能会影响 VicFlex 产品，并使制造商的保修无效。**

如果不遵循这些说明，则可能导致产品失效，进而导致严重人身伤害和/或财产损坏。

Victaulic (唯特利) VicFlex 系列 AH3 挠性喷淋头管件可以涂漆，前提是油漆与不锈钢和镀锌碳钢或球墨铸铁兼容。应注意确保喷淋头和相关的孔罩或盖板未涂漆。

 © 2022 Victaulic (唯特利) 公司。保留所有权利。

7.0 参考资料 – 特性

挠性软管平面弯曲特性

一个弯曲	两个弯曲	三个弯曲
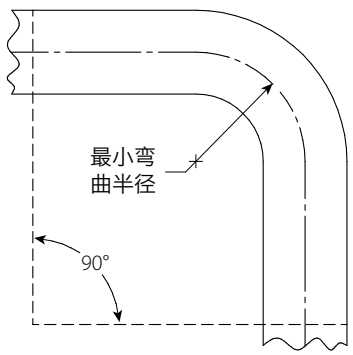	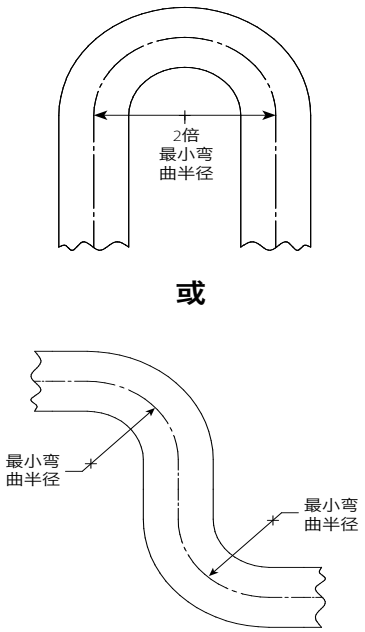	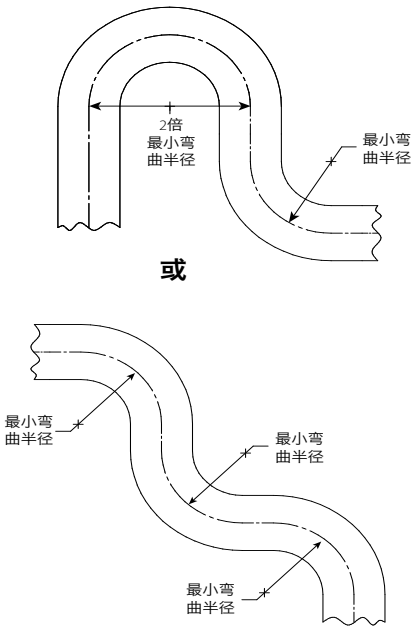

注

- 对于非平面（三维）弯曲，必须小心避免在软管上施加扭矩。

I-VicFlex-AB1-AB2-AB10

I-VicFlex-AB5

I-VicFlex-AB7

I-VicFlex-AB11

I-VicFlex-AB12

I-VicFlex-ABBA-ABMM

产品选择和适应性的用户责任
每位用户应根据行业标准和项目规格、适用建筑规范和相关法规以及 Victaulic（唯特利）性能、维护、安全和警告说明，自行决定 Victaulic（唯特利）产品是否适合其特定最终用途并承担责任。本文件或任何其他文件以及来自 Victaulic（唯特利）员工的任何口头建议、意见或主张均不得被视为是对 Victaulic（唯特利）公司标准销售条件、安装指南或本免责声明中任何规定的改变、变更、替代或弃权。

知识产权
本声明中有关可能或推荐使用材料、产品、服务或设计的任何陈述不表示或不得被解释为授予许可使用 Victaulic（唯特利）公司或其任何子公司或关联公司的任何包含该使用或设计的专利或其他知识产权，也不得在侵犯任何专利或其他知识产权的情况下推荐使用该材料、产品、服务或设计。术语“已获得专利”或“即将获得专利”是指在美国和/或其他国家的发明专利、实用新型专利和外观设计专利。

说明
该产品应由 Victaulic（唯特利）制造或按照 Victaulic（唯特利）规格制造。所有产品按照现行 Victaulic（唯特利）安装/装配指导安装。Victaulic（唯特利）保留不经通告改变产品规格、设计和标准设备的权利，且不对此承担任何责任和义务。

安装
对于正在安装的产品，请务必参阅I-VICFLEX-AB1-AB2-AB10、I-VICFLEX-AB4-AB9、I-VICFLEX-AB7或I-VICFLEX-AB8。Victaulic（唯特利）产品的每一发货包装中均附赠安装手册，以提供全面的安装与装配资料；也可通过我公司网站 www.victaulic.com 下载安装手册的 PDF 版本。

担保
有关担保细节，请参阅现行价格表的担保一节，或与 Victaulic（唯特利）联系。

商标
*Victaulic（唯特利）*和所有其他 Victaulic（唯特利）标志均为 Victaulic（唯特利）公司和/或其附属实体在美国和/或其他国家的商标或注册商标。

 © 2022 Victaulic（唯特利）公司。保留所有权利。