Victaulic® VicFlex™ Sprinkler-Formteile
Flexibler umflochtener Schlauch der Serie AH3

1.0 PRODUKTBESCHREIBUNG

Verfügbare Größen nach Komponenten

- **Umflochtener Schlauch der Serie AH3 mit 0,8"/DN20 Nenn-ID:** 31, 36, 48, 60, 72"/790, 914, 1220, 1525, 1830 mm.
  Hinweis: Die Längenangabe schließt einen Adapternippel und ein gerades 5.75"/146-mm-Reduzierstück mit ein.
- Für Schlauchlängen mit CCC-Zulassung siehe Abschnitt 5.3.

Anschlüsse

- **Von der Abzweigleitung**
  - ¾"/20-mm-BSPT-Innengewinde (nur VdS)
  - 1"/25-mm-NPT- oder BSPT-Innengewinde
- **Schlaucheinlass**
  - 1"/25-mm-NPT- oder BSPT-Außengewinde
  - ¾"/20-mm-BSPT-Außengewinde (nur VdS)
- **Sprinkler-Reduzierstücke**
  - Sprinkleranschluss: ½"- und ¾"-/15-mm- und 20-mm-NPT- oder BSPT-Innengewinde
  - Gerade Längen: 5,75, 9, 13"/140, 230, 330 mm
  - 90˚-Bögen
    - Kurz (wird typischerweise mit verdeckten Sprinklern verwendet)
    - Lang (wird typischerweise mit zurückgesetzt hängenden Sprinklern verwendet)
    - Niedriges Profil, kurz (wird typischerweise mit verdeckten Sprinklern und Halterungen der Typen AB5, AB11, AB12, ABBA und ABMM verwendet)
    - Niedriges Profil, lang (wird typischerweise mit zurückgesetzt hängenden Sprinklern und Halterungen der Typen AB5, AB11, AB12, ABBA und ABMM verwendet)

BEZIEHEN SIE SICH HINSICHTLICH DER INSTALLATION UND WARTUNG VON PRODUKTEN SOWIE DES SUPPORTS IMMER AUF DIE ANMERKUNGEN AM ENDE DIESES DOKUMENTS.

 © 2022 Victaulic Company. Alle Rechte vorbehalten.

1.0 PRODUKTBESCHREIBUNG (FORTSETZUNG)

- **Halterungen:**
  - Typ AB2 für abgehängte und Gipskartondecken, ermöglicht das vertikale Verstellen von Sprinklern und kann vor dem Anbringen der Deckenplatten installiert werden
  - Typ AB4 für Gipskartondecken mit Hutprofil-Gittersystemen, ermöglicht das senkrechte Verstellen von Sprinklern
  - Typ AB5 für Gipskartondecken, ermöglicht das senkrechte Verstellen von Sprinklern
  - Einstellbarer Typ AB7 für hängende und Gipskartondecken
  - Typ AB11 für abgehängte T-Gitter-Einlegepaneeldecken oder abgehängte T-Gitter-Rigipsdecken, ermöglicht Installationen mit niedrigem Profil (nur mit 90°-Bögen für niedrige Profile verwenden)
  - Typ AB2 für hängende und Gipskartondecken, ermöglicht die vertikale Sprinkleranpassung und Installationen mit niedrigem Profil bis hinab zu 4"/100 mm.
  - Halterung des Typs ABBA für hängende, ungeschützte und Gipskartondecken
  - Halterung des Typs ABMM für oberflächenmontierte und abstandsmontierte Anwendungen, Holz-, Metall- und Blockwände oder Decken und Gipskartondecken

Max. Betriebstemperatur

- 225 °F/107 °C

Maximaler Betriebsdruck

- 200 psi/1375 kPa (FM-Zulassung)
- 232 psi/1600 kPa (VdS-Zulassung)
- 232 psi/1600 kPa (CCC-Zulassung)

Mindestbiegeradius

- 7"/178 mm (FM-/CCC-Zulassung)
- 3"/76,2 mm (VdS-Zulassung)

Maximal zulässige K-Faktoren der Sprinkler

- FM (½"/15-mm-Reduzierstück) K5.6/8,1 (S.I.), (¾"/20-mm-Reduzierstück) K14.0/20,2 (S.I.)
- VdS (½"/15-mm-Reduzierstück) K5.6/8,1 (S.I.), (¾"/20-mm-Reduzierstück) K8.0/11,5 (S.I.)

2.0 ZERTIFIZIERUNG/ZULASSUNGEN

FM VdS CCC CE 2809

3.0 SPEZIFIKATIONEN – MATERIAL

Serie AH3

- **Flexibler Schlauch:** Edelstahl Serie 300
- **Bund/geschweißtes Formteil:** Edelstahl Serie 300
- **Dichtung:** Victaulic EPDM
- **Mutter und Adapternippel:** Kohlenstoffstahl, verzinkt
- **Reduzierstück (½ oder ¾"):** Kohlenstoffstahl, verzinkt

Halterungen: Kohlenstoffstahl, verzinkt

 © 2022 Victaulic Company. Alle Rechte vorbehalten.

4.0 ABMESSUNGEN

Produkt-Details – umflochtener Schlauch der Serie AH3

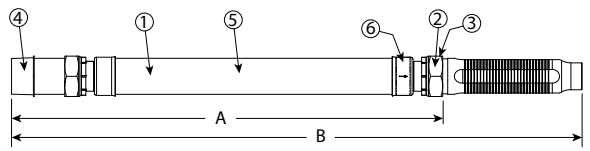

Pos.	Beschreibung
1	Flexibler Schlauch
2	Dichtung
3	Mutter
4	Abzweigleitungs-Adapternippel
5	Geflecht
6	Bund/geschweißtes Formteil

Schlauchlängenabmessungen

Schlauchlänge Zoll	A Zoll mm	B Zoll mm
AH3-31	25.3/643	31.0/790
AH3-36	31.3/796	36.0/914
AH3-48	42.3/1075	48.0/1220
AH3-60	54.3/1380	60.0/1525
AH3-72	66.3/1685	72.0/1830

Standard-Reduzierstück

gerades 5.75"/146-mm-Reduzierstück

Optionale Reduzierstücke

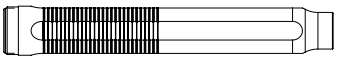

gerades 9.0"/230-mm-Reduzierstück

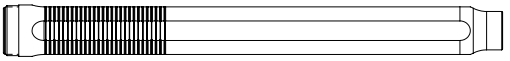

gerades 13.0"/330-mm-Reduzierstück

Standardbogen-Reduzierstücke

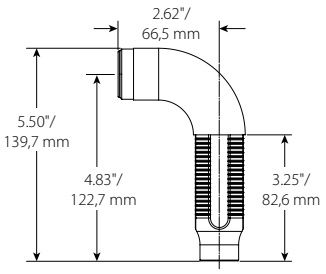

kurzes Reduzierstück
für 90°-Bogen

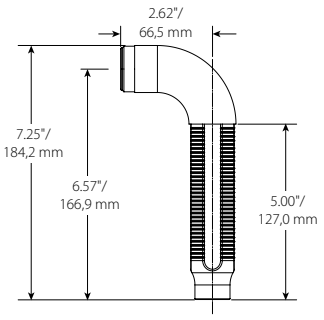

langes Reduzierstück
für 90°-Bogen

HINWEIS

- Das kurze 90°-Bogen-Reduzierstück wird normalerweise mit verdeckten Sprinklern verwendet, während der lange 90°-Bogen normalerweise bei der Installation von zurückgesetzt hängenden Sprinklern zum Einsatz kommt.

Niedrigprofilbogen-Reduzierstücke

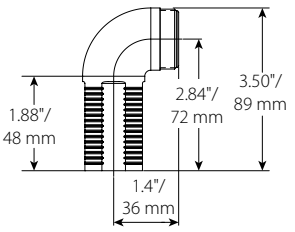

Kurzes Reduzierstück für
90°-Bogen mit niedrigem Profil

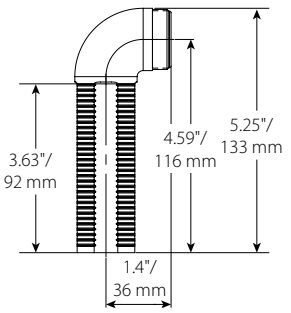

Langes Reduzierstück für
90°-Bogen mit niedrigem Profil

HINWEIS

- Typ AB11: Wenn Bögen mit niedrigem Profil mit den Halterungen des Typs AB11 verwendet werden, wird der kurze Bogen mit niedrigem Profil typischerweise mit verdeckten Sprinklern verwendet, während der lange Bogen mit niedrigem Profil typischerweise bei der Installation von zurückgesetzt hängenden Sprinklern verwendet wird.

 © 2022 Victaulic Company. Alle Rechte vorbehalten.

4.1 ABMESSUNGEN

VicFlex Halterungen

Typ AB2

- Hängende Decken
- Gipskartondecken

Pos.	Beschreibung
1	24"/610-mm- oder 48"/1219-mm-Vierkantstange
2	Patentierte, vertikal verstellbare mittlere Halterung
3	Endhalterung

HINWEIS

- Beide Größen FM-/VdS-zugelassen.

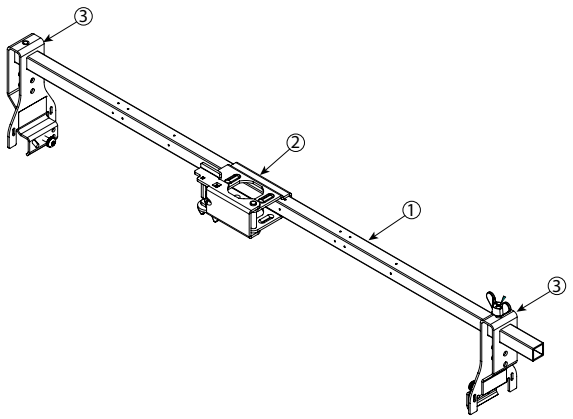

Typ AB4

- Gipskartondecken mit Hutprofil-Gittersystem

Pos.	Beschreibung
1	24"/610-mm- oder 48"/1220-mm-Vierkantstange
2	Patentierte, vertikal verstellbare mittlere Halterung
3	Endhalterung für Hutprofil

HINWEIS

- Beide Größen VdS-zugelassen.

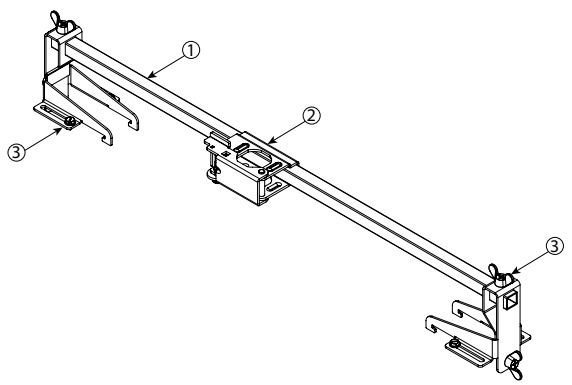

Typ AB5

- Gipskartondecken

Pos.	Beschreibung
1	24"/610-mm- oder 48"/1219-mm-Vierkantstange
2	Patentierte, vertikal verstellbare mittlere Halterung
3	Endhalterung

HINWEIS

- Beide Größen FM-/VdS-zugelassen.

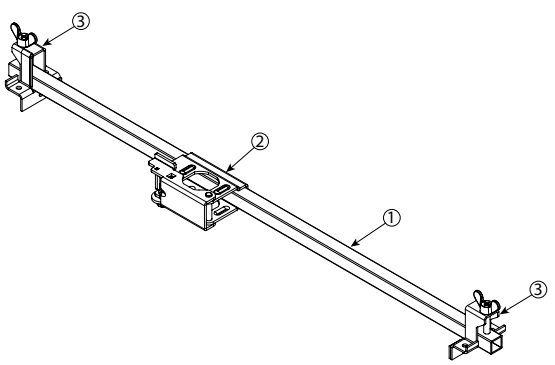

Typ AB7 verstellbar

- Hängende Decken
- Gipskartondecken

Pos.	Beschreibung
1	700-mm- oder 1400-mm-Vierkantstange
2	Patentierte mittlere 1-Bee2® Halterung
3	Endhalterung (verstellbar)

HINWEIS

- Beide Größen FM-/VdS-zugelassen.

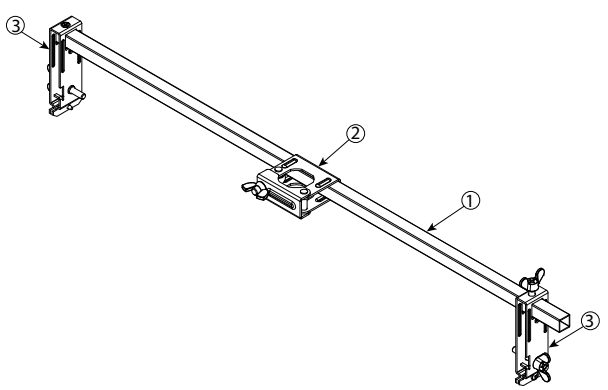

 © 2022 Victaulic Company. Alle Rechte vorbehalten.

4.2 ABMESSUNGEN

Typ AB11

- Hängende Decken
- Gipskartondecken

Pos.	Beschreibung
1	24"/610-mm- oder 48"/1219-mm-Vierkantstange
2	Patentierte mittlere 1-Bee2® Halterung
3	Endhalterung

HINWEIS
- FM-/VdS-Zulassung.

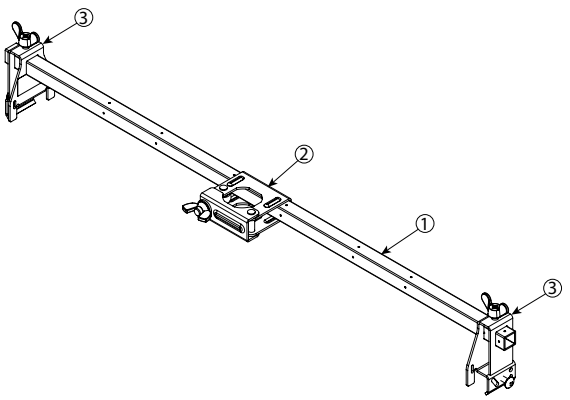

Typ AB12

- Hängende Decken
- Gipskartondecken

Pos.	Beschreibung
1	Halterungsgehäuse Typ AB12
2	Vierkant-Stellschraube Nr. 2

HINWEIS
- FM-Zulassung.

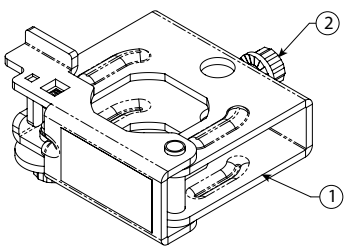

Typ ABBA

- Hängende Decken
- Gipskartondecken

Pos.	Beschreibung
1	Montageschweißteil Typ ABBA
2	Vierkantstange Typ ABBA
3	Kopfschraube, gekerbter Flansch, M6 x 1 x 20, T25-Torx-Schlüssel, versenkt
4	Halterungs-Unterbaugruppe Typ ABBA

HINWEIS
- Mit FM-Zulassung

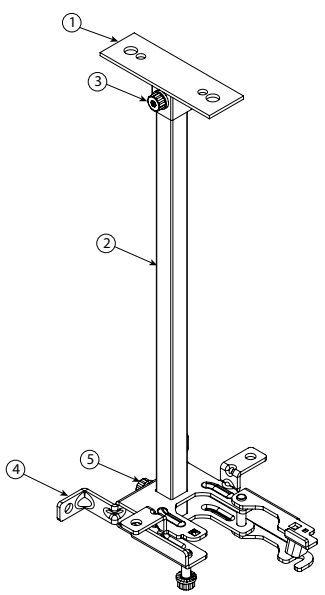

Typ ABMM

- Hängende Decken
- Gipskartondecken

Pos.	Beschreibung
1	Halterungsgehäuse Typ ABMM
2	Kopfschraube, gekerbter Flansch, M6 x 1 x 15,24, T25-Torx-Schlüssel, versenkt

HINWEIS
- Mit FM-Zulassung

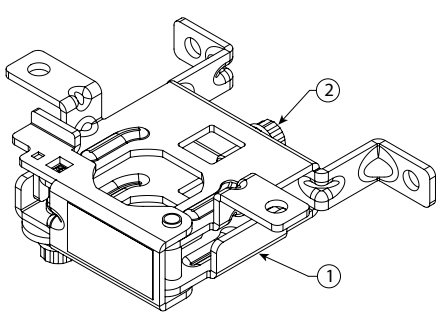

 © 2022 Victaulic Company. Alle Rechte vorbehalten.

4.3 ABMESSUNGEN

Abstände

Umflochtener Schlauch der Serie AH2 und Halterung des Typs AB2

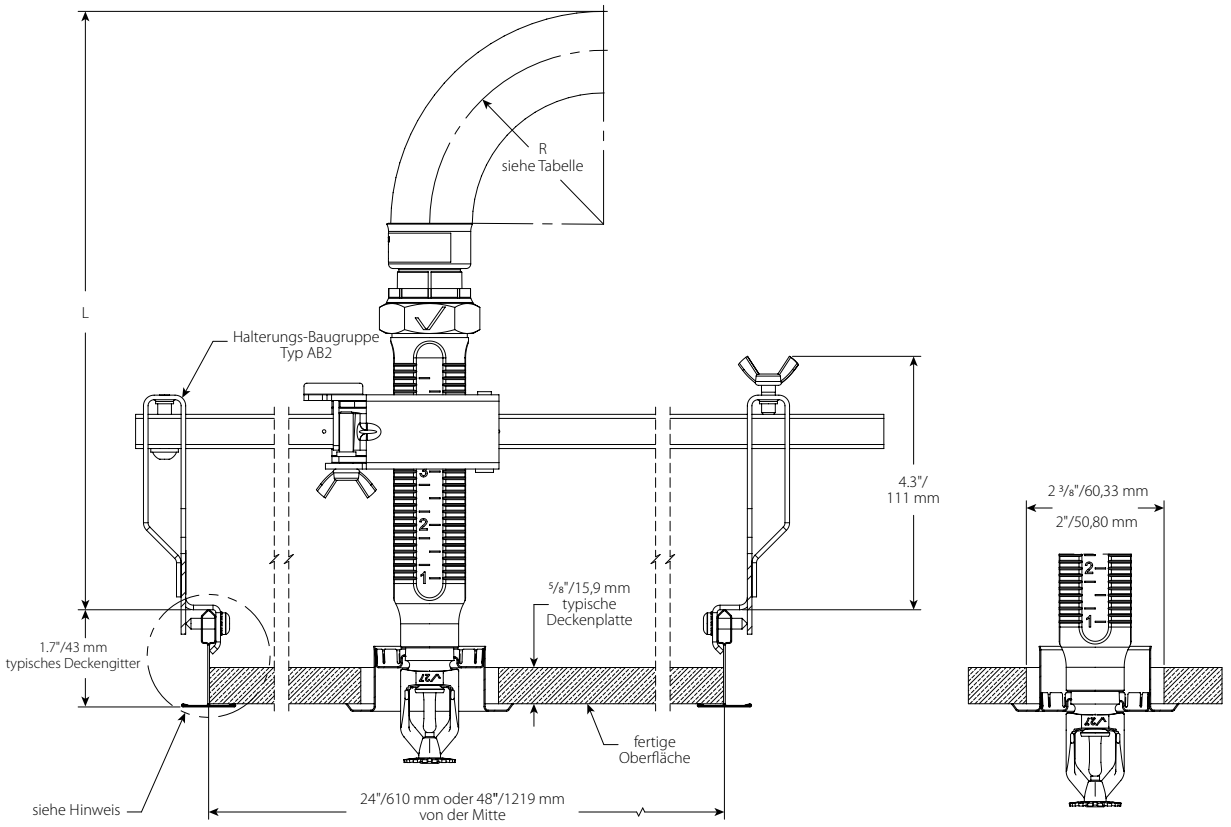

V2707 ¾"/19 MM MAX. RÜCKVERSATZ **V2707 MAX. LÄNGE**

Schlauchabstandstabelle								
	Gerades Reduzierstück						Langer Bogen	Kurzer Bogen
	V2707 ¾" max. Rückversatz Zoll mm	**V3802 ½" max. Rückversatz** Zoll mm	**V2707 ¾" max. Rückversatz** Zoll mm	**V3802 ½" max. Rückversatz** Zoll mm	**V2707 ¾" max. Rückversatz** Zoll mm	**V3802 ½" max. Rückversatz** Zoll mm	**V2707 ¾" max. Rückversatz** Zoll mm	**V3802 ½" max. Rückversatz** Zoll mm
Mindestbiegeradius „R“	2.0 50		3.0 80		7.0 175		–	
Für die Montage erforderlicher Mindestabstand „A“	8.6 218	10.1 269	9.6 244	11.1 281	13.6 345	15.1 383	5.8 147	5.8 147

HINWEIS

- Andere Deckengitter, Sprinklerköpfe, Halterungen und Schläuche sind zulässig, es kann jedoch sein, dass die Abstände dann von den oben angegebenen abweichen.

 © 2022 Victaulic Company. Alle Rechte vorbehalten.

4.4 ABMESSUNGEN

Abstände

Umflochtener Schlauch der Serie AH2 und Halterung des Typs AB2

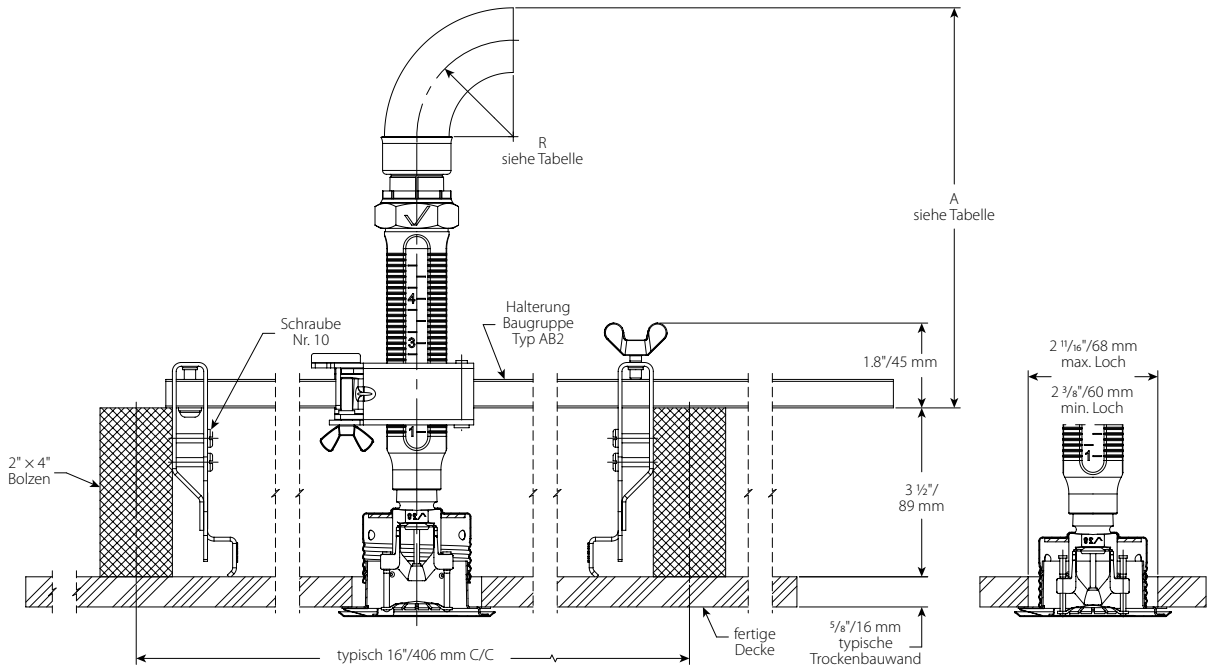

V38 ½"/13 mm MAX. RÜCKVERSATZ **V38 MAX. LÄNGE**

Schlauchabstandstabelle									
	Gerades Reduzierstück								
	V2707 ¾" I 20 mm max. Rückversatz Zoll mm	**V3802 ½" I 13 mm max. Rückversatz** Zoll mm	**V2709 ¾" I 20 mm Seitenwand** Zoll mm	**V2707 ¾" I 20 mm max. Rückversatz** Zoll mm	**V3802 ½" I 13 mm max. Rückversatz** Zoll mm	**V2709 ¾" I 20 mm Seitenwand** Zoll mm	**V2707 ¾" I 20 mm max. Rückversatz** Zoll mm	**V3802 ½" I 13 mm max. Rückversatz** Zoll mm	**V2709 ¾" I 20 mm Seitenwand** Zoll mm
Mindestbiegeradius „R“	2.0 50			3.0 80			7.0 175		
Für die Montage erforderlicher Mindestabstand „A“	6.2 158	7.6 193	6.1 155	7.2 183	8.6 218	7.1 180	11.2 285	12.6 320	11.1 282

Schlauchabstandstabelle			
	Langer Bogen		Kurzer Bogen
	V2707 ¾" I 20 mm max. Rückversatz Zoll mm	**V2709 ¾" I 20 mm Seitenwand** Zoll mm	**V3802 ½" I 13 mm max. Rückversatz** Zoll mm
Mindestbiegeradius „R“	–		
Für die Montage erforderlicher Mindestabstand „A“	3.3 84	3.6 91	3.3 84

HINWEIS

- Andere Deckengitter, Sprinklerköpfe, Halterungen und Schläuche sind zulässig, es kann jedoch sein, dass die Abstände dann von den oben angegebenen abweichen.

 © 2022 Victaulic Company. Alle Rechte vorbehalten.

4.5 ABMESSUNGEN

Abstände über Deckenplatten

Umflochtener Schlauch der Serie AH3 und Halterung des Typs AB4

Hutprofil-Deckengitter mit zurückgesetztem Sprinkler

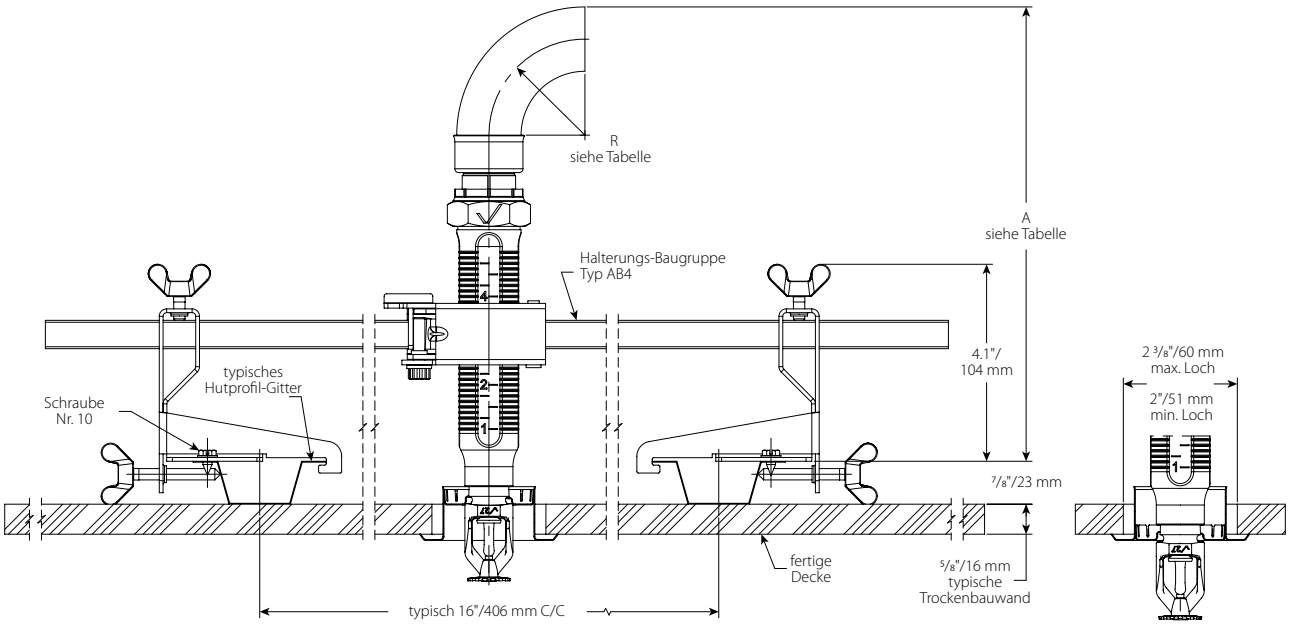

V27 ¾"/19 mm MAX. RÜCKVERSATZ **V27 MAX. LÄNGE**

V2707 ¾"/19 mm max. Rückversatz

Schlauchabstandstabelle								
	Gerades Reduzierstück						Langer Bogen	Kurzer Bogen
	V2707 ¾" max. Rückversatz Zoll mm	**V3802 ½" max. Rückversatz** Zoll mm	**V2707 ¾" max. Rückversatz** Zoll mm	**V3802 ½" max. Rückversatz** Zoll mm	**V2707 ¾" max. Rückversatz** Zoll mm	**V3802 ½" max. Rückversatz** Zoll mm	**V2707 ¾" max. Rückversatz** Zoll mm	**V3802 ½" max. Rückversatz** Zoll mm
Mindestbiegeradius „R“	2.0 50	2.0 50	3.0 80	3.0 80	7.0 175	7.0 175	–	
Für die Montage erforderlicher Mindestabstand „A“	8.8 224	10.2 259	9.8 249	11.2 285	13.8 351	15.2 386	8.0 203	5.9 150

HINWEIS

Andere Deckengitter, Sprinklerköpfe, Halterungen und Schläuche sind zulässig, es kann jedoch sein, dass die Abstände dann von den oben angegebenen abweichen.

 © 2022 Victaulic Company. Alle Rechte vorbehalten.

4.5 ABMESSUNGEN (FORTSETZUNG)

Abstände über Deckenplatten

Umflochtener Schlauch der Serie AH3 und Halterung des Typs AB5

Gipskartondecke mit zurückgesetztem Sprinkler

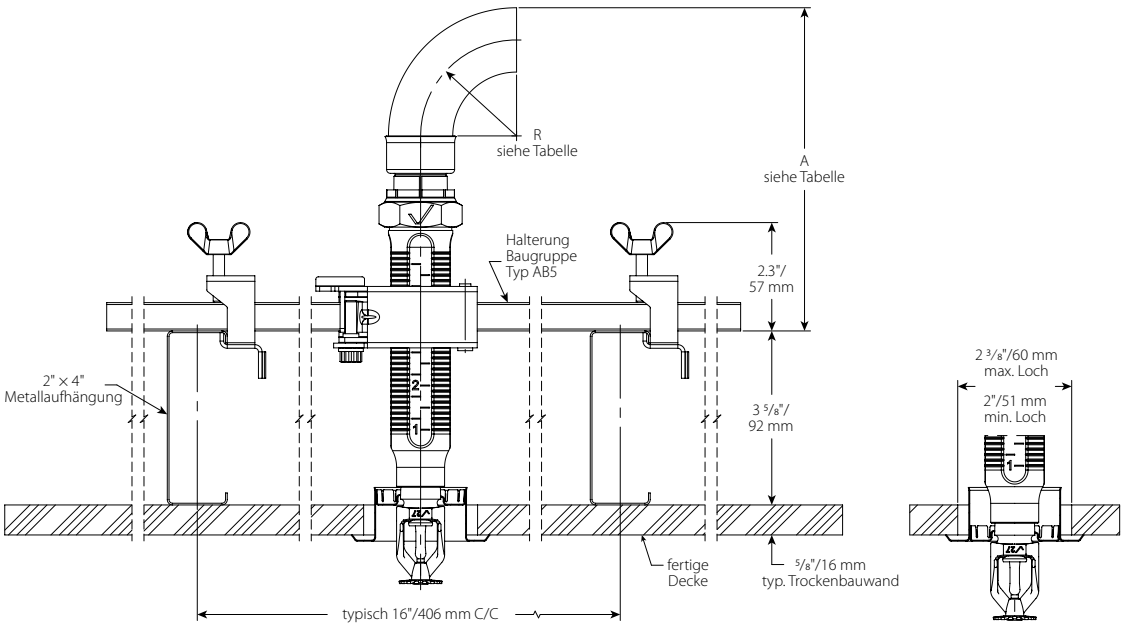

V27 ¾"/19 mm MAX. RÜCKVERSATZ **V27 MAX. LÄNGE**

V2707 ¾"/19 mm max. Rückversatz

Schlauchabstandstabelle									
	Gerades Reduzierstück								
	"V2707 ¾" I 20 mm max. Rückversatz" Zoll mm	**V3802 ½" I 13 mm max. Rückversatz** Zoll mm	**V2709 ¾" I 20 mm Seitenwand** Zoll mm	**V2707 ¾" I 20 mm max. Rückversatz** Zoll mm	**V3802 ½" I 13 mm max. Rückversatz** Zoll mm	**V2709 ¾" I 20 mm Seitenwand** Zoll mm	**V2707 ¾" I 20 mm max. Rückversatz** Zoll mm	**V3802 ½" I 13 mm max. Rückversatz** Zoll mm	**V2709 ¾" I 20 mm Seitenwand** Zoll mm
Mindestbiegeradius „R“	2.0 50			3.0 80			7.0 175		
Für die Montage erforderlicher Mindestabstand „A“	6.0 158	7.7 196	6.1 155	7.0 178	8.7 221	7.1 180	11.0 279	12.7 323	11.1 282

Schlauchabstandstabelle					
	Langer Bogen			**Langer Bogen mit niedrigem Profil**	**Kurzer Bogen**
	V2707 ¾" I 20 mm max. Rückversatz Zoll mm	**V3802 ½" I 13 mm max. Rückversatz** Zoll mm	**V2709 ¾" I 20 mm Seitenwand** Zoll mm	**V3802 ½" I 13 mm max. Rückversatz** Zoll mm	**V3802 ½" I 13 mm max. Rückversatz** Zoll mm
Mindestbiegeradius „R“	–				
Für die Montage erforderlicher Mindestabstand „A“	3.5 89	4.9 124	3.6 91	2.9 74	3.3 84

HINWEIS

- Andere Deckengitter, Sprinklerköpfe, Halterungen und Schläuche sind zulässig, es kann jedoch sein, dass die Abstände dann von den oben angegebenen abweichen.

 © 2022 Victaulic Company. Alle Rechte vorbehalten.

4.6 ABMESSUNGEN

Abstände über Deckenplatten

Umflochtener Schlauch der Serie AH3 und Halterung des Typs AB11 (LÖSUNG MIT NIEDRIGEM PROFIL)

Hängendes Deckengitter mit zurückgesetztem Sprinkler mit LP-90°-Bogen (lang)

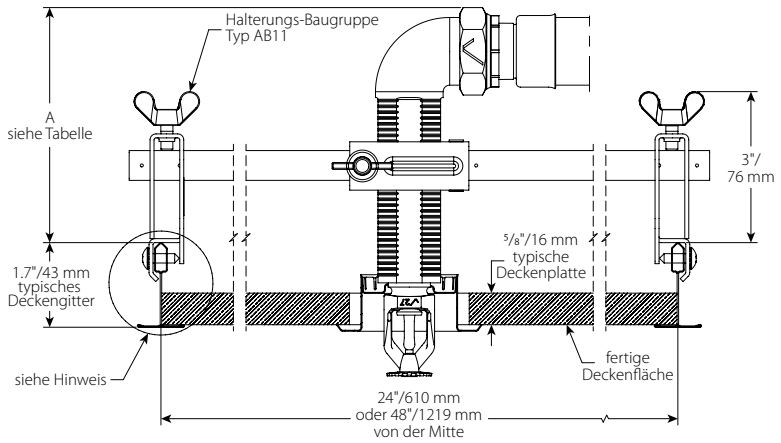

V2707 ¾"/19 mm MAX. RÜCKVERSATZ

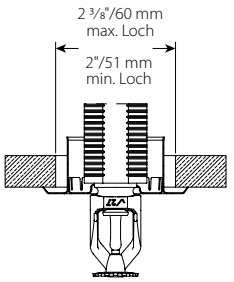

V2707 MAX. LÄNGE

Schlauchabstandstabelle		
Abmessungen		Zoll mm
A	Min.	4.0 100

Hängendes Deckengitter mit verdecktem hängenden Sprinkler mit LP-90°-Bogen (kurz)

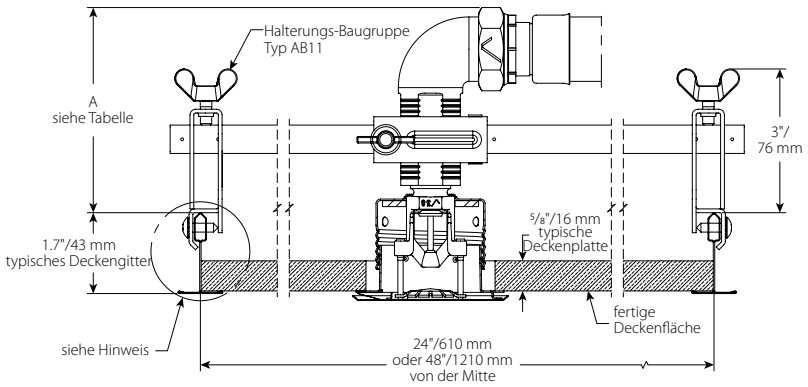

V3802 ½"/13 mm MAX. RÜCKVERSATZ

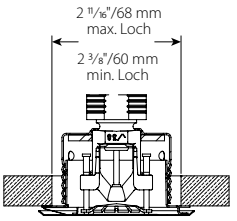

V3802 MAX. LÄNGE

Schlauchabstandstabelle		
Abmessungen		Zoll mm
A	Min.	3.9 99

 © 2022 Victaulic Company. Alle Rechte vorbehalten.

4.6 ABMESSUNGEN (FORTSETZUNG)

Abstände über Deckenplatten

Umflochtener Schlauch der Serie AH3 und Halterung des Typs AB12 und ABBA

Hängendes Deckengitter mit zurückgesetztem Sprinkler mit kurzem Bogen mit niedrigem Profil

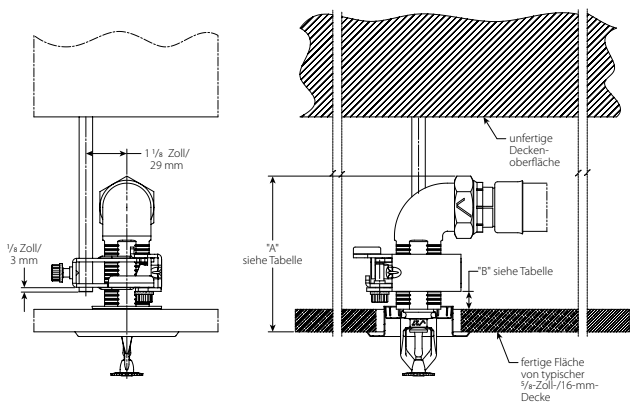

V2707 ½"/12,7 mm MAX. RÜCKVERSATZ

Hängendes Deckengitter mit zurückgesetztem Sprinkler und geradem 5.75"/146-mm-Reduzierstück

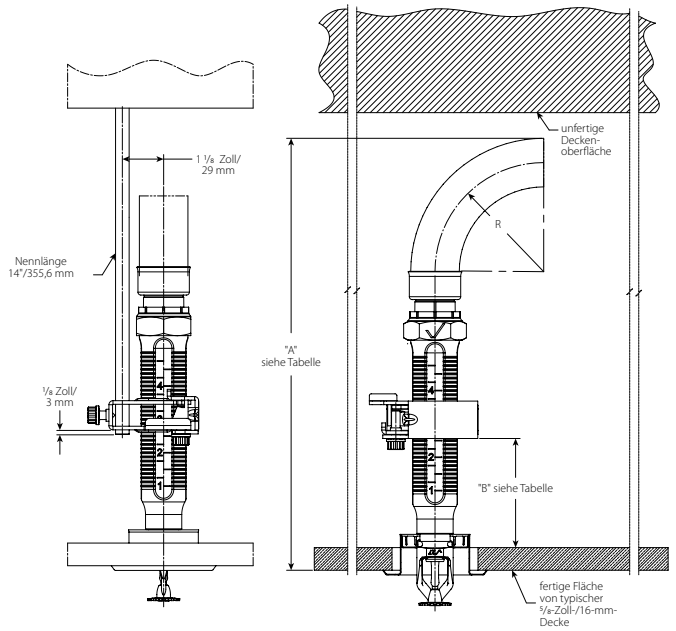

V2707 ¾"/19 mm MAX. RÜCKVERSATZ

Abmessungen		Kurzer Bogen mit niedrigem Profil		Langer Bogen mit niedrigem Profil		Kurzer Standard-Bogen		Langer Standard-Bogen		Gerades Standard-Reduzierstück	
		¾"/19 mm zurück-versetzt* Zoll mm	Verdeckt Zoll mm	¾"/19 mm zurück-versetzt Zoll mm	Verdeckt Zoll mm	¾"/19 mm zurück-versetzt Zoll mm	Verdeckt Zoll mm	¾"/19 mm zurück-versetzt Zoll mm	Verdeckt Zoll mm	¾"/19 mm zurück-versetzt Zoll mm	Verdeckt Zoll mm
A	Für die Montage mindestens erforderlicher Abstand	4.0 101,6	5.5 139,7	5.6 142,2	7.2 182,9	5.9 149,9	7.5 190,5	7.7 195,6	9.3 236,2	15.0 381,0	16.6 421,6
B	Abstand von der Oberseite einer typischen Deckenplatte bis zum unteren Ende der Öffnung	0.5 12,7	2.0 50,8	1.5 38,1	1.5 38,1	1.5 38,1	1.5 38,1	3.0 76,2	3.0 76,2	3.0 76,2	3.0 76,2

* Anpassbarkeit ist begrenzt

HINWEIS

- Bei der Halterung des Typs AB12 beträgt die Sprinklerplatzierung relativ zur 3/8"-Gewindestange 1 1/8"/29 mm Mitte-zu-Mitte.
- Andere Deckengitter, Sprinklerköpfe, Halterungen und Schläuche sind zulässig, es kann jedoch sein, dass die Abstände dann von den oben angegebenen abweichen.

 © 2022 Victaulic Company. Alle Rechte vorbehalten.

4.7 ABMESSUNGEN

Abstände

Halterung Typ ABMM

Oberflächenmontierte Anwendung mit zurückgesetztem Sprinkler

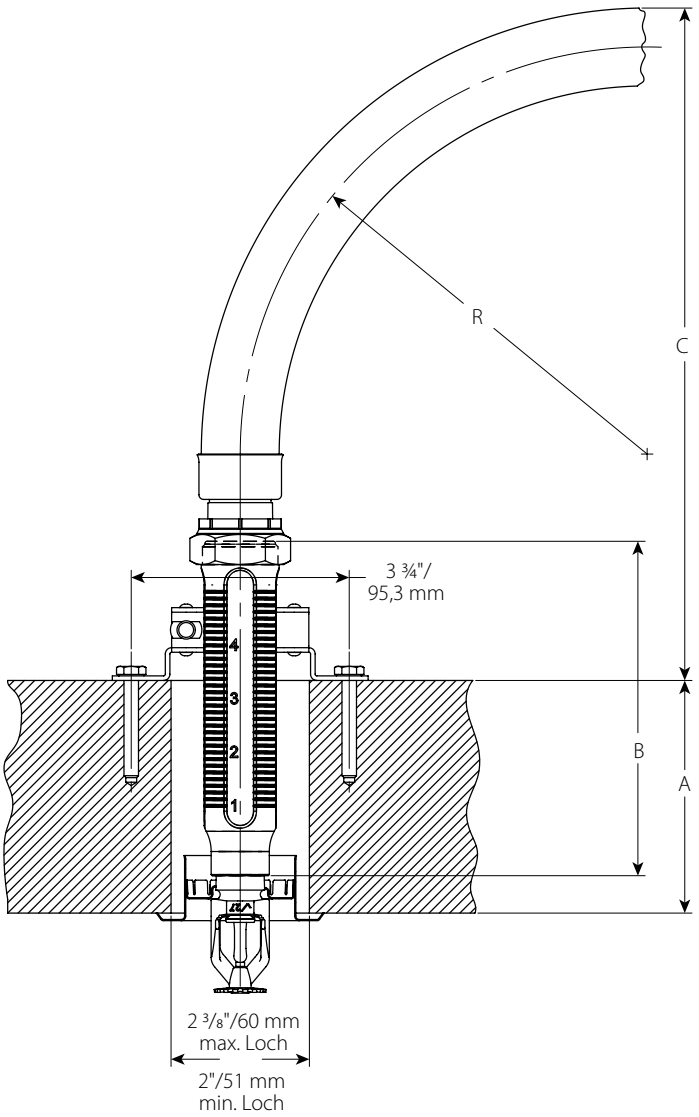

Schlauchabstände																				
Abmessungen	Zoll mm			Zoll mm			Zoll mm		Zoll mm	Zoll mm	Zoll mm			Zoll mm			Zoll mm		Zoll mm	Zoll mm
Wandstärke „A“	2 50			4 100			6 150		8 200	10 250	2 50			4 100			6 150		8 200	10 250
Auslasslänge „B“	5.75 146,1	9 228,6	13 330,2	5.75 146,1	9 228,6	13 330,2	9 228,6	13 330,2	13 330,2	13 330,2	5.75 146,1	9 228,6	13 330,2	5.75 146,1	9 228,6	13 330,2	9 228,6	13 330,2	13 330,2	13 330,2
Schlauchabstand „C“	11.6 294	14.8 376	18.8 478	9.6 243	12.8 325	16.8 427	10.8 275	14.8 376	12.8 325	10.8 275	12.6 319	15.8 402	19.8 503	10.6 268	13.8 351	17.8 452	11.8 300	15.8 402	13.8 351	11.8 300
Biegeradius „R“	7 175										8 200									

HINWEIS

- Andere Deckengitter, Sprinklerköpfe, Halterungen und Schläuche sind zulässig, es kann jedoch sein, dass die Abstände dann von den oben angegebenen abweichen.

 © 2022 Victaulic Company. Alle Rechte vorbehalten.

5.0 LEISTUNG – REIBUNGSVERLUSTDATEN

Umflochtener Schlauch der Serie AH3
VicFlex Halterungen der Typen AB2, AB5, AB7 einstellb., AB12, ABBA und ABMM

Schlauchlänge	K-Faktor	Auslassgröße	Schlauch der Serie AH3	
			Äquivalente Länge eines 1"/33,7 mm Sch. 40 Rohrs	Max. Anzahl an 90°-Biegungen mit 7"/178-mm-Biegeradius
Zoll/mm	US/S.I.	Zoll/mm/Typ	Fuß/Meter	
31/790	5.6/8,1	½"/15/gerade	33.8/10,3	2
		½"/15/90°-Standardbogen	35.2/10,7	
36/914	5.6/8,1	½"/15/gerade	43.0/13,1	2
		½"/15/90°-Standardbogen	44.9/13,7	
48/1220	5.6/8,1	½"/15/gerade	65.2/19,9	3
		½"/15/90°-Standardbogen	68.3/20,8	
60/1525	5.6/8,1	½"/15/gerade	87.4/26,6	4
		½"/15/90°-Standardbogen	91.7/27,9	
72/1830	5.6/8,1	½"/15/gerade	109.7/33,4	4
		½"/15/90°-Standardbogen	115.3/35,1	
31/790	8.0/11,5	¾"/20/gerade	30.9/9,4	2
		¾"/20/90°-Standardbogen	32.1/9,7	
36/914	8.0/11,5	¾"/20/gerade	39.2/11,9	2
		¾"/20/90°-Standardbogen	40.8/12,4	
48/1220	8.0/11,5	¾"/20/gerade	68.3/20,8	3
		¾"/20/90°-Standardbogen	68.5/20,8	
60/1525	8.0/11,5	¾"/20/gerade	97.7/29,7	4
		¾"/20/90°-Standardbogen	100.8/30,7	
72/1830	8.0/11,5	¾"/20/gerade	95.4/29,0	4
		¾"/20/90°-Standardbogen	97.0/29,5	
31/790	11.2/16,1	¾"/20/gerade	34.1/10,4	2
		¾"/20/90°-Standardbogen	34.0/10,4	
36/914	11.2/16,1	¾"/20/gerade	43.7/13,3	2
		¾"/20/90°-Standardbogen	43.9/13,4	
48/1220	11.2/16,1	¾"/20/gerade	66.7/20,3	3
		¾"/20/90°-Standardbogen	67.8/20,7	
60/1525	11.2/16,1	¾"/20/gerade	89.7/27,3	4
		¾"/20/90°-Standardbogen	91.7/27,9	
72/1830	11.2/16,1	¾"/20/gerade	113.1/34,5	4
		¾"/20/90°-Standardbogen	115.6/35,2	
31/790	14.0/20,2	¾"/20/gerade	34.2/10,4	2
		¾"/20/90°-Standardbogen	34.0/10,4	
36/914	14.0/20,2	¾"/20/gerade	44.1/13,4	2
		¾"/20/90°-Standardbogen	44.2/13,5	
48/1220	14.0/20,2	¾"/20/gerade	67.8/20,7	3
		¾"/20/90°-Standardbogen	68.8/21,0	
60/1525	14.0/20,2	¾"/20/gerade	91.6/27,9	4
		¾"/20/90°-Standardbogen	93.4/28,5	
72/1830	14.0/20,2	¾"/20/gerade	115.5/35,2	4
		¾"/20/90°-Standardbogen	118.4/36,1	

HINWEISE ZU FM:

- Die Serie AH3 wurde für die Verwendung in nassen, trockenen und vorgesteuerten Systemen gemäß NFPA 13, 13R und 13D und den FM-Datenblättern 2-0, 2-5 und 2-8 getestet und durch FM zugelassen. Die Sicherheitsnormen FM 1637 umfassen u. a. Druckwechsel, Korrosionsbeständigkeit, Durchflussverhalten, Vibrationsfestigkeit, Leckagen, mechanische und hydrostatische Festigkeit.
- Abweichungen bei den entsprechenden Längen sind auf die unterschiedlichen Testmethoden für FM 1637 und die VdS-Normen zurückzuführen. Beziehen Sie sich für weitere Informationen zu den Prüfverfahren für Reibungsverluste auf diese Normen.
- BEISPIEL: Ein 48-Zoll-Schlauch, der mit zwei 30°-Biegungen und zwei 90°-Biegungen mit einem Biegeradius von 7 Zoll installiert wird, ist zulässig und wird als äquivalent mit den Daten in der obigen Tabelle betrachtet. In diesem Beispiel beträgt die Gesamtgradzahl 240°. Diese liegt unter den zulässigen 270°.

 © 2022 Victaulic Company. Alle Rechte vorbehalten.

5.1 LEISTUNG – REIBUNGSVERLUSTDATEN

Umflochtener Schlauch der Serie AH3
VicFlex Halterungen der Typen AB11, AB12, ABBA und ABMM

Länge des flexiblen Edelstahlschlauchs	K-Faktor	Auslassgröße	Schlauch der Serie AH3	
			Äquivalente Länge eines 1"/33,7 mm Sch. 40 Rohrs	Max. Anzahl an 90°-Biegungen mit 7"/178-mm-Biegeradius
Zoll/mm	US/S.I.	Zoll/mm/Typ	Fuß/Meter	
31/790	5.6/8,1	½"/15/90°-Bogen mit niedrigem Profil	53.8/16,3	2
36/914		½"/15/90°-Bogen mit niedrigem Profil	60/18,2	2
48/1220		½"/15/90°-Bogen mit niedrigem Profil	75/22,8	3
60/1525		½"/15/90°-Bogen mit niedrigem Profil	90/27,4	4
72/1830		½"/15/90°-Bogen mit niedrigem Profil	105.2/32	4
31/790	8.0/11,5	¾"/20/90°-Bogen mit niedrigem Profil	71.3/21,7	2
36/914		¾"/20/90°-Bogen mit niedrigem Profil	77.8/23,7	2
48/1220		¾"/20/90°-Bogen mit niedrigem Profil	93.4/28,4	3
60/1525		¾"/20/90°-Bogen mit niedrigem Profil	109/33,2	4
72/1830		¾"/20/90°-Bogen mit niedrigem Profil	124.8/38	4
31/790	11.2/16,1	¾"/20/90°-Bogen mit niedrigem Profil	69.8/21,2	2
36/914		¾"/20/90°-Bogen mit niedrigem Profil	76.5/23,3	2
48/1220		¾"/20/90°-Bogen mit niedrigem Profil	92.5/28,1	3
60/1525		¾"/20/90°-Bogen mit niedrigem Profil	108.6/33,1	4
72/1830		¾"/20/90°-Bogen mit niedrigem Profil	124.9/38	4

HINWEISE ZU FM:

- Die Serie AH3 wurde für die Verwendung in nassen, trockenen und vorgesteuerten Systemen gemäß NFPA 13, 13R und 13D und den FM-Datenblättern 2-0, 2-5 und 2-8 getestet und durch FM zugelassen. Die Sicherheitsnormen FM 1637 umfassen u. a. Druckwechsel, Korrosionsbeständigkeit, Durchflussverhalten, Vibrationsfestigkeit, Leckagen, mechanische und hydrostatische Festigkeit.
- Abweichungen bei den entsprechenden Längen sind auf die unterschiedlichen Testmethoden für FM 1637 und die VdS-Normen zurückzuführen. Beziehen Sie sich für weitere Informationen zu den Prüfverfahren für Reibungsverluste auf diese Normen.
- BEISPIEL: Ein 48-Zoll-Schlauch, der mit zwei 30°-Biegungen und zwei 90°-Biegungen mit einem Biegeradius von 7 Zoll installiert wird, ist zulässig und wird als äquivalent mit den Daten in der obigen Tabelle betrachtet. In diesem Beispiel beträgt die Gesamtgradzahl 240°. Diese liegt unter den zulässigen 270°.

 © 2022 Victaulic Company. Alle Rechte vorbehalten.

5.2 LEISTUNG – REIBUNGSVERLUSTDATEN

VdS

Umflochtener Schlauch der Serie AH3
Halterungen der Typen AB2, AB5, AB7 einstellb. und AB11

Länge des flexiblen Edelstahlschlauchs mm/Zoll	Auslass-größe mm/Zoll	Schlauch der Serie AH3 Äquivalente Länge von Stahlrohren gemäß EN 10255 DN 20 (26,9 x 2,65) Meter/Fuß	Schlauch der Serie AH3 Maximale Anzahl von 90°-Biegungen mit 3"/76,2 mm Biegeradius
790/31	15 mm/½"	5,9/19.4	3
	20 mm/¾"		
914/36	15 mm/½"	6,9/22.5	3
	20 mm/¾"		
1220/48	15 mm/½"	9,2/30.0	3
	20 mm/¾"		
1525/60	15 mm/½"	11,4/37.5	4
	20 mm/¾"		
1830/72	15 mm/½"	13,7/45.0	4
	20 mm/¾"		

LISTE MIT VDS-DECKENHERSTELLERN

AB2, AB7, AB11

1. AMF
2. Armstrong
3. Chicago Metallic
4. Dipling
5. Durlum
6. Geipel
7. Gema-Armstrong
8. Hilti
9. Knauf
10. Lafarge
11. Linder
12. Odenwald
13. Richter
14. Rigips
15. Rockfon Pagos
16. Suckow & Fischer
17. USG Donn

AB5

1. Hilti
2. Knauf
3. Lafarge
4. Lindner
5. Rigips

 © 2022 Victaulic Company. Alle Rechte vorbehalten.

5.3 LEISTUNG

Flexibler umflochtener Schlauch der Serie AH3

Typ	Schlauchlänge Zoll mm	Reduzierstück	Mindestbiegeradius Zoll mm
AH3-31″	31 790	gerade	7 178
AH3-34″	34 873	gerade	7 178
AH3-36″	36 914	gerade	7 178
AH3-38″	38 974	gerade	7 178
AH3-39″	39 997	gerade	7 178
AH3-43″	43 1098	gerade	7 178
AH3-48″	48 1220	gerade	7 178
AH3-51″	51 1303	gerade	7 178
AH3-55″	55 1404	gerade	7 178
AH3-60″	60 1525	gerade	7 178
AH3-63″	63 1608	gerade	7 178
AH3-67″	67 1709	gerade	7 178
AH3-72″	72 1830	gerade	7 178
AH3-75″	75 1913	gerade	7 178
AH3-79″	79 2014	gerade	7 178
AH3W-29″	29 749	Bogen	7 178
AH3W-32″	32 817	Bogen	7 178
AH3W-34″	34 873	Bogen	7 178
AH3W-35″	35 880	Bogen	7 178
AH3W-37″	37 941	Bogen	7 178
AH3W-40″	40 1004	Bogen	7 178
AH3W-46″	46 1179	Bogen	7 178
AH3W-49″	49 1247	Bogen	7 178
AH3W-52″	52 1310	Bogen	7 178
AH3W-58″	58 1484	Bogen	7 178
AH3W-61″	61 1552	Bogen	7 178
AH3W-64″	64 1615	Bogen	7 178
AH3W-70″	70 1789	Bogen	7 178
AH3W-73″	73 1857	Bogen	7 178
AH3W-76″	76 1920	Bogen	7 178

 © 2022 Victaulic Company. Alle Rechte vorbehalten.

6.0 ANMERKUNGEN

ACHTUNG

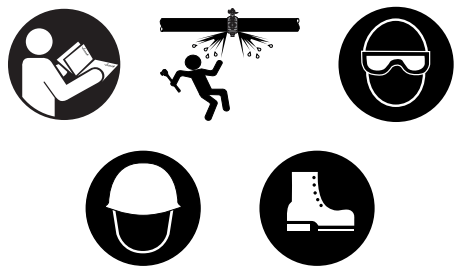

- **Lesen Sie alle Anweisungen sorgfältig durch, bevor Sie mit der Installation von Victaulic Produkten beginnen.**
- **Vergewissern Sie sich unmittelbar vor Installation, Ausbau, Einstellung oder Wartung von Victaulic Produkten immer, dass das Rohrleitungssystem vollständig drucklos gemacht und entleert wurde.**
- **Tragen Sie Schutzbrille, Schutzhelm und Sicherheitsschuhe.**
- **Diese Produkte dürfen nur in Brandschutzsystemen eingesetzt werden, die entsprechend den derzeit geltenden Normen der National Fire Protection Association (NFPA 13, 13D, 13R, etc.) oder gleichwertigen Normen und in Übereinstimmung mit den maßgeblichen Gebäude- und Brandschutzvorschriften ausgelegt und installiert werden. Diese Normen und Vorschriften enthalten wichtige Informationen zum Schutz der Systeme vor Temperaturen unter dem Gefrierpunkt, Korrosion, mechanischer Beschädigung usw.**
- **Der Monteur muss die Verwendung dieses Produkts verstehen und wissen, warum es für die spezifische Anwendung spezifiziert wurde.**
- **Der Monteur muss die branchenüblichen Sicherheitsnormen und die möglichen Folgen einer unsachgemäßen Montage des Produkts verstehen.**

ACHTUNG

- **Es liegt in der Verantwortung des Systemplaners, die Eignung flexibler Edelstahlschläuche der Serie 300 für den Einsatz mit den beabsichtigten Flüssigmedien innerhalb des Rohrleitungssystems sowie der externen Umgebungen zu ermitteln.**
- **Die Auswirkungen der chemischen Zusammensetzung, des pH-Werts, der Betriebstemperatur, des Chlorid- und des Sauerstoffgehalts sowie der Durchflussmenge auf flexible Edelstahlschläuche der Serie 300 müssen vom Materialplaner evaluiert werden, um sicherzustellen, dass die Lebensdauer des Systems für die beabsichtigte Anwendung akzeptabel ist.**
- **Es liegt in der Verantwortung des Gebäudeeigentümers oder seines ermächtigten Stellvertreters, den Monteur der Sprinkleranlage darüber in Kenntnis zu setzen, dass die Wasserversorgung eventuell durch mikrobiologisch beeinflusste Korrosion verunreinigt ist oder diese begünstigt (einschließlich Anforderungen von NFPA 13). Wenn Probleme mit der Wasserqualität nicht identifiziert werden, kann das VicFlex Produkt beeinträchtigt und die Herstellergarantie aufgehoben werden.**

Die Nichtbeachtung dieser Anweisungen könnte zu einem Versagen des Produkts und in dessen Folge zu schweren Verletzungen und/oder Sachschäden führen.

Victaulic VicFlex Sprinkler-Formteile für Schläuche der Serie AH3 können lackiert werden, wenn der Lack mit Edelstahl und verzinktem Kohlenstoffstahl oder Kugelgraphitguss kompatibel ist. Bitte stellen Sie sicher, dass der Sprinkler sowie die zugehörige Abdeckung nicht lackiert werden.

 © 2022 Victaulic Company. Alle Rechte vorbehalten.

7.0 REFERENZMATERIALIEN – EIGENSCHAFTEN

Merkmale von Biegungen auf gleicher Ebene bei flexiblen Schläuchen

eine Biegung	zwei Biegungen	drei Biegungen
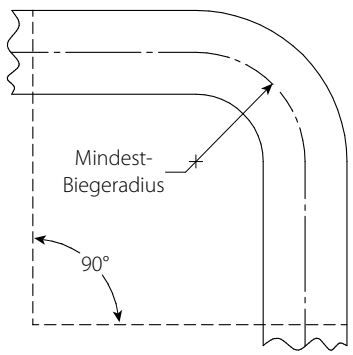	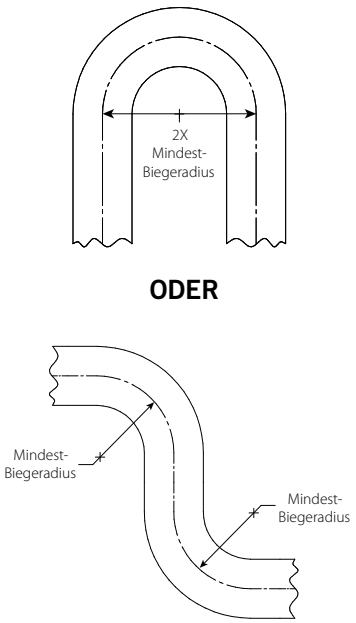	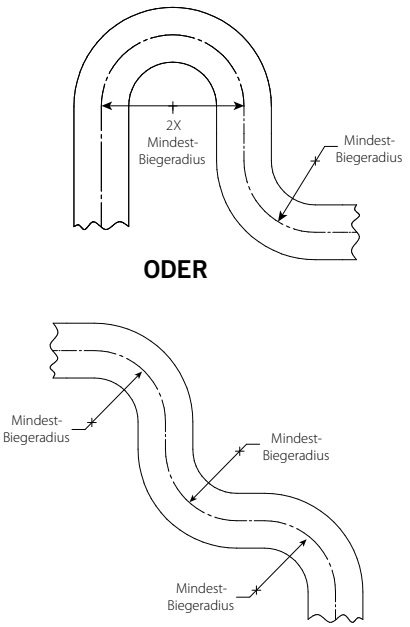

HINWEIS

- Bei Biegungen, die sich nicht auf der gleichen Ebene befinden (dreidimensionale Biegungen) muss darauf geachtet werden, kein Drehmoment auf den Schlauch aufzubringen.

I-VicFlex-AB1-AB2-AB10

I-VicFlex-AB5

I-VicFlex-AB7

I-VicFlex-AB11

I-VicFlex-AB12

I-VicFlex-ABBA-ABMM

Verantwortlichkeit des Benutzers für die Auswahl und Eignung von Produkten
Die letztendliche Verantwortung hinsichtlich der Entscheidung in Bezug auf die Eignung eines der Produkte von Victaulic für eine bestimmte Endanwendung trägt der Nutzer. Diese Entscheidung muss gemäß den in der Branche geltenden Normen und den Projektspezifikationen, den maßgeblichen Baunormen und den damit zusammenhängenden Vorschriften sowie der Leistungsbeschreibung, der Wartungsanleitung und den Sicherheits- und Warnhinweisen von Victaulic getroffen werden. Keiner der Inhalte dieses oder eines anderen Dokuments, noch mündlich erteilte Empfehlungen, Beratungen oder Meinungen eines Mitarbeiters von Victaulic ändern, ersetzen oder machen die Bestimmungen der Standardverkaufsbedingungen, der Montageanleitung oder dieses Haftungsausschlusses der Firma Victaulic ungültig.

Rechte des geistigen Eigentums
Keine hierin enthaltene Angabe über eine mögliche oder empfohlene Verwendung eines Materials, eines Produkts, einer Leistung oder einer Konstruktion darf zur Grundlage einer Lizenz gemäß einem Patent oder einem anderen Recht auf geistiges Eigentum von Victaulic oder deren Tochter- und Schwestergesellschaften bezüglich solcher Verwendung oder Konstruktion oder als Empfehlung zur Verwendung eines Materials, eines Produkts, einer Leistung oder einer Konstruktion gemacht werden, die eine Verletzung eines Patents oder eines anderen geistigen Eigentums darstellt. Die Begriffe „patentiert“ oder „zum Patent angemeldet“ beziehen sich auf Geschmacks- oder Gebrauchsmuster oder Patentanmeldungen für Produkte und/oder Verfahren, die in den USA und/oder anderen Ländern zum Einsatz kommen.

Hinweis
Dieses Produkt muss von Victaulic oder gemäß den Spezifikationen von Victaulic gefertigt werden. Alle Produkte sind gemäß der aktuellen Victaulic Installations-/Montageanleitung zu installieren. Victaulic behält sich das Recht vor, Produktspezifikationen, Designs und Standardausstattungen ohne Vorankündigung zu ändern, ohne dass dadurch Verpflichtungen entstehen.

Montage
Beziehen Sie sich immer auf I-VICFLEX-AB1-AB2-AB10, I-VICFLEX-AB4-AB9, I-VICFLEX-AB7 oder I-VICFLEX-AB8 für das jeweilige Produkt. Montagehandbücher mit vollständigen Installations- und Montagedaten werden mit allen Victaulic Produkten mitgeliefert und sind auch im PDF-Format auf unserer Website unter www.victaulic.com erhältlich.

Garantie
Konsultieren Sie den Garantieabschnitt in der aktuellen Preisliste oder wenden Sie sich für weitere Informationen an Victaulic.

Marken
Victaulic und alle anderen Victaulic Marken sind Marken oder eingetragene Marken der Firma Victaulic und/oder ihrer verbundenen Unternehmen in den USA und/oder anderen Ländern.

 © 2022 Victaulic Company. Alle Rechte vorbehalten.