# Victaulic（唯特利）導流過濾器
# W731-D 系列

## 1.0 產品描述

**供貨尺寸**

- 14" x 10" – 24" x 24"/DN350 x DN250 – DN600 x DN600

**壓力等級**

- 額定工作壓力與法蘭加工出水口端的額定工作壓力一致，最大可達 300 psi/2065 kPa。

**應用**

- 可在水泵入水口端提供最佳流動條件。
- 可拆卸濾籃和細目篩筒可作為啟動預篩器用。
- 過濾器的入水口和出水口處分別配有½"/15 mm NPT 螺紋孔（供壓力計用）。
- 大型排水口旋塞便於對系統進行排水。

## 2.0 认证/列名

不適用 – 如有任何問題，請與 Victaulic（唯特利）聯繫。

**如需產品安裝、維護或支持資訊，請參考本文檔末的資訊。**


© 2022 Victaulic（唯特利）公司。版權所有。

## 3.0 規格 – 材料

**殼體（本體、卡箍、管端盲板）：** 符合 ASTM A536，65-45-12 等級要求的球墨鑄鐵。

**卡箍密封墊圈[1]：** （ 請指定選擇 ）

☐ **Victaulic（唯特利）三元乙丙橡膠（EPDM）**

三元乙丙橡膠（EPDM）（綠色色碼）。溫度範圍 –30°F 到 +230°F/–34°C 到 +110°C。不推薦石油或蒸汽應用

☐ **Victaulic（唯特利）丁晴橡膠**

丁腈橡膠（橙色色碼）。溫度範圍 +10°F 到 +150°F/–12°C 到 +65°C。不推薦用於溫度超過 +150°F/+66°C 的熱水系統或溫度超過 +140°F/+60°C 的熱乾空氣系統。不推薦用於熱水或蒸汽應用

[1] 列出的应用列出的應用場合僅作為一般應用場合指南。必須注意在某些應用場合中，這些密封墊圈可能不相容。請務必參閱最新的 Victaulic（唯特利）密封材料選用指南，以便取得具體密封墊圈應用規範和不相容應用的清單。

**過濾器：** 304 型不鏽鋼，框架和 5/32 英吋/4 公釐直徑孔洞的篩板。

**啟動用預篩器：** 20 目 304 型不鏽鋼篩板。

**螺栓/螺母：**

☐ **標準：** 碳鋼橢圓頸軌道螺栓，符合 ASTM A449（英制）和 ISO 898-1 Class 9.8 (M10-M16) Class 8.8（M20 及以上）所規定的機械性能要求。碳鋼六角法蘭螺帽，符合 ASTM A563 Grade B（英制 - 重型六角螺帽）和 ASTM A563M Class 9（公制 – 六角螺帽）的機械性能要求。軌道螺栓和六角法蘭螺帽按照 ASTM B633 ZN/FE5，finish Type III（英制）或 Type II（公制）進行鍍鋅。

☐ **選擇：** 不鏽鋼橢圓頸軌道螺栓或雙頭螺栓，符合 ASTM A193 Grade B8M， Class 2（316 不鏽鋼）所規定的機械性能要求。不鏽鋼重型六角螺帽，符合 ASTM A194 Grade 8M（316 不鏽鋼）所規定的機械性能要求，有耐磨塗層。

**支座：** 支撐凸座。尺寸見下表。（不提供支座。）

 © 2022 Victaulic（唯特利）公司。版權所有。

## 4.0 尺寸

### ANSI 尺寸

附 ANSI Class 150 法蘭的 W731-D 系列

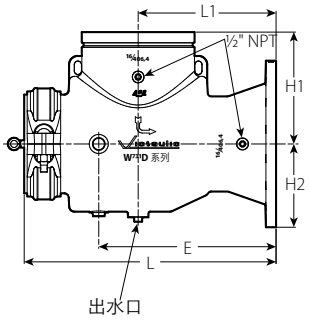


14 – 24"/350 – 600 mm

| 管徑 | | | 尺寸 | | | | | | |
|---|---|---|---|---|---|---|---|---|---|
| 系統側溝槽 | x | 水泵側法蘭連接 ANSI Class 150 | L | L1 | H1 | H2 | 出水口螺紋尺寸 | E | 大約單重 |
| 標稱尺寸<br>英寸<br>毫米 | | | 英寸<br>毫米 | 英寸<br>毫米 | 英寸<br>毫米 | 英寸<br>毫米 | | 英寸<br>毫米 | 磅千<br>克 |
| 14<br>350 | × | 10<br>250 | 29<br>737 | 16.1<br>410 | 14.4<br>365 | 8.1<br>205 | 1.5-11.5 NPT | 21.3<br>540 | 329<br>149 |
| | | 12<br>300 | 29<br>737 | 16.1<br>410 | 14.4<br>365 | 9.5<br>241 | 1.5-11.5 NPT | 21.3<br>540 | 346<br>157 |
| | | 14<br>350 | 29<br>737 | 16.1<br>410 | 14.4<br>365 | 10.6<br>268 | 1.5-11.5 NPT | 21.3<br>540 | 368<br>167 |
| 16<br>400 | × | 12<br>300 | 36<br>914 | 19.6<br>497 | 15.9<br>403 | 9.5<br>241 | 1.5-11.5 NPT | 25.2<br>639 | 465<br>211 |
| | | 14<br>350 | 36<br>914 | 19.6<br>497 | 15.9<br>403 | 10.6<br>268 | 1.5-11.5 NPT | 25.2<br>639 | 490<br>222 |
| | | 16<br>400 | 36<br>914 | 19.6<br>497 | 15.9<br>403 | 11.8<br>300 | 1.5-11.5 NPT | 25.2<br>639 | 514<br>233 |
| 18<br>450 | × | 14<br>350 | 39<br>991 | 21.7<br>550 | 17.2<br>438 | 10.6<br>268 | 1.5-11.5 NPT | 27.6<br>700 | 789<br>358 |
| | | 16<br>400 | 39<br>991 | 21.7<br>550 | 17.2<br>438 | 11.8<br>300 | 1.5-11.5 NPT | 27.6<br>700 | 813<br>369 |
| | | 18<br>450 | 39<br>991 | 21.7<br>550 | 17.2<br>438 | 12.6<br>321 | 1.5-11.5 NPT | 27.6<br>700 | 828<br>376 |
| 20<br>500 | × | 16<br>400 | 43<br>1092 | 24.4<br>620 | 18.90<br>480 | 11.8<br>300 | 2-11.5 NPT | 32.3<br>820 | 955<br>433 |
| | | 18<br>450 | 43<br>1092 | 24.4<br>620 | 18.9<br>480 | 12.6<br>321 | 2-11.5 NPT | 32.3<br>820 | 971<br>440 |
| | | 20<br>500 | 43<br>1092 | 24.4<br>620 | 18.9<br>480 | 14.1<br>358 | 2-11.5 NPT | 32.3<br>820 | 1019<br>462 |
| 24<br>600 | × | 18<br>450 | 47<br>1194 | 26.4<br>670 | 21.7<br>550 | 12.6<br>321 | 2-11.5 NPT | 36.2<br>920 | 1256<br>570 |
| | | 20<br>500 | 47<br>1194 | 26.4<br>670 | 21.7<br>550 | 14.1<br>358 | 2-11.5 NPT | 36.2<br>920 | 1337<br>607 |
| | | 24<br>600 | 47<br>1194 | 26.4<br>670 | 21.7<br>550 | 16.5<br>419 | 2-11.5 NPT | 36.2<br>920 | 1401<br>636 |

 © 2022 Victaulic（唯特利）公司。版權所有。

## 4.1 尺寸

### 德國工業標準 (DIN) 尺寸

附 PN10/PN16 法蘭的 W731-D 系列

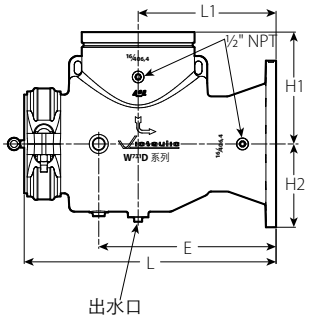


DN350 – DN600 mm

| 管徑 | | | 尺寸 | | | | | | |
|---|---|---|---|---|---|---|---|---|---|
| 系統側溝槽 | x | 泵側法蘭 PN10/PN16 | | | | | | | |
| 標稱尺寸<br>毫米<br>英寸 | | | L<br>毫米<br>英寸 | L1<br>毫米<br>英寸 | H1<br>毫米<br>英寸 | H2<br>毫米<br>英寸 | 出水口<br>螺紋尺寸 | E<br>英寸<br>毫米 | 大約單重<br>千克<br>磅 |
| 350<br>14 | × | 250<br>10 | 737<br>29 | 410<br>16.1 | 365<br>14.4 | 205<br>8.1 | 1.5-11 ISO 7-1 | 540<br>21.3 | 149<br>329 |
| | | 300<br>12 | 737<br>29 | 410<br>16.1 | 365<br>14.4 | 241<br>9.5 | 1.5-11 ISO 7-1 | 540<br>21.3 | 157<br>346 |
| | | 350<br>14 | 737<br>29 | 410<br>16.1 | 365<br>14.4 | 268<br>10.6 | 1.5-11 ISO 7-1 | 540<br>21.3 | 167<br>368 |
| 400<br>16 | × | 300<br>12 | 914<br>36 | 497<br>19.6 | 403<br>15.9 | 241<br>9.5 | 1.5-11 ISO 7-1 | 639<br>25.2 | 211<br>465 |
| | | 350<br>14 | 914<br>36 | 497<br>19.6 | 403<br>15.9 | 268<br>10.6 | 1.5-11 ISO 7-1 | 639<br>25.2 | 222<br>490 |
| | | 400<br>16 | 914<br>36 | 497<br>19.6 | 403<br>15.9 | 300<br>11.8 | 1.5-11 ISO 7-1 | 639<br>25.2 | 233<br>514 |
| 450<br>18 | × | 350<br>14 | 991<br>39 | 550<br>21.7 | 438<br>17.2 | 268<br>10.6 | 1.5-11 ISO 7-1 | 700<br>27.6 | 358<br>789 |
| | | 400<br>16 | 991<br>39 | 550<br>21.7 | 438<br>17.2 | 300<br>11.8 | 1.5-11 ISO 7-1 | 700<br>27.6 | 369<br>813 |
| | | 450<br>18 | 991<br>39 | 550<br>21.7 | 438<br>17.2 | 321<br>12.6 | 1.5-11 ISO 7-1 | 700<br>27.6 | 376<br>828 |
| 500<br>20 | × | 400<br>16 | 1092<br>43 | 620<br>24.4 | 480<br>18.9 | 300<br>11.8 | 2-11 ISO 7-1 | 820<br>32.3 | 433<br>955 |
| | | 450<br>18 | 1092<br>43 | 620<br>24.4 | 480<br>18.9 | 321<br>12.6 | 2-11 ISO 7-1 | 820<br>32.3 | 440<br>971 |
| | | 500<br>20 | 1092<br>43 | 620<br>24.4 | 480<br>18.9 | 358<br>14.1 | 2-11 ISO 7-1 | 820<br>32.3 | 462<br>1019 |
| 600<br>24 | × | 450<br>18 | 1194<br>47 | 670<br>26.4 | 550<br>21.7 | 321<br>12.6 | 2-11 ISO 7-1 | 920<br>36.2 | 570<br>1256 |
| | | 500<br>20 | 1194<br>47 | 670<br>26.4 | 550<br>21.7 | 358<br>14.1 | 2-11 ISO 7-1 | 920<br>36.2 | 607<br>1337 |
| | | 600<br>24 | 1194<br>47 | 670<br>26.4 | 550<br>21.7 | 419<br>16.5 | 2-11 ISO 7-1 | 920<br>36.2 | 636<br>1401 |

 © 2022 Victaulic（唯特利）公司。版權所有。

## 4.2 尺寸

### 中國國家標準 (GB) 尺寸

附 GB 標準法蘭的 W731-D 系列

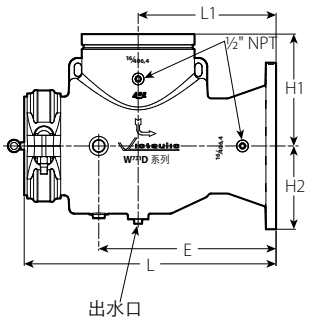


350 – 600 mm

| 管徑 | | | 尺寸 | | | | | | |
|---|---|---|---|---|---|---|---|---|---|
| 系統側溝槽 | x | 泵側法蘭 GB<br>公稱尺寸<br>毫米<br>英寸 | L<br>毫米<br>英寸 | L1<br>毫米<br>英寸 | H1<br>毫米<br>英寸 | H2<br>毫米<br>英寸 | 出水口<br>螺紋尺寸 | E<br>英寸<br>毫米 | 大約單重<br>千克<br>磅 |
| 350<br>14 | × | 250<br>10 | 737<br>29 | 410<br>16.1 | 365<br>14.4 | 205<br>8.1 | 1.5-11 ISO 7-1 | 540<br>21.3 | 149<br>329 |
| | | 300<br>12 | 737<br>29 | 410<br>16.1 | 365<br>14.4 | 241<br>9.5 | 1.5-11 ISO 7-1 | 540<br>21.3 | 157<br>346 |
| | | 350<br>14 | 737<br>29 | 410<br>16.1 | 365<br>14.4 | 268<br>10.6 | 1.5-11 ISO 7-1 | 540<br>21.3 | 167<br>368 |
| 400<br>16 | × | 300<br>12 | 914<br>36 | 497<br>19.6 | 403<br>15.9 | 241<br>9.5 | 1.5-11 ISO 7-1 | 639<br>25.2 | 211<br>465 |
| | | 350<br>14 | 914<br>36 | 497<br>19.6 | 403<br>15.9 | 268<br>10.6 | 1.5-11 ISO 7-1 | 639<br>25.2 | 222<br>490 |
| | | 400<br>16 | 914<br>36 | 497<br>19.6 | 403<br>15.9 | 300<br>11.8 | 1.5-11 ISO 7-1 | 639<br>25.2 | 233<br>514 |
| 450<br>18 | × | 350<br>14 | 991<br>39 | 550<br>21.7 | 438<br>17.2 | 268<br>10.6 | 1.5-11 ISO 7-1 | 700<br>27.6 | 358<br>789 |
| | | 400<br>16 | 991<br>39 | 550<br>21.7 | 438<br>17.2 | 300<br>11.8 | 1.5-11 ISO 7-1 | 700<br>27.6 | 369<br>813 |
| | | 450<br>18 | 991<br>39 | 550<br>21.7 | 438<br>17.2 | 321<br>12.6 | 1.5-11 ISO 7-1 | 700<br>27.6 | 376<br>828 |
| 500<br>20 | × | 400<br>16 | 1092<br>43 | 620<br>24.4 | 480<br>18.9 | 300<br>11.8 | 2-11 ISO 7-1 | 820<br>32.3 | 433<br>955 |
| | | 450<br>18 | 1092<br>43 | 620<br>24.4 | 480<br>18.9 | 321<br>12.6 | 2-11 ISO 7-1 | 820<br>32.3 | 440<br>971 |
| | | 500<br>20 | 1092<br>43 | 620<br>24.4 | 480<br>18.9 | 358<br>14.1 | 2-11 ISO 7-1 | 820<br>32.3 | 462<br>1019 |
| 600<br>24 | × | 450<br>18 | 1194<br>47 | 670<br>26.4 | 550<br>21.7 | 321<br>12.6 | 2-11 ISO 7-1 | 920<br>36.2 | 570<br>1256 |
| | | 500<br>20 | 1194<br>47 | 670<br>26.4 | 550<br>21.7 | 358<br>14.1 | 2-11 ISO 7-1 | 920<br>36.2 | 607<br>1337 |
| | | 600<br>24 | 1194<br>47 | 670<br>26.4 | 550<br>21.7 | 419<br>16.5 | 2-11 ISO 7-1 | 920<br>36.2 | 636<br>1401 |

 © 2022 Victaulic（唯特利）公司。版權所有。

## 4.3 尺寸

### 日本工業標準 (JIS) 尺寸

附 JIS 10K 法蘭的 W731-D 系列

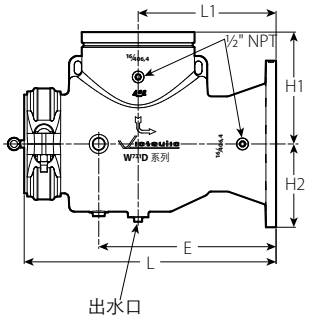


DN350A – DN600A mm

| 管徑 | | | 尺寸 | | | | | | |
|---|---|---|---|---|---|---|---|---|---|
| 系統側溝槽 x 泵側法蘭 10K<br>標稱尺寸<br>毫米<br>英寸 | | | L<br>毫米<br>英寸 | L1<br>毫米<br>英寸 | H1<br>毫米<br>英寸 | H2<br>毫米<br>英寸 | 出水口<br>螺紋尺寸 | E<br>英寸<br>毫米 | 大約單重<br>千克<br>磅 |
| 350A<br>14 | × | 250A<br>10 | 737<br>29 | 410<br>16.1 | 365<br>14.4 | 205<br>8.1 | 1.5-11 ISO 7-1 | 540<br>21.3 | 149<br>329 |
| | | 300A<br>12 | 737<br>29 | 410<br>16.1 | 365<br>14.4 | 241<br>9.5 | 1.5-11 ISO 7-1 | 540<br>21.3 | 157<br>346 |
| | | 350A<br>14 | 737<br>29 | 410<br>16.1 | 365<br>14.4 | 268<br>10.6 | 1.5-11 ISO 7-1 | 540<br>21.3 | 167<br>368 |
| 400A<br>16 | × | 300A<br>12 | 914<br>36 | 497<br>19.6 | 403<br>15.9 | 241<br>9.5 | 1.5-11 ISO 7-1 | 639<br>25.2 | 211<br>465 |
| | | 350A<br>14 | 914<br>36 | 497<br>19.6 | 403<br>15.9 | 268<br>10.6 | 1.5-11 ISO 7-1 | 639<br>25.2 | 222<br>490 |
| | | 400A<br>16 | 914<br>36 | 497<br>19.6 | 403<br>15.9 | 300<br>11.8 | 1.5-11 ISO 7-1 | 639<br>25.2 | 233<br>514 |
| 450A<br>18 | × | 350A<br>14 | 991<br>39 | 550<br>21.7 | 438<br>17.2 | 268<br>10.6 | 1.5-11 ISO 7-1 | 700<br>27.6 | 358<br>789 |
| | | 400A<br>16 | 991<br>39 | 550<br>21.7 | 438<br>17.2 | 300<br>11.8 | 1.5-11 ISO 7-1 | 700<br>27.6 | 369<br>813 |
| | | 450A<br>18 | 991<br>39 | 550<br>21.7 | 438<br>17.2 | 321<br>12.6 | 1.5-11 ISO 7-1 | 700<br>27.6 | 376<br>828 |
| 500A<br>20 | × | 400A<br>16 | 1092<br>43 | 620<br>24.4 | 480<br>18.9 | 300<br>11.8 | 2-11 ISO 7-1 | 820<br>32.3 | 433<br>955 |
| | | 450A<br>18 | 1092<br>43 | 620<br>24.4 | 480<br>18.9 | 321<br>12.6 | 2-11 ISO 7-1 | 820<br>32.3 | 440<br>971 |
| | | 500A<br>20 | 1092<br>43 | 620<br>24.4 | 480<br>18.9 | 358<br>14.1 | 2-11 ISO 7-1 | 820<br>32.3 | 462<br>1019 |
| 600A<br>24 | × | 450A<br>18 | 1194<br>47 | 670<br>26.4 | 550<br>21.7 | 321<br>12.6 | 2-11 ISO 7-1 | 920<br>36.2 | 570<br>1256 |
| | | 500A<br>20 | 1194<br>47 | 670<br>26.4 | 550<br>21.7 | 358<br>14.1 | 2-11 ISO 7-1 | 920<br>36.2 | 607<br>1337 |
| | | 600A<br>24 | 1194<br>47 | 670<br>26.4 | 550<br>21.7 | 419<br>16.5 | 2-11 ISO 7-1 | 920<br>36.2 | 636<br>1401 |

 © 2022 Victaulic（唯特利）公司。版權所有。

## 4.4 尺寸

### 澳洲規範 (AS) 尺寸

附 AS Table "E" 法蘭的 W731-D 系列

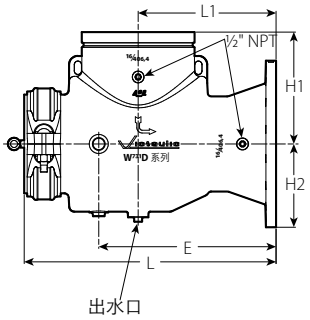


14 – 24"/350 – 600 mm

| 管徑 | | | 尺寸 | | | | | | |
|---|---|---|---|---|---|---|---|---|---|
| 系統側溝槽 | x | 管道側同法蘭表 "E" | | | | | | | |
| 標稱尺寸<br>毫米<br>英寸 | | | L<br>毫米<br>英寸 | L1<br>毫米<br>英寸 | H1<br>毫米<br>英寸 | H2<br>毫米<br>英寸 | 出水口<br>螺紋尺寸 | E<br>英寸<br>毫米 | 大約單重<br>千克<br>磅 |
| 350<br>14 | × | 250<br>10 | 737<br>29 | 410<br>16.1 | 365<br>14.4 | 205<br>8.1 | 1.5-11 ISO 7-1 | 540<br>21.3 | 149<br>329 |
| | | 300<br>12 | 737<br>29 | 410<br>16.1 | 365<br>14.4 | 241<br>9.5 | 1.5-11 ISO 7-1 | 540<br>21.3 | 157<br>346 |
| | | 350<br>14 | 737<br>29 | 410<br>16.1 | 365<br>14.4 | 268<br>10.6 | 1.5-11 ISO 7-1 | 540<br>21.3 | 167<br>368 |
| 400<br>16 | × | 300<br>12 | 914<br>36 | 497<br>19.6 | 403<br>15.9 | 241<br>9.5 | 1.5-11 ISO 7-1 | 639<br>25.2 | 211<br>465 |
| | | 350<br>14 | 914<br>36 | 497<br>19.6 | 403<br>15.9 | 268<br>10.6 | 1.5-11 ISO 7-1 | 639<br>25.2 | 222<br>490 |
| | | 400<br>16 | 914<br>36 | 497<br>19.6 | 403<br>15.9 | 300<br>11.8 | 1.5-11 ISO 7-1 | 639<br>25.2 | 233<br>514 |
| 450<br>18 | × | 350<br>14 | 991<br>39 | 550<br>21.7 | 438<br>17.2 | 268<br>10.6 | 1.5-11 ISO 7-1 | 700<br>27.6 | 358<br>789 |
| | | 400<br>16 | 991<br>39 | 550<br>21.7 | 438<br>17.2 | 300<br>11.8 | 1.5-11 ISO 7-1 | 700<br>27.6 | 369<br>813 |
| | | 450<br>18 | 991<br>39 | 550<br>21.7 | 438<br>17.2 | 321<br>12.6 | 1.5-11 ISO 7-1 | 700<br>27.6 | 376<br>828 |
| 500<br>20 | × | 400<br>16 | 1092<br>43 | 620<br>24.4 | 480<br>18.9 | 300<br>11.8 | 2-11 ISO 7-1 | 820<br>32.3 | 433<br>955 |
| | | 450<br>18 | 1092<br>43 | 620<br>24.4 | 480<br>18.9 | 321<br>12.6 | 2-11 ISO 7-1 | 820<br>32.3 | 440<br>971 |
| | | 500<br>20 | 1092<br>43 | 620<br>24.4 | 480<br>18.9 | 358<br>14.1 | 2-11 ISO 7-1 | 820<br>32.3 | 462<br>1019 |
| 600<br>24 | × | 450<br>18 | 1194<br>47 | 670<br>26.4 | 550<br>21.7 | 321<br>12.6 | 2-11 ISO 7-1 | 920<br>36.2 | 570<br>1256 |
| | | 500<br>20 | 1194<br>47 | 670<br>26.4 | 550<br>21.7 | 358<br>14.1 | 2-11 ISO 7-1 | 920<br>36.2 | 607<br>1337 |
| | | 600<br>24 | 1194<br>47 | 670<br>26.4 | 550<br>21.7 | 419<br>16.5 | 2-11 ISO 7-1 | 920<br>36.2 | 636<br>1401 |

 © 2022 Victaulic（唯特利）公司。版權所有。

## 4.5 尺寸

### 支撐凸座位置（可依照需求加工出水口螺紋）

W731-D 系列導流過濾器

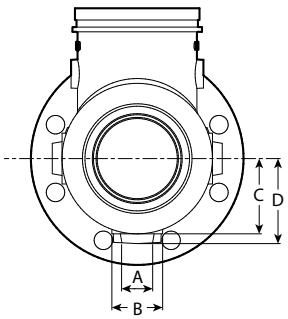


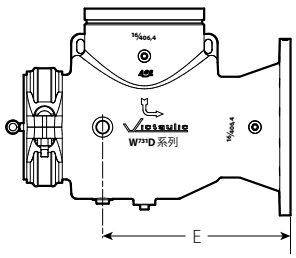


| 入水口尺寸<br>英寸<br>毫米 | 支撐位置（三處） | | | | |
|---|---|---|---|---|---|
| | A[2]<br>英寸<br>毫米 | B[2]<br>英寸<br>毫米 | C<br>英寸<br>毫米 | D<br>英寸<br>毫米 | E<br>英寸<br>毫米 |
| 14<br>350 | 1.80<br>45.7 | 2.70<br>68.6 | 8.53<br>216.7 | 9.05<br>229.9 | 21.3<br>540 |
| 16<br>400 | 1.80<br>45.7 | 2.70<br>68.6 | 9.73<br>247.1 | 10.25<br>260.4 | 25.2<br>639 |
| 18<br>450 | 2.80<br>71.1 | 4.00<br>101.6 | 10.93<br>277.6 | 11.45<br>290.8 | 27.6<br>700 |
| 20<br>500 | 2.80<br>71.1 | 4.00<br>101.6 | 12.13<br>308.1 | 12.65<br>321.3 | 32.3<br>820 |
| 24<br>600 | 2.80<br>71.1 | 4.00<br>101.6 | 14.53<br>369.1 | 15.05<br>382.3 | 36.2<br>920 |

[2] 所列為直徑。

 © 2022 Victaulic（唯特利）公司。版權所有。

## 4.6 尺寸

### 裝配間隙

下表列出建議的濾籃空間要求與支腳尺寸。

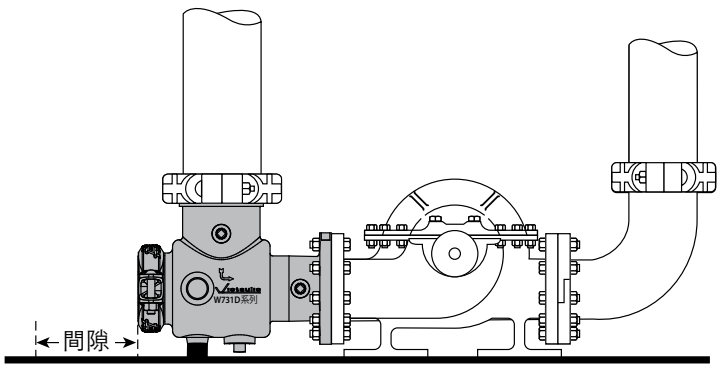


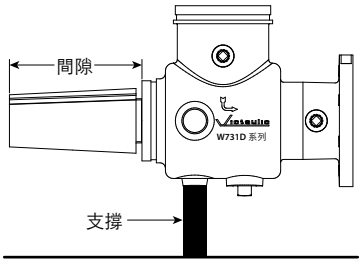


**拆除導流過濾器內濾籃所需的最小建議間隙**

| ANSI | | | 德國工業標準 (DIN) | | | 中國國家標準 (GB) | | | 日本工業標準 (JIS) | | | AS Table「E」 | | | |
|---|---|---|---|---|---|---|---|---|---|---|---|---|---|---|---|
| 管徑<br>英寸<br>毫米 | | 間隙<br>C<br>英寸<br>毫米 | 管徑<br>毫米<br>英寸 | | 間隙<br>C<br>毫米<br>英寸 | 管徑<br>毫米<br>英寸 | | 間隙<br>C<br>毫米<br>英寸 | 管徑<br>毫米<br>英寸 | | 間隙<br>C<br>毫米<br>英寸 | 管徑<br>毫米<br>英寸 | | 間隙<br>C<br>毫米<br>英寸 | 建議使用支腳管徑[3]<br>毫米<br>英寸 |
| 14 | 10 | 22 | 350 | 250 | 559 | 350 | 250 | 559 | 350A | 250A | 559 | 350 | 250 | 559 | |
| 350 | 250 | 559 | 14 | 10 | 22 | 14 | 10 | 22 | 14 | 10 | 22 | 14 | 10 | 22 | |
| | 12 | 22 | | 300 | 559 | | 300 | 559 | | 300A | 559 | | 300 | 559 | 60.3 |
| | 300 | 559 | | 12 | 22 | | 12 | 22 | | 12 | 22 | | 12 | 22 | 2 |
| | 14 | 22 | | 350 | 559 | | 350 | 559 | | 350A | 559 | | 350 | 559 | |
| | 350 | 559 | | 14 | 22 | | 14 | 22 | | 14 | 22 | | 14 | 22 | |
| 16 | 12 | 25 | 400 | 300 | 635 | 400 | 300 | 635 | 400A | 300A | 635 | 400 | 300 | 635 | |
| 400 | 300 | 635 | 16 | 12 | 25 | 16 | 12 | 25 | 16 | 12 | 25 | 16 | 12 | 25 | |
| | 14 | 25 | | 350 | 635 | | 350 | 635 | | 350A | 635 | | 350 | 635 | 60.3 |
| | 350 | 635 | | 14 | 25 | | 14 | 25 | | 14 | 25 | | 14 | 25 | 2 |
| | 16 | 25 | | 400 | 635 | | 400 | 635 | | 400A | 635 | | 400 | 635 | |
| | 400 | 635 | | 16 | 25 | | 16 | 25 | | 16 | 25 | | 16 | 25 | |
| 18 | 14 | 28 | 450 | 350 | 711 | 450 | 350 | 711 | 450A | 350A | 711 | 450 | 350 | 711 | |
| 450 | 350 | 711 | 18 | 14 | 28 | 18 | 14 | 28 | 18 | 14 | 28 | 18 | 14 | 28 | |
| | 16 | 28 | | 400 | 711 | | 400 | 711 | | 400A | 711 | | 400 | 711 | 88.9 |
| | 400 | 711 | | 16 | 28 | | 16 | 28 | | 16 | 28 | | 16 | 28 | 3 |
| | 18 | 28 | | 450 | 711 | | 450 | 711 | | 450A | 711 | | 450 | 711 | |
| | 450 | 711 | | 18 | 28 | | 18 | 28 | | 18 | 28 | | 18 | 28 | |
| 20 | 16 | 30 | 500 | 400 | 762 | 500 | 400 | 762 | 500A | 400A | 762 | 500 | 400 | 762 | |
| 500 | 400 | 762 | 20 | 16 | 30 | 20 | 16 | 30 | 20 | 16 | 30 | 20 | 16 | 30 | |
| | 18 | 30 | | 450 | 762 | | 450 | 762 | | 450A | 762 | | 450 | 762 | 88.9 |
| | 450 | 762 | | 18 | 30 | | 18 | 30 | | 18 | 30 | | 18 | 30 | 3 |
| | 20 | 30 | | 500 | 762 | | 500 | 762 | | 500A | 762 | | 500 | 762 | |
| | 500 | 762 | | 20 | 30 | | 20 | 30 | | 20 | 30 | | 20 | 30 | |
| 24 | 18 | 34 | 600 | 450 | 864 | 600 | 450 | 864 | 600A | 450A | 864 | 600 | 450 | 864 | |
| 600 | 450 | 864 | 24 | 18 | 34 | 24 | 18 | 34 | 24 | 18 | 34 | 24 | 18 | 34 | |
| | 20 | 34 | | 500 | 864 | | 500 | 864 | | 500A | 864 | | 500 | 864 | 88.9 |
| | 500 | 864 | | 20 | 34 | | 20 | 34 | | 20 | 34 | | 20 | 34 | 3 |
| | 24 | 34 | | 600 | 864 | | 600 | 864 | | 600A | 864 | | 600 | 864 | |
| | 600 | 864 | | 24 | 34 | | 24 | 34 | | 24 | 34 | | 24 | 34 | |

[3] 基於壁厚 Sch40 的管徑

 © 2022 Victaulic（唯特利）公司。版權所有。

## 5.0 性能

### 流量特性

$C_v$ 值計算公式：

$$\Delta P = \frac{Q^2}{C_v^2}$$

$$Q = C_v \times \sqrt{\Delta P}$$

**式中：**
Q = 流量（GPM）
ΔP = 壓降（psi）
$C_v$ = 流量係數

$K_v$ 值計算公式：

$$\Delta P = \frac{Q^2}{K_v^2}$$

$$Q = K_v \times \sqrt{\Delta P}$$

**式中：**
Q = 流量（立方公尺/小時）
ΔP = 壓降（Bar）
$K_v$ = 流量係數

+60°F/+16°C 的水流值如下表所示。

| 管徑 英吋/公釐 | | | 流量 | Cv/Kv 值 |
|---|---|---|---|---|
| 14<br>350 | x | 10<br>250 | A | 1984<br>1716 |
| | x | 12<br>300 | B | 2170<br>1877 |
| | x | 14<br>350 | C | 2350<br>2033 |
| 16<br>400 | x | 12<br>300 | D | 2700<br>2336 |
| | x | 14<br>350 | E | 2900<br>2509 |
| | x | 16<br>400 | F | 3100<br>2682 |
| 18<br>450 | x | 14<br>350 | G | 3500<br>3028 |
| | x | 16<br>400 | H | 3750<br>3244 |
| | x | 18<br>450 | I | 3980<br>3443 |
| 20<br>500 | x | 16<br>400 | J | 4430<br>3832 |
| | x | 18<br>450 | K | 4700<br>4066 |
| | x | 20<br>500 | L | 4960<br>4290 |
| 24<br>600 | x | 18<br>450 | M | 6270<br>5424 |
| | x | 20<br>500 | N | 6600<br>5709 |
| | x | 24<br>600 | O | 7230<br>6254 |

 © 2022 Victaulic（唯特利）公司。版權所有。

## 5.0 性能（續）

### 流量特性

**W731-D 系列導流過濾器 – 流量圖表 Cv**

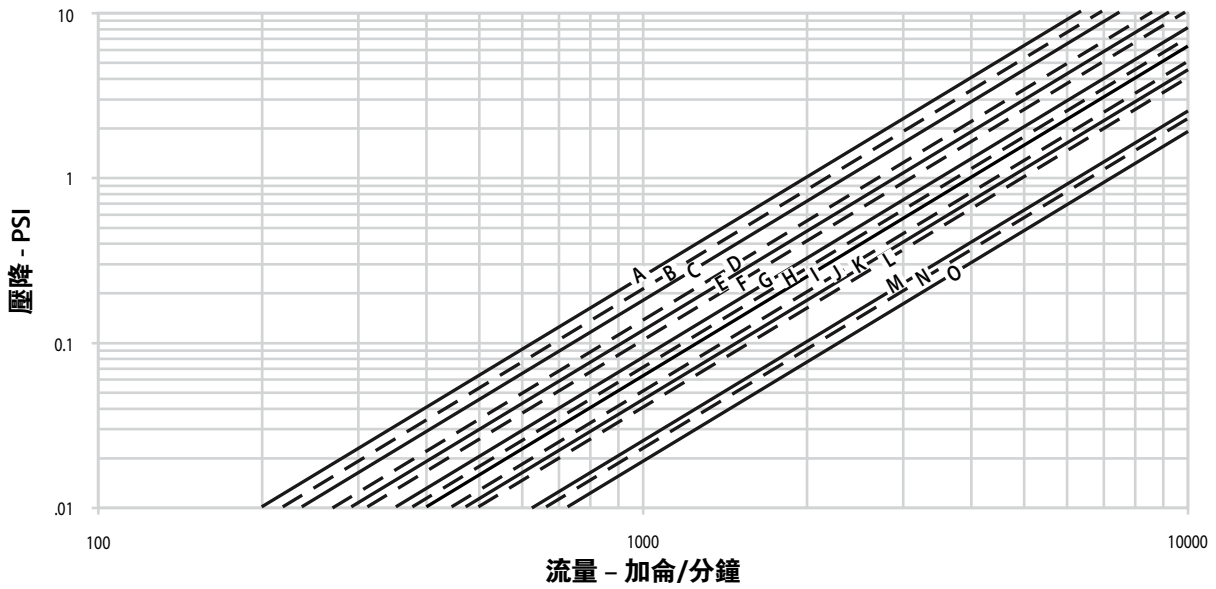


**W731-D 系列導流過濾器 – 流量圖表 Kv**

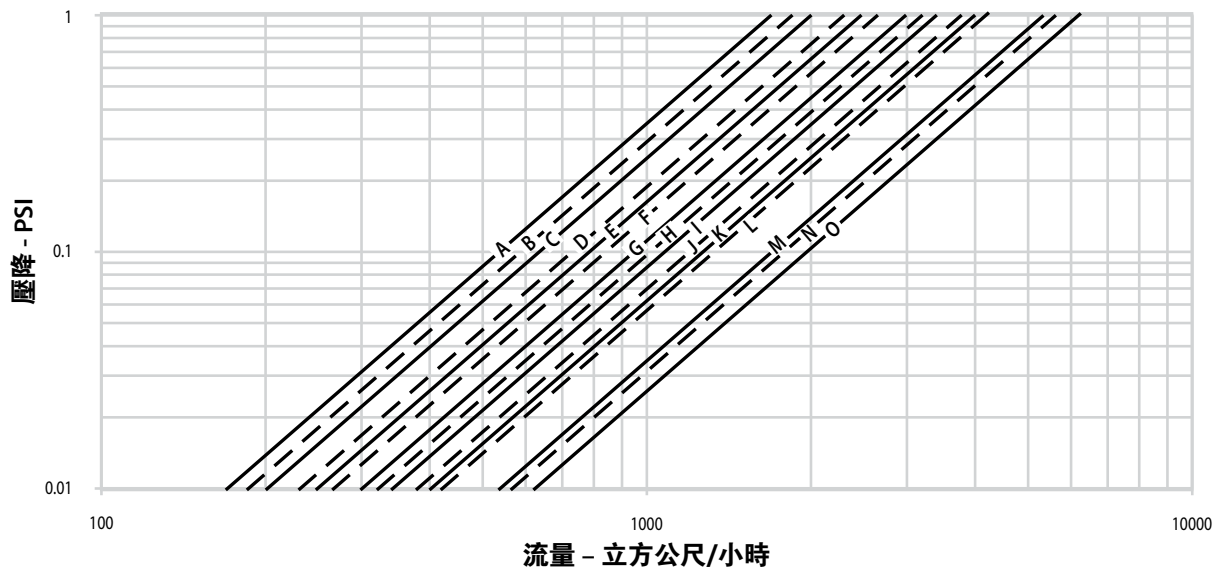


 © 2022 Victaulic（唯特利）公司。版權所有。

## 6.0 通知

**⚠ 警告**

- **對用於 AGS 產品的管道進行開槽時，Victaulic（唯特利）滾製開槽工具必須配備 AGS 輥輪（RW 用於鋼管，RWX 用於不鏽鋼管）。**
- **使用傳統型 OGS 輥輪製備的管道禁止安裝 Victaulic（唯特利）AGS 產品。**

**如果不遵循這些說明，則將導致溝槽不符合 Victaulic（唯特利）AGS 規格，進而導致卡箍失效、嚴重人身傷害和財產損壞。**

**⚠ 警告**

- **拆卸之前請務必給系統排壓並排乾積水。否則可能會導致嚴重人身傷害、財產損壞、卡箍洩漏或連接斷開。**

## 7.0 參考資料

05.01: Victaulic（唯特利）密封墊圈選用指南
24.01: Victaulic（唯特利）管道製備工具
I-100: Victaulic（唯特利）現場安裝手冊

**產品選擇和適應性的用戶責任**
每位使用者應根據產業標準和專案規格、適用建築規範和相關法規以及 Victaulic（唯特利）性能、維護、安全和警告說明，自行決定 Victaulic（唯特利）產品是否適合其特定最終用途並承擔責任。本檔或任何其他檔以及來自 Victaulic（唯特利）員工的任何口頭建議、意見或主張均不得被視為是對 Victaulic（唯特利）公司標準銷售條件、安裝指南或本免責聲明中任何規定的改變、變更、替代或棄權。

**智慧財產權**
本聲明中有關可能或推薦使用材料、產品、服務或設計的任何陳述不表示或不得被解釋為授予許可使用 Victaulic（唯特利）公司或其任何子公司或關聯公司的任何包含該使用或設計的專利或其他智慧財產權，也不得在侵犯任何專利或其他知識產權的情況下推薦使用該材料、產品、服務或設計。術語「已取得專利」或「即將取得專利」是指在美國和/或其他國家的發明專利、實用新型專利和外觀設計專利。

**說明**
該產品應由 Victaulic（唯特利）製造或按照 Victaulic（唯特利）規格製造。所有產品按照現行 Victaulic（唯特利）安裝/裝配指導安裝。Victaulic（唯特利）保留不經通告改變產品規格、設計和標準設備的權利，且不對此承擔任何責任和義務。

**安裝**
請務必參考適用於您正在安裝產品的 Victaulic（唯特利）安裝手冊或安裝說明。Victaulic（唯特利）產品的每一出貨包裝中隨附安裝手冊，以提供全面的安裝與裝配資料，您亦可在我們的網站 www.victaulic.com 上下載安裝手冊的 PDF 版本。

**擔保**
有關擔保細節，請參閱現行價格表的擔保一節，或與 Victaulic（唯特利）聯繫。

**商標**
*Victaulic*（唯特利）和所有其他 Victaulic（唯特利）標誌均為 Victaulic（唯特利）公司和/或其附屬實體在美國和/或其他國家的商標或註冊商標。

 © 2022 Victaulic（唯特利）公司。版權所有。