AGS 버터플라이 밸브
시리즈 W719

23.19-KOR

1.0 제품 설명

사용 가능한 규격

- 14 – 60"/DN350 – DN1500

배관 재질

- 탄소강
- 다른 배관 소재에 관해서는 Victaulic에 문의하십시오.

최대 사용 압력

- 압력 등급/AWWA 압력 등급은 섹션 4.0 참조

비고

- 현장 시험 1회에 한해, 테스트 압력을 최대 사용 압력보다 1 ½배 증가시킬 수 있습니다. 이는 일회성 시스템 테스트를 위한 것이며 주변 환경에서 수행해야 합니다.

작동 온도

- 33°F – 125°F/0.5°C – 52°C

기능

- 유량을 분리하거나 조절하는 데 사용됩니다. 일반적으로 물 공급에 사용됩니다.
- 이중 오프셋 디스크와 교체 가능한 탄성 시트가 포함되어 있어 최대 작동 압력까지 양방향 서비스를 제공합니다. 재료 사양은 섹션 3.0을 참조하십시오.

배관 준비

- Advanced Groove System(AGS), 컷 그루브 또는 롤 그루브(참조 자료는 7.0절 참조)로 형성된 끝 부분을 가진 배관 및 Victaulic 제품 전용입니다.

2.0 인증/등재

CLASSIFIED UL WATER QUALITY

VALVE
ANSI/NSF 61/372
6R44

비고

- 기술자료 02.06 참조: 해당하는 경우, Victaulic 음용수 승인 ANSI/NSF을 참조하십시오.
- 밸브 설계, 재료 및 테스트는 AWWA C504의 요구 사항을 준수합니다.

제품 설치, 유지 보수 또는 지원과 관련하여 본 문서의 마지막에 있는 모든 고지 사항을 상시 참조하십시오.

 © 2024 Victaulic Company. 판권 소유.

3.0 사양 – 재료

본체: ASTM A536에 부합하는 연성 철, 65-45-12등급, AWWA C550의 요구 사항을 준수 하는 퓨전 접합 에폭시 코팅.

디스크: ASTM A536에 부합하는 연성 철, 65-45-12등급, AWWA C550의 요구 사항을 준수 하는 퓨전 접합 에폭시 코팅.

디스크 씰:

☐ **EPDM**

EPDM 온도 범위 +33°F – +125°F/+0.5°C – +52°C. 석유 제품 배관용으로는 권장하지 않습니다.

상부/하부 샤프트 베어링: 알루미늄 청동

스러스트 와셔: 브론즈

스템 패킹 글랜드: ASTM A536, 등급 65-45-12에 준하는 구상흑연주철.

스템 패킹:

14" – 28"/DN350 – DN700용 흑연

30" – 36"/DN750 – DN900용 EPDM

40" – 48"/DN1000 – DN1200용 PTFE

54" – 60"/DN1350 – DN1500용 EPDM

스템 기밀: EPDM

가스켓 리테이닝 세그먼트: ASTM A240을 준수하는 304형 스테인리스 스틸

기밀 리테이닝 나사: ASTM A240을 준수하는 304형 스테인리스 스틸

상부 및 하부 샤프트: 14 – 48"/DN350 – DN1200: 유형 630, ASTM A564
54 – 60"/DN1350 – DN1500에 부합하는 17 – 4 스테인리스 스틸: ASTM A240을 준수하는 304형 스테인리스 스틸

디스크 고정 핀: 유형 630, ASTM A564에 부합하는 17 – 4 스테인리스 스틸

3.1 기어 재질 사양

14 – 36" 시리즈 W719 버터플라이 밸브

기어 작동 본체: ASTM A536, 등급 65-45-12에 준하는 구상흑연주철.

기어 작동 커버: ASTM A536, 등급 65-45-12에 준하는 구상흑연주철.

본체 코팅: 분말 에폭시 정전피복강관

웜 기어: ASTM A536, 등급 65-45-12에 준하는 구상흑연주철.

웜: ASTM A29 등급 5140을 준수하는 합금강

샤프트: ASTM 등급 1045를 준수하는 탄소강

하우징 개스킷: ASTM D2000을 준수하는 니트릴 부타디엔 고무(NBR)

볼트: ASTM A307 등급 B를 준수하는 고장력 강재

핸드 휠:

14 – 30"/DN350 – DN750: ASTM A29 등급 1030를 준수하는 탄소강

32 – 36"/DN800 – DN900: ASTM A29 등급 1045를 준수하는 탄소강

핸드 휠 작동: 시계 반대 방향으로 열고, 시계 방향으로 닫기

볼트 제한: ASTM A193 Grade B6에 준하는 스테인리스강.

마킹 열기/닫기: 하우징에서 인쇄

 © 2024 Victaulic Company. 판권 소유.

3.1 기어 재질 사양(계속)

40 – 60"/DN1000 – DN1500 시리즈 W719 버터플라이 밸브s

기어 작동 본체: ASTM A536, 등급 65-45-12에 준하는 구상흑연주철. 매립 서비스를 요청받은 유닛은 90%의 그리스로 포장해야 합니다.

기어 작동 커버: ASTM A536, 등급 65-45-12에 준하는 구상흑연주철.

본체 코팅: 분말 에폭시 정전피복강관

기어와 기어 박스: ASTM A536, 등급 65-45-12에 준하는 구상흑연주철.

웜 기어: ASTM A536, 등급 65-45-12에 준하는 구상흑연주철.

웜 스핀들: ASTM A29 등급 1045를 준수하는 탄소강

하우징 개스킷: ASTM D2000에 부합하는 EPDM

볼트: ASTM A193 등급 B8를 준수하는 고장력 강재

핸드 휠: ASTM A29 등급 1020를 준수하는 탄소강

핸드 휠 작동: 시계 반대 방향으로 열고, 시계 방향으로 닫기

볼트 제한: ASTM A276 등급 420을 준수하는 스테인리스 강

마킹 열기/닫기: 하우징으로 캐스트

 © 2024 Victaulic Company. 판권 소유.

4.0 치수

시리즈 W719

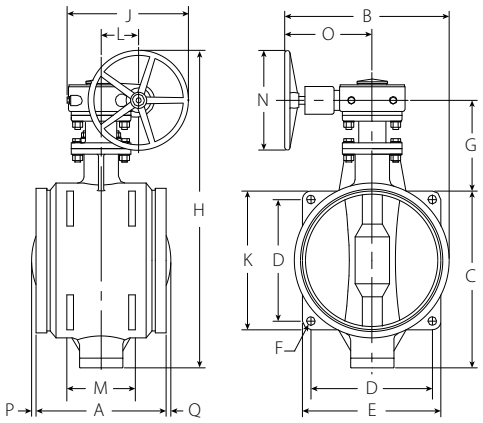

14 – 60"/DN350 – DN1500

규격		치수																	중량
공칭	실제 외 직경	압력/ AWWA 등급	A	B	C	D	E	ØF	G	H	J	K	L	M	ØN	O	P	Q	근사치 (각각)
inch DN	inch mm	psi kPa	inch mm																lb kg
14 DN350	14.000 355.6	250B 1724	16.00 406	18.00 457	18.50 470	11.42 290	13.38 340	0.79 20	12.56 319	40.88 1038	17.25 438	13.38 340	4.13 105	7.88 200	19.69 500	11.25 286	0.00 0	0.00 0	357.1 162
16 DN400	16.000 406.4	250B 1724	16.00 406	19.75 502	20.25 514	13.50 343	15.00 381	0.79 20	12.80 325	42.88 1089	17.25 438	15.00 381	4.13 105	8.66 220	19.69 500	11.25 286	0.00 0	0.00 0	414.5 188
18 DN450	18.000 457.2	250B 1724	16.00 406	21.65 550	22.13 562	15.13 384	16.77 426	0.98 25	13.15 334	45.13 1146	18.75 476	16.77 426	5.13 130	8.66 220	19.69 500	16.00 406	0.31 8	0.31 8	507.1 230
20 DN500	20.000 508.0	250B 1724	18.00 457	26.63 676	24.41 620	17.00 432	19.17 487	1.18 30	12.75 324	47.00 1194	18.75 476	19.17 487	5.13 130	9.50 241	19.69 500	16.00 406	0.28 7	0.28 7	621.7 282
24 DN600	24.000 609.6	250B 1724	18.00 457	30.63 778	28.43 722	20.13 511	22.05 560	1.18 30	14.63 371	54.88 1394	23.31 592	22.05 560	7.17 182	9.50 241	23.63 600	18.03 458	2.25 57	2.25 57	1003.1 455
26 DN650	26.000 660.4	250B 1724	20.00 508	31.75 806	30.88 784	21.26 540	24.00 610	1.18 30	15.31 389	58.00 1473	23.31 592	24.00 610	7.17 182	11.42 290	23.63 600	18.03 458	2.25 57	2.25 57	1179.5 535
28 DN700	28.000 711.2	250B 1724	22.00 559	32.75 832	32.63 829	22.63 600	25.63 651	1.18 30	15.50 394	60.00 1524	23.31 592	25.63 651	7.17 182	11.42 290	23.63 600	18.03 458	2.17 55	2.17 55	1309.5 594
30 DN750	30.000 762.0	250B 1724	22.00 559	37.28 947	36.50 927	25.25 641	27.56 700	1.18 30	14.00 356	62.05 1576	25.13 638	27.56 700	8.46 215	12.63 321	23.63 600	21.25 540	3.03 77	3.03 77	1534.4 696
32 DN800	32.000 812.8	250B 1724	22.00 559	37.28 947	36.75 933	25.25 641	28.38 721	1.38 35	13.63 346	62.05 1576	25.13 638	28.38 721	8.46 215	11.02 280	23.63 600	21.25 540	3.03 77	3.03 77	1710.8 776
36 DN900	36.000 914.4	250B 1724	22.00 559	40.38 1026	43.63 1108	30.31 770	33.88 860	1.42 36	14.88 378	72.28 1836	27.13 689	33.88 860	8.46 215	12.63 321	27.56 700	21.25 540	6.18 157	6.18 157	2257.5 1024
40 DN1000	40.000 1016.0	250B 1724	24.00 610	41.13 1045	47.38 1203	32.25 819	37.00 940	1.63 41	22.50 572	77.75 1976	26.06 662	37.00 940	9.06 230	12.63 321	15.75 400	20.00 508	7.00 178	7.00 178	4189.0 1900
42 DN1050	42.000 1066.8	250B 1724	24.00 610	44.65 1134	51.81 1316	35.43 900	40.16 1020	1.65 42	25.88 657	85.55 2173	34.50 876	40.16 1020	12.40 315	13.38 340	15.75 400	22.38 568	8.50 216	8.50 216	4899.0 2222
48 DN1200	48.000 1219.2	250B 1724	26.00 660	47.68 1211	57.75 1467	40.16 1020	44.88 1140	1.65 42	29.17 741	94.80 2408	34.50 876	44.88 1140	12.40 315	15.75 400	15.75 400	22.38 568	10.50 267	10.50 267	5908.0 2680
54 DN1350	54.000 1371.6	150B 1034	28.00 711	54.50 1384	65.38 1661	45.67 1160	52.00 1321	2.20 56	31.38 797	104.63 2657	41.42 1052	52.00 1321	16.25 413	16.54 420	15.75 400	26.00 660	12.38 314	12.38 314	9076.0 4117
60 DN1500	60.000 1524.0	150B 1034	30.00 762	57.68 1465	71.25 1810	50.38 1280	56.75 1441	2.20 56	32.50 826	111.65 2836	41.42 1052	56.75 1441	16.25 413	18.13 460	15.75 400	26.00 660	14.38 365	14.38 365	11184.0 5073
추가 크기도 제공 가능합니다. 자세한 사항은 Victaulic에 문의하시기를 바랍니다.																			

 © 2024 Victaulic Company. 판권 소유.

5.0 성능

시리즈 W719

디스크 위치가 다양한 +60°F/+16°C 온도의 유량에 대한 C_v/K_v 값은 아래 표에 나와 있습니다.

C_v/K_v 값 공식:

$$\Delta P = \frac{Q^2}{C_v^2}$$

$$Q = C_v \times \sqrt{\Delta P}$$

정의:

Q = 유량(GPM)

ΔP = 압력 강하(psi)

C_v = 유량 계수

규격		오픈 오지션에서 Cv						
공칭 inch DN	실제 외 경 inch mm	Cv 값 Kv 값						
		30	40	50	60	70	80	90
14 DN350	14.000 355.6	715 618	1549 1340	2761 2388	4568 3951	7230 6254	10844 9380	11917 10308
16 DN400	16.000 406.4	983 850	2130 1842	3797 3284	6282 5434	9942 8600	14913 12900	16388 14176
18 DN450	18.000 457.2	1302 1126	2822 2441	5028 4349	8320 7197	13168 11390	19752 17085	21705 18775
20 DN500	20.000 508.0	1674 1448	3628 3138	6465 5592	10698 9254	16931 14645	25396 21968	27908 24140
24 DN600	24.000 609.6	2587 2238	5605 4848	9989 8640	16528 14297	26157 22626	39236 33939	43116 37295
26 DN650	26.000 660.4	3036 2626	6578 5690	11723 10140	19397 16778	29263 25312	46047 39831	50600 43769
28 DN700	28.000 711.2	3522 3047	7630 6600	12599 10898	20036 17331	30482 26367	46899 40568	58696 50772
30 DN750	30.000 762.0	4050 3503	8142 7043	13152 11376	20411 17656	31226 27010	47562 41141	63328 54779
32 DN800	32.000 812.8	4791 4144	8736 7557	13788 11927	20613 17830	31395 27157	48117 41621	68250 59036
36 DN900	36.000 914.4	6063 5244	11055 9563	17449 15093	26086 22564	39731 34367	60895 52674	86375 74714
40 DN1000	40.000 1016.0	21256 18386	33718 29166	58983 51020	76147 65867	86966 75226	97025 83927	101454 87758
42 DN1050	42.000 1066.8	22468 19435	35018 30291	57364 49620	76007 65746	90133 77965	96356 83348	106315 91962
48 DN1200	48.000 1219.2	29723 25710	46973 40632	83244 72006	117725 101832	133190 115209	138860 120114	152779 132154
54 DN1350	54.000 1371.6	42958 37159	68145 58945	119203 103111	153891 133116	175756 152029	196084 169613	205036 177356
60 DN1500	60.000 1524.0	60586 52407	89562 77471	175895 152149	196657 170108	221859 191908	242080 209399	250913 217040

 © 2024 Victaulic Company. 판권 소유.

5.0 성능(계속)

토크 값

규격		밸브 시트가 있는 분리 토크 압력 다운스트림					
		차동 압력 – psi/bar					
공칭	실제 외 직경	0	50/3	100/7	150/10	200/14	250/17
inch DN	inch mm	in – lbs N-m	in – lbs N-m	in – lbs N-m	in – lbs N-m	in – lbs N-m	in – lbs N-m
14 DN350	14.000 355.6	3054 345	5408 611	7771 878	10108 1142	12506 1413	14905 1684
16 DN400	16.000 406.4	4098 463	7293 824	10382 1173	13489 1524	16675 1884	19870 2245
18 DN450	18.000 457.2	5355 605	9550 1079	13736 1552	17887 2021	22153 2503	26402 2983
20 DN500	20.000 508.0	6727 760	12187 1377	17480 1975	22800 2576	28260 3193	33721 3810
24 DN600	24.000 609.6	10674 1206	19604 2215	28269 3194	36350 4107	45829 5178	54742 6185
26 DN650	26.000 660.4	10780 1218	20100 2271	29119 3290	38200 4316	47520 5369	56839 6422
28 DN700	28.000 711.2	14825 1675	27375 3093	39527 4466	52644 5948	64310 7266	76851 8683
30 DN750	30.000 762.0	18861 2131	34252 3870	49157 5554	64150 7248	79542 8987	94924 10725
32 DN800	32.000 812.8	18861 2131	34252 3870	49157 5554	64150 7248	79542 8987	94924 10725
36 DN900	36.000 914.4	29358 3317	54237 6128	78338 8851	102580 11590	127460 14401	152348 17213
40 DN1000	40.000 1016.0	122875 13883	144780 16358	166810 18847	188716 21322	210692 23805	232730 26295
42 DN1050	42.000 1066.8	135611 15322	159729 18047	183989 20788	208116 23514	232306 26247	247980 28018
48 DN1200	48.000 1219.2	175448 19823	216976 24515	242758 27428	276320 31220	309971 35022	350967 39654
54 DN1350	54.000 1371.6	171811 19412	221410 25016	271293 30652	335142 37866	해당 없음	해당 없음
60 DN1500	60.000 1524.0	224110 25321	289366 32694	355012 40111	419685 47418	해당 없음	해당 없음
추가 크기도 제공 가능합니다. 자세한 사항은 Victaulic에 문의하시기를 바랍니다.							

비고

- 표시되는 토크 값은 베어 스템이 있는 밸브의 액츄에이터 크기 조절에 사용되어야 합니다

 © 2024 Victaulic Company. 판권 소유.

5.0 성능(계속)

토크 값

규격		밸브 시트가 있는 분리 토크 압력 업스트림					
		차동 압력 – psi/bar					
공칭	실제 외 직경	0	50/3	100/7	150/10	200/14	250/17
inch DN	inch mm	in-lbs N-m	in-lbs N-m	in-lbs N-m	in-lbs N-m	in-lbs N-m	in-lbs N-m
14 DN350	14.000 355.6	3009 340	5222 590	7435 840	9630 1088	11887 1343	14135 1597
16 DN400	16.000 406.4	4018 454	7010 792	9913 1120	10170 1149	15816 1787	18808 2125
18 DN450	18.000 457.2	5222 590	9161 1035	13250 1497	16985 1919	20985 2371	24986 2823
20 DN500	20.000 508.0	6514 736	11648 1316	16631 1879	21631 2444	26774 3025	31907 3605
24 DN600	24.000 609.6	10214 1154	18649 2107	26827 3031	35049 3960	43493 4914	51927 5867
26 DN650	26.000 660.4	10320 1166	19162 2165	27721 3132	36341 4106	45183 5105	54025 6104
28 DN700	28.000 711.2	13958 1577	25853 2921	37377 4223	48962 5532	60858 6876	72753 8220
30 DN750	30.000 762.0	17746 2005	32394 3660	46581 5263	60858 6876	75506 8531	90154 10186
32 DN800	32.000 812.8	17746 2005	32394 3660	46581 5263	60858 6876	75506 8531	90154 10186
36 DN900	36.000 914.4	26844 3033	50617 5719	73638 8320	96801 10937	120574 13623	144347 16309
40 DN1000	40.000 1016.0	122875 13883	133398 15072	143957 16265	154481 17454	165040 18647	175625 19843
42 DN1050	42.000 1066.8	135611 15322	147144 16625	158747 17936	170279 19239	181847 20546	186335 21053
48 DN1200	48.000 1219.2	175448 19823	199151 22501	207019 23390	222756 25168	238536 26951	261610 29558
54 DN1350	54.000 1371.6	171811 19412	198628 22442	229588 25940	267655 30241	해당 없음	해당 없음
60 DN1500	60.000 1524.0	224110 25321	261256 29518	298624 33740	335337 37888	해당 없음	해당 없음
추가 크기도 제공 가능합니다. 자세한 사항은 Victaulic에 문의하시기를 바랍니다.							

비고

- 표시되는 토크 값은 베어 스템이 있는 밸브의 액츄에이터 크기 조절에 사용되어야 합니다.

 © 2024 Victaulic Company. 판권 소유.

5.0 성능(계속)

밸브 토크 조건

출처:

이 토크 값은 EPDM 기밀을 포함하여 주위 온도의 물에서 비윤활 밸브를 시험한 데이터에서 도출되었습니다. 다른 소재와 서비스 조건에는 적절한 서비스 계수를 적용하십시오.

토크 계수:

모든 토크 값은 정상 조건입니다(즉, 밸브는 1/4에 한 번 이상 작동되며 디스크 부식은 경미한 것으로 예상되고 매체는 깨끗하고 연마되지 않았으며 탄성 중합체에 미치는 화학적 영향은 경미합니다).

업계에서 주로 이용되는 유체 토크 계수는 다음과 같습니다:

물: 1.0

재료 토크 계수:

“E” = 1.0

사이클링 계수:

밸브가 사이클 작동을 하면 일반적으로 밸브 토크는 증가하며 액추에이터 출력은 감소합니다. 첫 5,000 사이클에는 계수 1.5를 적용해야 하며 추가 사이클마다 1.5를 더 추가합니다. 시간당 1 사이클을 초과하면 높은 수치를 이용해야 합니다.

액추에이션 계수:

액추에이터 성능, 조정 불량 또는 외부 입력(공기 또는 전원장치 등)으로 인한 액추에이터 출력에서의 잠재적 변화를 고려한 요소를 추가해야 합니다. 이때 최대 계수 1.25까지 사용할 수 있습니다.

토크 계수 결합:

다중 토크 계수를 적용하는 경우 곱하여 결합합니다. 예: EPDM 기밀과 5000 사이클 계수의 경우 결합 계수는 1.0 x (1.5) = 1.5입니다.

비고

- 유량이 높은 특정 조건의 경우, 유체역학 토크가 시팅 토크를 초과할 수 있습니다. 프리 디스차지 조건에서는 전체 정격 압력으로 빈 라인을 채우는 것과 같은 대형 버터플라이 밸브 이용을 권장하지 않습니다.
- 기타 서비스는 Victaulic에 문의하십시오.

5.1 성능

전체가 열리고/닫히는 회전수

규격	회전수
14"	14
16"	14
18"	78
20"	78
24"	117
26"	117
28"	117
30"	105
32"	105
36"	182
40"	382.2
42"	421.4
48"	421.4
54"	641.25
60"	641.25

 © 2024 Victaulic Company. 판권 소유.

6.0 고지사항

⚠ 경고

- **Victaulic 제품을 설치하기 전에 설명서를 모두 확인하십시오.**
- **모든 Victaulic 제품을 설치, 분리, 조절 또는 유지 보수하기 직전에 배관 시스템의 압력을 완전히 제거하고 배수 여부를 전체적으로 확인하십시오.**
- **Victaulic 제품을 설치, 분리, 조절 또는 유지 보수하기 직전에 검사를 위해/검사 중 또는 밸브 폐쇄/위치 조정으로 인해 분리되었을 수 있는 장비, 지선 또는 배관 섹션이 식별되고, 감압 및 배수되는지 확인하십시오.**
- **Victaulic End Cap을 Victaulic 버터플라이 밸브에 직접 연결할 때는 볼 밸브가 있는 탭 엔드 캡만 사용하여 시스템의 감압 여부를 확인합니다.**
- **캡을 제거하기 전에 엔드 캡의 볼 밸브를 통해 압력을 방출해야 합니다.**
- **보안경, 안전모, 안전화 및 청각 보호 장구를 착용하십시오.**

본 지침을 따르지 않을 경우 사망 또는 심각한 부상 및 재산상의 손해가 발생할 수 있습니다.

⚠ 경고

- **Victaulic AGS 제품은 특수 Victaulic AGS 롤 세트로 파이프를 준비해야 합니다.**
- **오리지널 그루브 시스템(OGS) 롤 세트로 홈이 뚫린 파이프에 Victaulic AGS 제품을 조립하려고 시도하지 마세요.**

이 지침을 따르지 않을 경우 부적절한 어셈블리 및 조인트 고장으로 인한 사망 또는 심각한 신체적 부상 및 재산상의 손해가 발생할 수 있습니다.

유의 사항

- **밸브 직경 36인치/DN900 이상의 경우: 밸브 무결성을 유지하려면 적절한 파이프 지지대 없이 밸브 기초나 지지대를 사용하는 것과 같이 차체가 원형에서 변형될 수 있는 파이프 하중을 받지 않는 것이 중요합니다. 자세한 내용은 AWWA C504의 섹션 A.5, "고무 시트 버터플라이 밸브용 AWWA 표준"을 참조하십시오.**
- **버터플라이 밸브를 완전 개방 위치의 디스크가 포함된 시스템에 설치하지 마십시오. 노출된 디스크가 손상되어 밸브가 제대로 작동하지 않을 수 있습니다. 디스크의 모든 부분이 밸브 몸체의 끝 부분 밖으로 튀어 나오지 않도록 하십시오.**
- **Victaulic은 밸브가 시스템에서 회전하지 못하도록 Victaulic 고정식 커플링이 하나 이상인 버터플라이 밸브의 설치를 권장합니다. 두 개의 Victaulic 유연 커플링을 사용하는 경우, 배관 시스템과의 커플링 연결부에서 조인트 편향 또는 밸브 회전을 제거하기 위해 추가 지지가 필요할 수 있습니다. 올바르게 설치하려면 항상 제품과 함께 제공된 모든 지침을 참조하세요.**

7.0 참고 자료

05.01: 기밀 선택 가이드
16.11: AGS *Vic-Ring* 시스템
20.02: Style W07 AGS 고정식 커플링
20.03: Style W77 AGS 플렉시블 커플링
20.05: AGS 피팅
25.09: AGS 롤 그루브 데이터
26.01: Victaulic 설계 데이터
I-W100: 현장 설치 핸드북 - 고급 그루브 시스템 제품

제품 선택 및 적합성에 대한 사용자 책임
각 사용자는 업계 표준, 프로젝트별 Victaulic의 공개된 성능, 유지보수 및 안전 데이터, 중단 없는 공간 경고 및 설치 지침에 따라 최종 사용 애플리케이션에 대한 Victaulic 제품의 적합성을 결정할 최종 책임을 집니다. 본 문서 및 기타 문서나 Victaulic 직원의 구두 추천, 조언 또는 의견의 어떠한 부분도 Victaulic Company의 표준 판매 조건, 제품보증, 설치 지침 또는 본 법적 고지사항을 변경, 수정, 대체 또는 포기하는 것으로 간주할 수 없습니다.

설치
설치하려는 제품에 대한 Victaulic 설치 핸드북 또는설치 지침을 상시 숙지하고 따르십시오. 핸드북은 해당 Victaulic 제품과 함께 제공되며, 완전한 설치 및 조립을 위한 데이터가 수록되어 있습니다. 또한 당사의 웹사이트(victaulic.com)에서 PDF 형식으로도 받아 보실 수 있습니다.

제품보증
최신 가격목록의 제품보증 항목을 참조하시거나 자세한 사항은 Victaulic에 문의하시기를 바랍니다.

지적 재산권
임의의 소재, 제품, 서비스 또는 설계의 사용과 관련하여 본 문서에 수록된 어떤 내용도 Victaulic 또는 모든 계열사의 특허 또는 기타 지적 재산권상의 라이선스를 부여한다거나 임의의 특허 또는 기타 지적 재산권이 침해되는 상황에서 이와 같은 소재, 제품, 서비스 또는 설계의 사용을 추천하려는 의도가 없으며 그와 같은 의미로 해석되어서는 안 됩니다. “특허 등록” 또는 “특허 출원”이라는 용어는 미국 및/또는 기타 국가에서의 품목 및/또는 사용 방법에 대한 설계 혹은 실용신안 특허 또는 출원 중인 특허를 가리킵니다. Victaulic 및 기타 모든 Victaulic 상표는 미국 및/또는 기타 국가에서 Victaulic Company 및/또는 Victaulic 계열사의 상표 또는 등록상표입니다.

비고
Victaulic 상표가 있는 모든 제품은 Victaulic에 의해 또는 Victaulic 사양에 따라 제조되어야 합니다. 모든 제품은 해당되는 Victaulic 설치 지침에 따라서만 설치되어야 합니다. Victaulic은 통지 및 의무 부담 없이 제품의 사양, 설계 및 표준장비를 변경할 권리를 보유합니다.

 © 2024 Victaulic Company. 판권 소유.