Ranuradora por laminación OGS-200
Modelo RG1210

24.14-SPAL

1.0 DESCRIPCIÓN DEL PRODUCTO

Capacidad de ranurado:

- 2 – 8"/DN50 – DN200

Aplicación:

- Herramienta ranuradora manual o motorizada
- Diseñada para formar ranuras por laminación con perfil OGS-200 en tuberías de acero al carbón cédulas 40 y 80

Rendimiento:

Capacidades de la herramienta — Tamaño máximo de tubería y capacidad de espesor de pared		**Tamaño de tubería** pulgadas DN								
Modelo	**Material de la tubería**	2 50	2 ½	76.1 mm	3 80	4 100	139.7 mm	6 150	165.1 mm	8 200
RG1210	Acero al carbón	Céd. 40 – 80 3.9 – 8.6 mm					Céd. 40 6.0 – 8.2 mm			

2.0 CERTIFICACIONES/LISTADOS

Fabricado por Victaulic Company

Compatible con los requerimientos esenciales de seguridad de la Directiva de maquinaria 2006/42/EC de la UE

3.0 ESPECIFICACIONES

Requisitos de accionamiento: Opcional: La herramienta se puede conectar a un accionamiento motorizado

Requerimientos de alimentación: Ninguno

SIEMPRE CONSULTE LAS NOTIFICACIONES AL FINAL DE ESTE DOCUMENTO ACERCA DE LA INSTALACIÓN, EL MANTENIMIENTO Y EL RESPALDO DEL PRODUCTO.

Sistema N°		Ubicación	
Propuesto por		Fecha	

Sección de especificaciones		Párrafo	
Aprobado		Fecha	

 © 2020 Victaulic Company. Todos los derechos reservados.

4.0 ACCESORIOS/COMPONENTES

- Una (1) ranuradora por laminación RG1210
- Un (1) dado largo de 27 mm
- Un (1) trinquete ajustable con mango giratorio
- Un (1) juego de rodillos para tuberías de 2 – 3 pulgadas (ensamblado en la herramienta)
- Un (1) juego de rodillos para tuberías de 4 – 6 pulgadas
- Un (1) juego de rodillos para tuberías de 8 pulgadas
- Un (1) adaptador de accionamiento motorizado
- Dos (2) brazos de apoyo
- Un (1) conjunto de patas
- Llaves hexagonales (4 mm, 8 mm y 10 mm)
- Un (1) cable para medir diámetro de ranura Go/No-Go
- Un (1) juego de calibradores de confirmación de ranura
- Diez (10) pasadores de seguridad
- Un (1) granete para pasador de seguridad
- Dos (2) manuales de instrucciones de operación y mantenimiento

5.0 DIMENSIONES

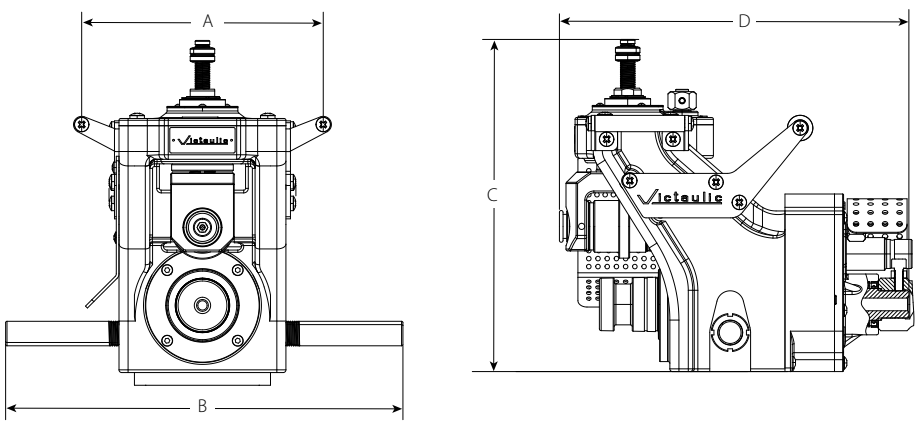

Dimensiones				Peso
A **Ancho 1** pulgadas mm	**B** **Ancho 2** pulgadas mm	**C** **Altura** pulgadas mm	**D** **Profundidad** pulgadas mm	**Aproximado (unitario)** lb kg
10.50 266	17.2 438	14.5 366	15.2 385	95 43

NOTA

- La ranuradora RG1210 requiere 9"/228 mm de espacio en 360 grados para rotar alrededor de la tubería.

 © 2020 Victaulic Company. Todos los derechos reservados.

6.0 NOTIFICACIONES

⚠ ADVERTENCIA

- **Lea y comprenda todas las instrucciones del Manual de Operación y Mantenimiento de la ranuradora RG1210.**
- **Use gafas de seguridad, casco, calzado de seguridad y orejeras cuando trabaje cerca de la herramienta.**
- **No seguir estas instrucciones podría causar un montaje defectuoso del producto y una falla en la unión, con consecuencia de lesiones personales graves y daños materiales.**

Si no sigue estas instrucciones y advertencias, existe riesgo de accidentes mortales, lesiones personales graves y daños materiales.

7.0 MATERIALES DE REFERENCIA

24.01: Especificaciones de herramientas para preparación de tuberías

25.12: Especificaciones de ranurado por laminación OGS-200 de Victaulic

TM-RG1210: Manual de instrucciones de operación y mantenimiento

Responsabilidad del usuario en la selección y aptitud del producto
Todos los usuarios asumen la responsabilidad última por tomar una determinación en cuanto a la idoneidad de los productos Victaulic para una aplicación final en particular, de acuerdo con los estándares de la industria y las especificaciones de los proyectos, como también en función de las instrucciones de funcionamiento, mantenimiento, seguridad y advertencias de Victaulic. Ninguna indicación de este u otro documento, ni recomendación, sugerencia u opinión verbal de algún empleado de Victaulic, deberá interpretarse como que modifica, varía, anula o descarta alguna disposición de las condiciones de venta estándares de Victaulic Company, la guía de instalación o esta exención de responsabilidad.

Derechos de propiedad intelectual
Ninguna declaración aquí contenida acerca del uso posible o sugerido de estos materiales, productos, servicios o diseños implica, de manera directa o por interpretación, la cesión de alguna licencia asociada a patentes o a derechos de propiedad intelectual de Victaulic o alguna de sus filiales o empresas afiliadas en lo que concierne al uso o diseño, ni constituye recomendación de uso de dichos materiales, productos, servicios o diseños de manera que vulnere cualquier otra patente o derecho de propiedad intelectual. Los términos “patentado” o “con patente en trámite” se refieren a patentes de diseño o utilidad o bien solicitudes de patentes para artículos y/o métodos que se usan en Estados Unidos y/u otros países.

Nota
Este producto debería ser fabricado por Victaulic o según las especificaciones de Victaulic. Todos los productos se instalarán de acuerdo con las últimas instrucciones de instalación y montaje de Victaulic. Victaulic se reserva el derecho de cambiar las especificaciones, diseños y equipamiento estándar de los productos sin aviso y sin incurrir en obligación alguna.

Instalación
Siempre debería consultar el Manual de Instalación Victaulic o las instrucciones de instalación del producto que está instalando. Con cada despacho de productos Victaulic se incluyen manuales que contienen datos completos sobre la instalación y el montaje, disponibles también en formato PDF en nuestro sitio web www.victaulic.com.

Garantía
Consulte la sección Garantía de la Lista de precios vigente o contacte a Victaulic para más información.

Marcas registradas
Victaulic y todas sus demás marcas son marcas comerciales o industriales registradas por Victaulic Company y/o sus entidades afiliadas en EE.UU. y/u otros países.

 © 2020 Victaulic Company. Todos los derechos reservados.