Valvola di controllo d'allarme FireLock™
Serie 751

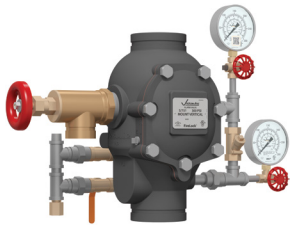

Serie 751

Trim europeo serie 751

1.0 DESCRIZIONE DEL PRODOTTO

Dimensioni disponibili

- 1 ½ – 8"/40 – 200 mm

Classe di pressione

- 1 ½ – 6"/40 – 152,4 mm 300 psi/2068 kPa/20 bar
- 8"/200 mm 232 psi/1600 kPa/16 bar. Vedere la sezione 5.0

Configurazioni valvola

- Base
- Con trim premontato
- Montante Vic-Quick: Con trim premontato e:
  - Valvola di intercettazione (1 ½"/40 mm: Valvola a sfera Serie 728, 2" – 8"/50 – 200 mm: Valvola a farfalla Serie 705 *FireLock*)
  - Kit di drenaggio
  - Pressostati di allarme
- Fire-Pac Serie 745 (fare riferimento alla pubblicazione Victaulic 30.23)

Preparazione del tubo

- Sistema a scanalature originale Victaulic

Applicazione/Mezzo

- Solo per l'uso in sistemi antincendio.

2.0 CERTIFICAZIONI

PER L'INSTALLAZIONE, LA MANUTENZIONE O L'ASSISTENZA, FARE SEMPRE RIFERIMENTO ALLE NOTIFICHE RIPORTATE AL TERMINE DI QUESTO DOCUMENTO.

© 2024 Victaulic Company. Tutti i diritti riservati.

3.0 SPECIFICHE – MATERIALE

Elenco materiali: Valvola di base

Corpo: Ghisa sferoidale, ASTM A-536, grado 65-45-12

Clapet: Bronzo alluminio UNS-C95500

Stelo: Acciaio inossidabile 17-4PH

Tenuta clapet: EPDM

O-ring della sede: Nitrile

Molla clapet: Acciaio inossidabile (Serie 302)

Rondelle: PTFE

Bulloni della piastra di copertura: Acciaio al carbonio, zincato

Guarnizione della piastra di copertura: Nitrile

Piastra tenuta: Bronzo alluminio (UNS-C95400)

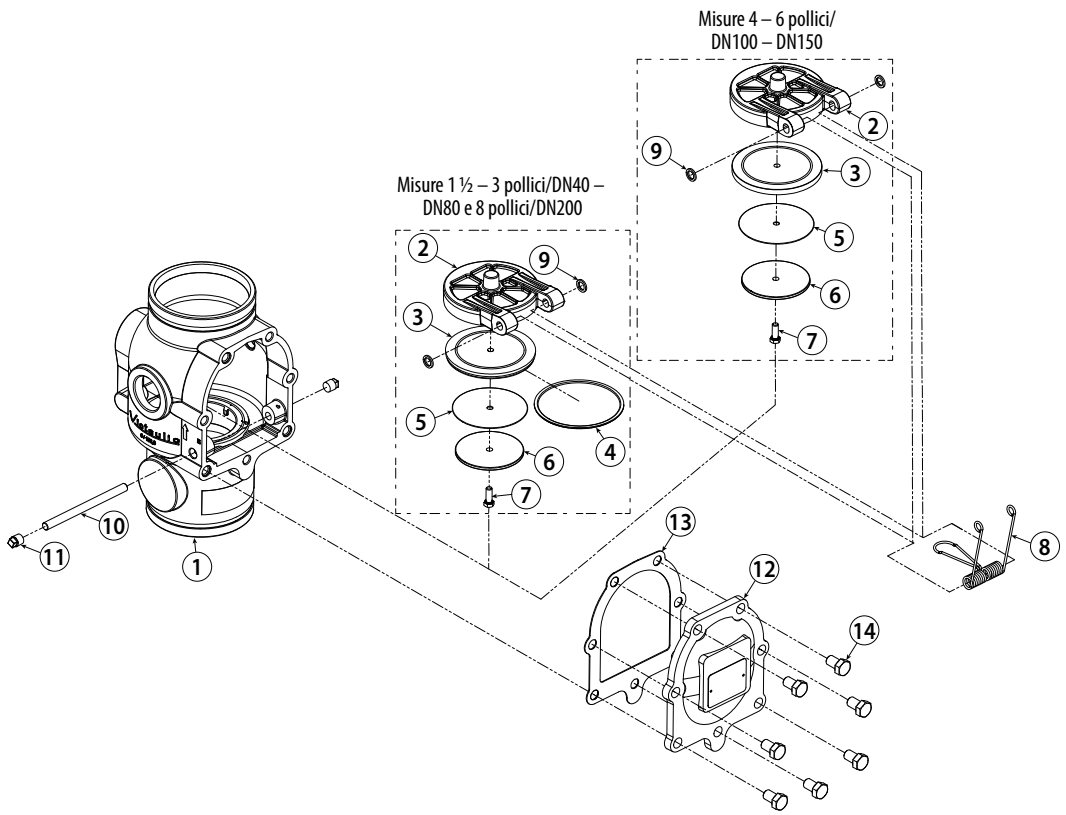

Pos.	Descrizione	Pos.	Descrizione
1	Corpo valvola	8	Molla clapet
2	Clapet	9	Rondella
3	Tenuta clapet	10	Stelo
4	Anello di tenuta	11	Perno di ritenuta stelo del clapet
5	Rondella di tenuta	12	Piastra di copertura
6	Piastra tenuta	13	Guarnizione della piastra di copertura
7	Vite, autobloccante	14	Bulloni della piastra di copertura

 © 2024 Victaulic Company. Tutti i diritti riservati.

3.0 SPECIFICHE – MATERIALE

Trim standard: cULus, FM, CCC versione

Valvola di controllo d'allarme Serie 751 *FireLock*

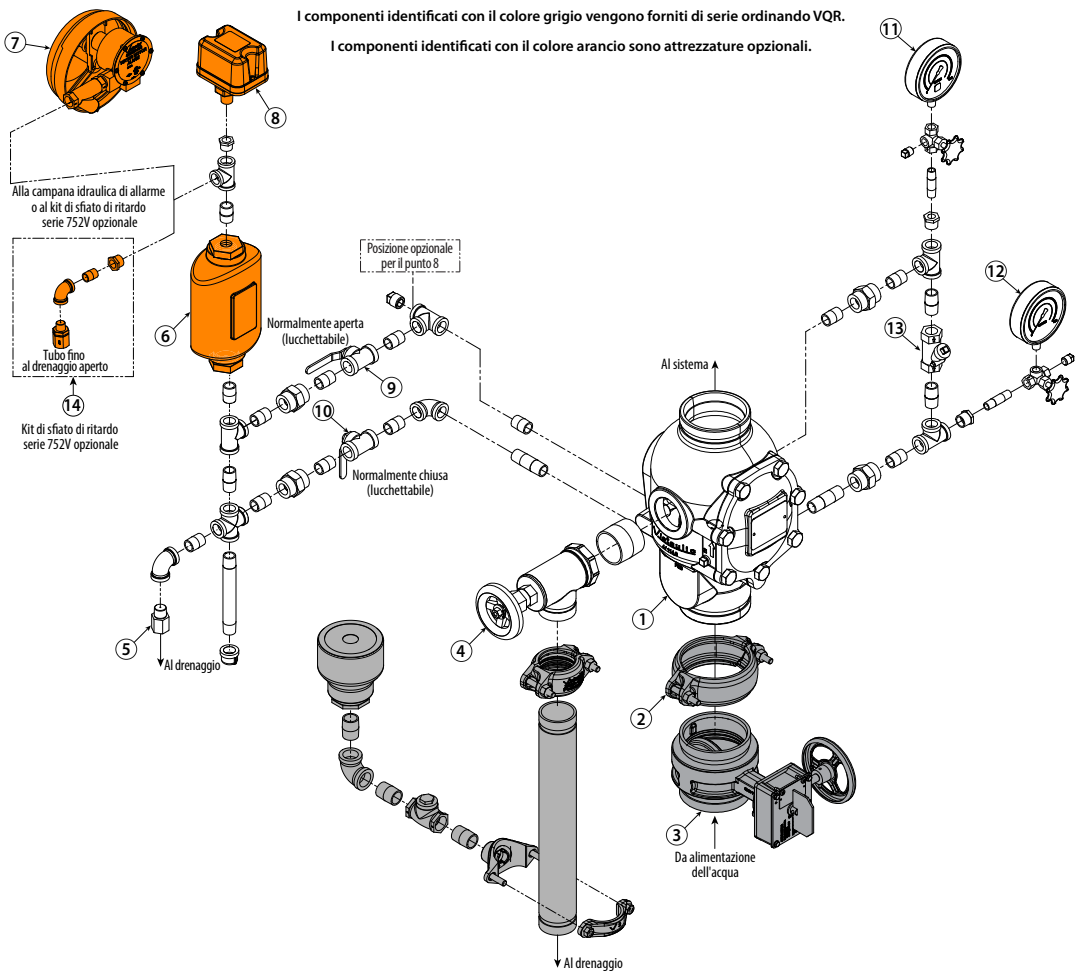

Pos.	Descrizione	Pos.	Descrizione
1	Valvola di controllo d'allarme Serie 751 *FireLock*	8	Pressostato di allarme (optional/venduto separatamente)
2	Giunto rigido *Firelock* (optional/venduto separatamente)	9	Valvola a sfera sulla linea di allarme (normalmente aperta)
3	Valvola di controllo principale di alimentazione dell'acqua (optional/venduta separatamente)	10	Valvola a sfera sulla linea test di allarme (normalmente chiusa)
4	Valvola di drenaggio principale del sistema	11	Manometro di sistema/Gruppo valvola di misurazione (0-300 psi/0-2068 kPa)
5	Limitatore di drenaggio linea di allarme (1⁄16-in.)	12	Manometro pressione acqua di alimentazione/ Gruppo valvola di misurazione (0-300 psi/0-2068 kPa)
6	Gruppo camera di ritardo serie 752 (optional/venduto separatamente)	13	Valvola di controllo oscillante
7	Gruppo campana idraulica di allarme serie 760 (opzionale/acquistabile separatamente)	14	Kit camera di ritardo serie 752V[1] (optional/venduto separatamente)

[1] Il kit di sfiato di ritardo della serie 752V è necessario ogniqualvolta sia richiesto uno sfiato d'aria al di sopra dell'assemblaggio camera di ritardo serie 752 VdS. Inoltre, il kit di sfiato di ritardo serie 752V è necessario se sono presenti più valvole collegate a una campana idraulica di allarme e se una valvola di non ritorno isola ogni singola linea.

 © 2024 Victaulic Company. Tutti i diritti riservati.

3.0 SPECIFICHE – MATERIALE

Trim standard: cULus, FM, CCC versione

Valvola di ritegno d'allarme *FireLock* serie 751 trim per l'uso con sovrapressione della pompa

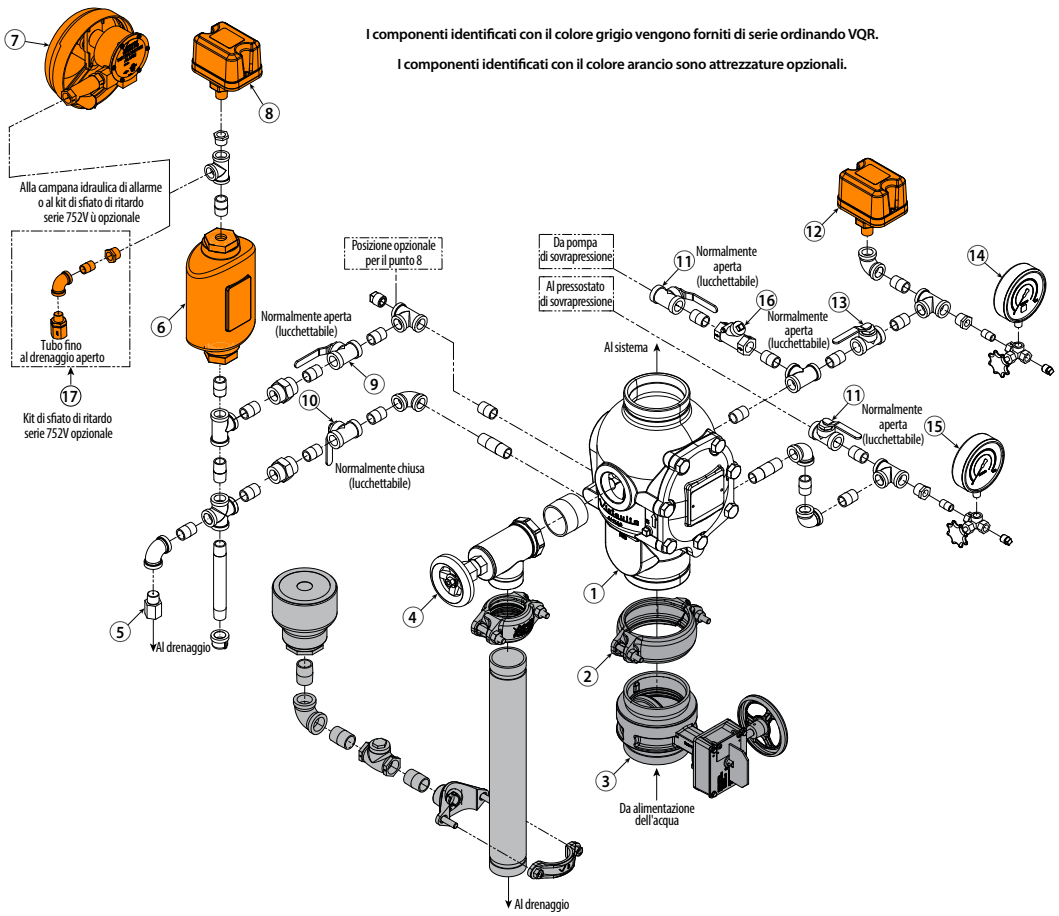

Pos.	Descrizione	Pos.	Descrizione
1	Valvola di controllo d'allarme Serie 751 *FireLock*	10	Valvola a sfera sulla linea test di allarme (normalmente chiusa)
2	Giunto rigido *FireLock* (optional/venduto separatamente – standard se si ordina l'assemblaggio VQR)	11	Valvola a sfera di isolamento pompa di sovrapressione (normalmente aperta)
3	Valvola di controllo principale di alimentazione dell'acqua (opzionale/ venduta separatamente, standard se si ordina l'assemblaggio VQR)	12	Pressostato pompa di sovrappressione (venduto separatamente/non fornito da Victaulic)
4	Valvola di drenaggio principale del sistema	13	Valvola a sfera di isolamento pressostato pompa di sovrapressione (normalmente aperta)
5	Limitatore di drenaggio linea di allarme (1⁄16-in.)	14	Manometro pressione sistema (0 – 300 psi/0 – 2068 kPa)
6	Gruppo camera di ritardo serie 752 (optional/venduto separatamente)	15	Manometro pressione acqua di alimentazione (0 – 300 psi/0 – 2068 kPa)
7	Gruppo campana idraulica di allarme serie 760 (opzionale/acquistabile separatamente)	16	Valvola di controllo oscillante
8	Pressostato di allarme (optional/venduto separatamente)	17	Kit camera di ritardo serie 752V[1] (optional/venduto separatamente)
9	Valvola a sfera sulla linea di allarme (normalmente aperta)		

[1] Il kit di sfiato di ritardo della serie 752V è necessario ogniqualvolta sia richiesto uno sfiato d'aria al di sopra dell'assemblaggio camera di ritardo serie 752 VdS. Inoltre, il kit di sfiato di ritardo serie 752V è necessario se sono presenti più valvole collegate a una campana idraulica di allarme e se una valvola di non ritorno isola ogni singola linea.

 © 2024 Victaulic Company. Tutti i diritti riservati.

3.2 SPECIFICHE – MATERIALE (CONTINUA)

- ☐ Gruppo trim standard

Accessori opzionali (specificare la scelta):

- ☐ Camera di ritardo serie 752 – necessaria quando si installa la valvola di controllo d'allarme serie 751 FireLock in un ambiente a pressione variabile, per ridurre la possibilità di falsi allarmi. (Vedere 30.01).
- ☐ Kit di sfiato di ritardo serie 752V – necessario quando si installa un pressostato elettrico sulla camera di ritardo senza una campana idraulica dall'allarme.
- ☐ Campana idraulica di allarme serie 760 – la valvola di controllo d'allarme serie 751 FireLock è progettata per attivare un allarme meccanico quando un flusso d'acqua abbondante (come un ugello aperto) provoca il sollevamento della clapet di controllo dalla propria sede. (Vedere 30.01).
- ☐ Pressostato di allarme – la valvola di controllo d'allarme 751 FireLock è progettata per consentire l'installazione di pressostati per attivare gli allarmi elettrici e i pannelli di controllo quando un flusso d'acqua abbondante (come un ugello aperto) provoca il sollevamento della clapet di controllo dalla propria sede.
- ☐ Rilevatori flusso idrico – i rilevatori flusso idrico sono disponibili per l'installazione sul montante.
- ☐ Kit di trim disponibile per la configurazione con la sovrapressione della pompa.

 © 2024 Victaulic Company. Tutti i diritti riservati.

3.3 SPECIFICHE – MATERIALE

Elenco materiali: Valvola di base europea

Valvola di controllo d'allarme Serie 751 *FireLock*

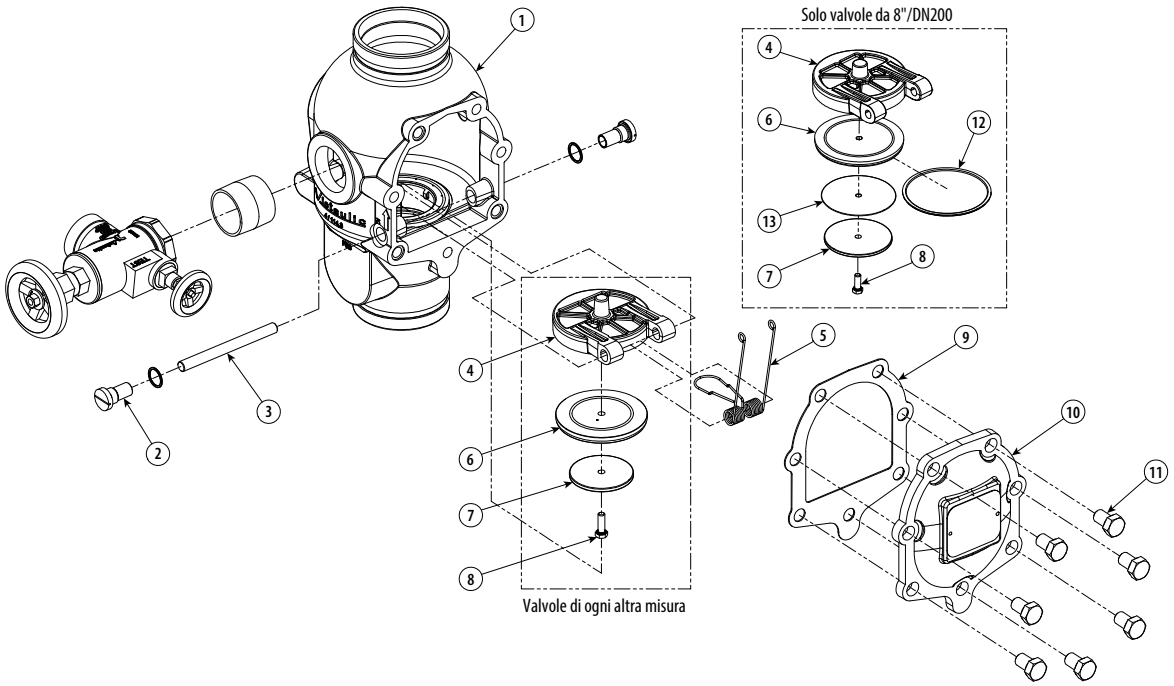

Pos.	Descrizione	Pos.	Descrizione
1	Corpo valvola	8	Vite, autobloccante
2	Perno di ritenuta stelo del clapet	9	Guarnizione della piastra di copertura
3	Stelo	10	Piastra di copertura
4	Clapet	11	Bullone della piastra di copertura
5	Molla clapet	12	Anello di tenuta
6	Tenuta clapet	13	Rondella di tenuta
7	Piastra tenuta		

 © 2024 Victaulic Company. Tutti i diritti riservati.

3.4 SPECIFICHE – MATERIALE

Trim europeo: VdS, CE, UKCA, FM, EAC, LPCB, SBSC, FG

Valvola di controllo d'allarme con trim verticale serie 751 *FireLock*

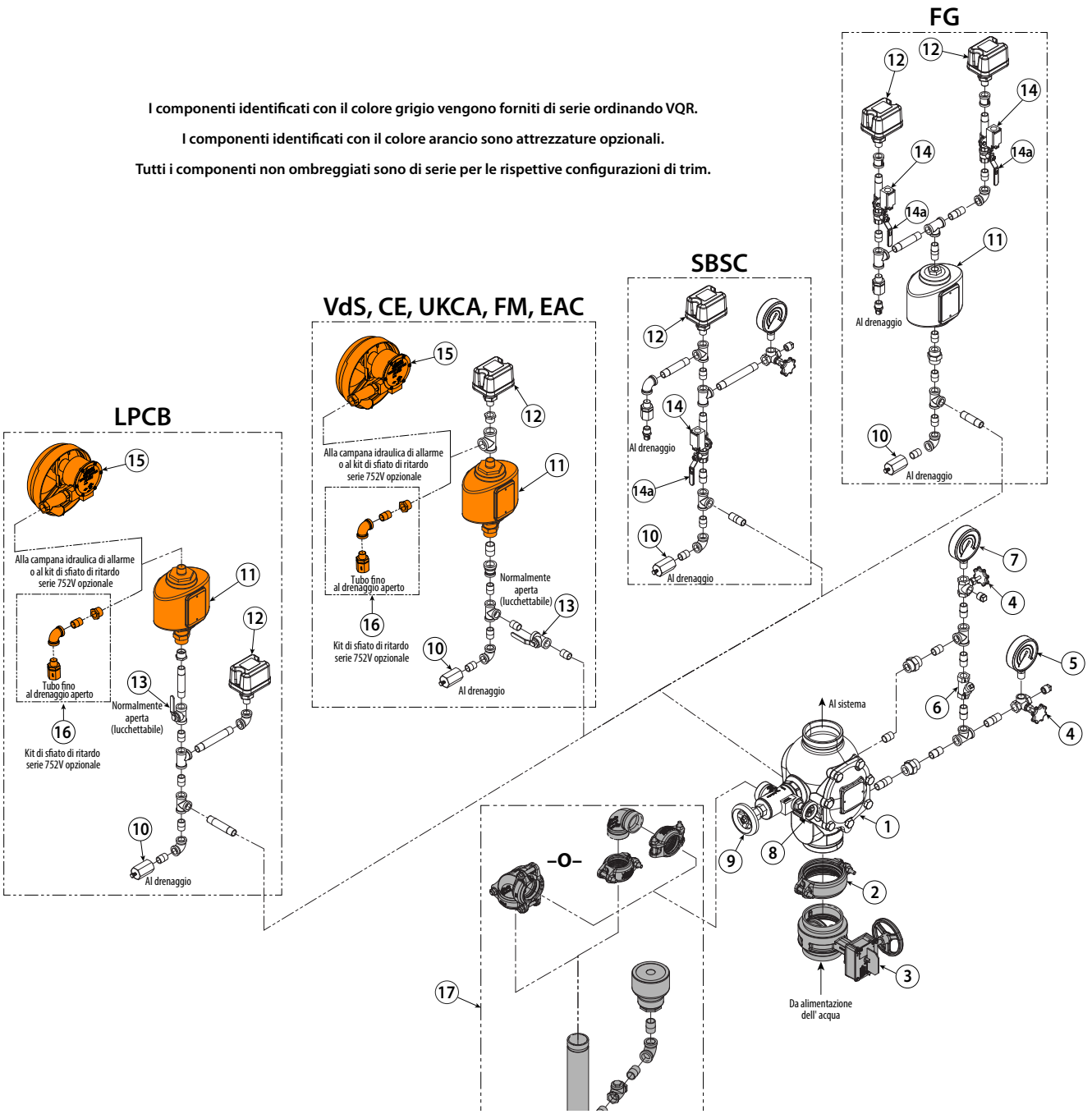

Pos.	Descrizione	Pos.	Descrizione
1	Valvola di controllo d'allarme europea Serie 751 *FireLock*	10	Orifizio ristretto/drenaggio linea di allarme
2	Giunto rigido *FireLock*[1]	11	Camera di ritardo VdS serie 752
3	Valvola di controllo principale di alimentazione dell'acqua[1]	12	Pressostato di allarme
4	Rubinetto portamanometro	13	Valvola a sfera sulla linea di allarme
5	Manometro di alimentazione dell'acqua	14	Assieme finecorsa di monitoraggio della linea di allarme
6	Valvola di controllo oscillante	14a	Valvola a sfera di monitoraggio linea di allarme
7	Manometro pressione del sistema	15	Campana idraulica di allarme Serie 760
8	Valvola per test del sistema	16	Kit di sfiato di ritardo serie 752V[2]
9	Valvola di drenaggio principale del sistema	17	Kit di drenaggio

[1] Il kit di sfiato di ritardo della serie 752V è necessario ogniqualvolta sia richiesto uno sfiato d'aria al di sopra dell'assemblaggio camera di ritardo serie 752 VdS. Inoltre, il kit di sfiato di ritardo serie 752V è necessario se sono presenti più valvole collegate a una campana idraulica di allarme e se una valvola di non ritorno isola ogni singola linea.

 © 2024 Victaulic Company. Tutti i diritti riservati.

3.4 SPECIFICHE – MATERIALE (CONTINUA)

- ☐ Gruppo trim standard

Accessori opzionali (specificare la scelta):

- ☐ Camera di ritardo serie 752 – necessaria quando si installa la valvola di controllo d'allarme serie 751 FireLock in un ambiente a pressione variabile, per ridurre la possibilità di falsi allarmi. (Vedere 30.01).
- ☐ Kit di sfiato di ritardo serie 752V – necessario quando si installa un pressostato elettrico sulla camera di ritardo senza una campana idraulica dall'allarme.
- ☐ Campana idraulica di allarme serie 760 – la valvola di controllo d'allarme serie 751 FireLock è progettata per attivare un allarme meccanico quando un flusso d'acqua abbondante (come un ugello aperto) provoca il sollevamento della clapet di controllo dalla propria sede. (Vedere 30.01).
- ☐ Rilevatori flusso idrico – i rilevatori flusso idrico sono disponibili per l'installazione sul montante.

 © 2024 Victaulic Company. Tutti i diritti riservati.

4.0 DIMENSIONI

Dimensioni del trim standard: cULus, FM, versione CCC

Trim standard e trim per l'uso con sovrapressione della pompa (senza kit di drenaggio e opzioni per la valvola di controllo principale di alimentazione dell'acqua).

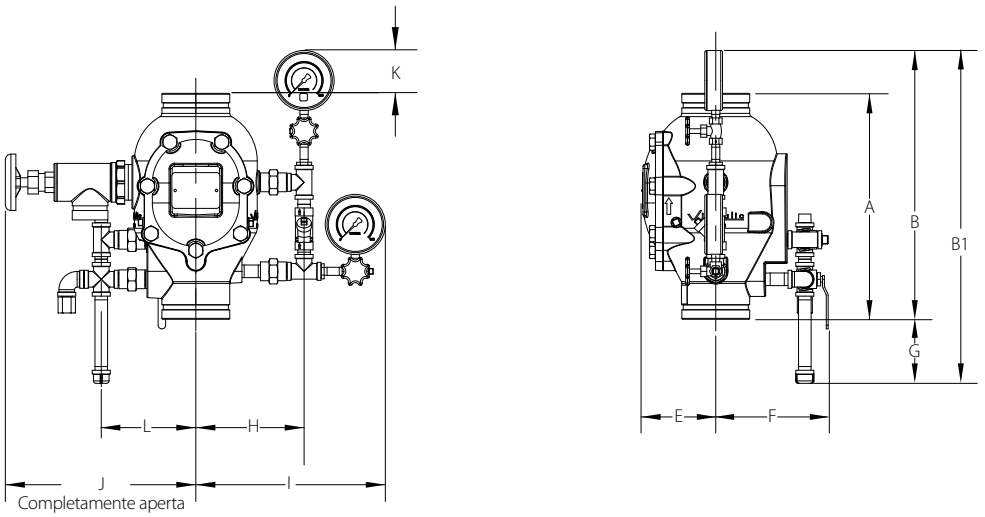

NOTE

- La dimensione "A" è la dimensione effettiva di ingombro del corpo della valvola.
- Per i sistemi dotati del gruppo camera di ritardo opzionale Serie 752, aggiungere 305 mm/12" alla dimensione "B" per tenere conto dell'altezza aggiuntiva.

Misura		Dimensioni											Circa Peso unitario	
Nominale pollici DN	**Diametro esterno effettivo** pollici mm	**A** pollici mm	**B** pollici mm	**B1** pollici mm	**E** pollici mm	**F** pollici mm	**G** pollici mm	**H** pollici mm	**I** pollici mm	**J** pollici mm	**K** pollici mm	**L** pollici mm	**Senza trim** libbre kg	**Con trim** libbre kg
1 ½ DN40	1.900 48,3	9.00 229	10.75 271	17.88 453	3.25 83	8.00 201	7.13 181	6.13 156	9.88 250	10.00 254	1.75 45	6.38 160	13.0 5,9	31.0 14,0
2 DN50	2.375 60,3	9.00 229	10.75 271	17.88 453	3.25 83	8.13 204	7.13 181	6.13 156	9.88 250	10.00 254	1.75 45	6.38 160	13.0 5,9	31.0 14,0
2 ½	2.875 73,0	12.63 321	12.50 317	19.25 488	4.38 111	7.13 179	6.75 172	6.72 171	11.00 279	11.25 285	–	7.13 178	32.0 14,5	53.0 24,0
DN65	3.000 76,1	12.63 321	12.50 317	19.25 488	4.38 111	7.13 179	6.75 172	6.72 171	11.00 279	11.25 285	–	7.13 178	33.0 15,0	54.0 24,5
3 DN80	3.500 88,9	12.63 321	12.50 317	19.25 488	4.38 111	7.13 179	6.75 172	6.72 171	11.00 279	11.25 285	–	7.13 178	33.0 15,0	54.0 24,5
4 DN100	4.500 114,3	15.13 382	18.00 455	22.25 563	4.88 124	7.50 190	4.25 108	7.21 184	12.63 321	14.13 358	2.88 73	6.38 160	55.0 25,0	77.0 35,0
	6.500 165,1	16.00 407	18.63 473	22.75 575	5.63 143	8.75 222	4.13 105	7.59 193	13.38 340	14.50 368	2.63 67	6.38 160	74.0 33,5	96.0 43,5
6 DN150	6.625 168,3	16.00 407	18.63 473	22.75 575	5.63 143	8.75 222	4.13 105	7.59 193	13.38 340	14.50 368	2.63 67	6.38 160	77.0 35,0	99.0 45,0
8 DN200	8.000 203,2	17.50 445	18.50 468	22.25 564	7.13 181	9.75 248	3.75 95	9.33 237	14.25 362	15.88 403	1.00 25	6.38 160	120.0 54,5	140.0 63,5

 © 2024 Victaulic Company. Tutti i diritti riservati.

4.0 DIMENSIONI

Dimensioni del trim standard: cULus, FM, versione CCC

Trim standard e trim per l'uso con sovrapressione della pompa (con kit di drenaggio e opzioni per la valvola di controllo principale di alimentazione dell'acqua).

La valvola di controllo d'allarme A 4 in./114.3 mm serie 751 *FireLock* con kit di drenaggio opzionale e valvola di controllo d'allarme è illustrata sotto.

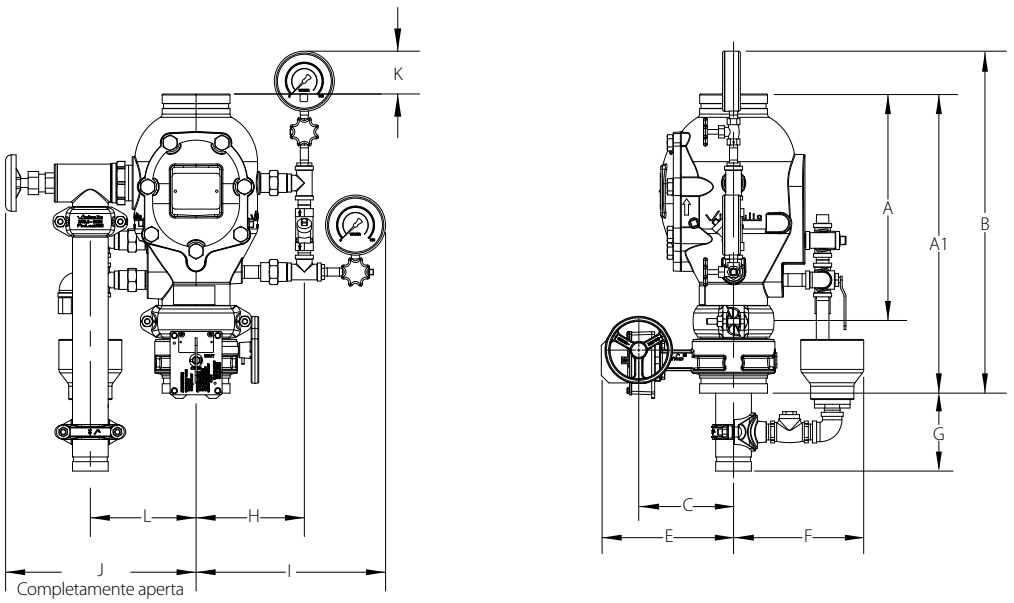

NOTE

- La dimensione "A" è la dimensione effettiva di ingombro del corpo della valvola.
- La dimensione "A1" è la dimensione effettiva di ingombro del corpo della valvola con valvola di controllo principale di mandata dell'acqua opzionale.
- Per i sistemi dotati del gruppo camera di ritardo opzionale Serie 752, aggiungere 305 mm/12" alla dimensione "B" per tenere conto dell'altezza aggiuntiva. Le dimensioni "D" e ·"D1" non sono misure fisse. La coppa di gocciolamento dell'opzione kit di drenaggio può essere ruotata per ottenere maggiore spazio sul retro del trim.
- I componenti indicati con linee tratteggiate sono opzionali.
- L'opzione raccomandata del kit di drenaggio (in arancione) viene mostrata come riferimento e per le dimensioni di ingombro.

Misura		Dimensioni												Circa Peso unitario	
Nominale pollici DN	Diametro esterno effettivo pollici mm	A pollici mm	A1 pollici mm	B pollici mm	C pollici mm	E pollici mm	F pollici mm	G pollici mm	H pollici mm	I pollici mm	J pollici mm	K pollici mm	L pollici mm	Senza trim lb kg	Con trim lb kg
1 ½ DN40	1.900 48,3	9.00 229	16.37 415,80	25.63 651	2.83 72	5.13 130	9.00 227	5.50 140	6.13 156	9.88 250	10.00 254	1.75 45	4.38 109	13.0 5,9	46.0 21,0
2 DN50	2.375 60,3	9.00 229	13.83 351,28	20.25 514	3.13 80	6.63 168	9.00 227	8.25 210	6.13 156	9.88 250	10.00 254	1.75 45	4.75 120	13.0 5,9	46.0 21,0
2 ½	2.875 73,0	12.63 321	16.51 419,35	20.63 524	5.38 137	7.25 184	8.38 211	9.25 235	6.72 171	11.00 279	11.25 285	–	6.25 158	32.0 14,5	75.0 34,0
DN65	3.000 76,1	12.63 321	16.51 419,35	20.63 524	5.38 137	7.25 184	8.38 211	9.25 235	6.72 171	11.00 279	11.25 285	–	6.25 158	33.0 15,0	77.0 35,0
3 DN80	3.500 88,9	12.63 321	16.51 419,35	20.63 524	5.50 140	7.25 184	8.38 211	9.25 235	6.72 171	11.00 279	11.25 285	–	6.25 158	33.0 15,0	77.0 35,0
4 DN100	4.500 114,3	15.13 382	19.85 504,19	27.75 705	6.31 161	8.88 226	8.63 219	8.00 203	7.21 184	12.63 321	14.13 358	2.88 73	7.13 179	55.0 25,0	110.0 50,0
	6.500 165,1	16.00 407	22.13 562,10	31.00 787	8.22 209	10.88 276	8.63 219	5.38 137	7.59 193	13.38 340	14.50 368	2.63 67	7.50 189	74.0 33,5	145.0 66,0
6 DN150	6.625 168,3	16.00 407	22.13 562,10	31.00 787	8.22 209	10.88 276	8.63 219	5.38 137	7.59 193	13.38 340	14.50 368	2.63 67	7.50 189	77.0 35,0	145.0 66,0
8 DN200	8.000 203,2	17.50 445	23.02 584,71	29.75 756	9.47 241	12.00 305	10.13 255	4.38 111	9.33 237	14.25 362	15.88 403	1.00 25	8.88 224	120.0 54,5	210.0 95,5

 © 2024 Victaulic Company. Tutti i diritti riservati.

4.0 DIMENSIONI (CONTINUA)

Dimensioni trim europeo: Versione VdS, CE, UKCA, FM, EAC

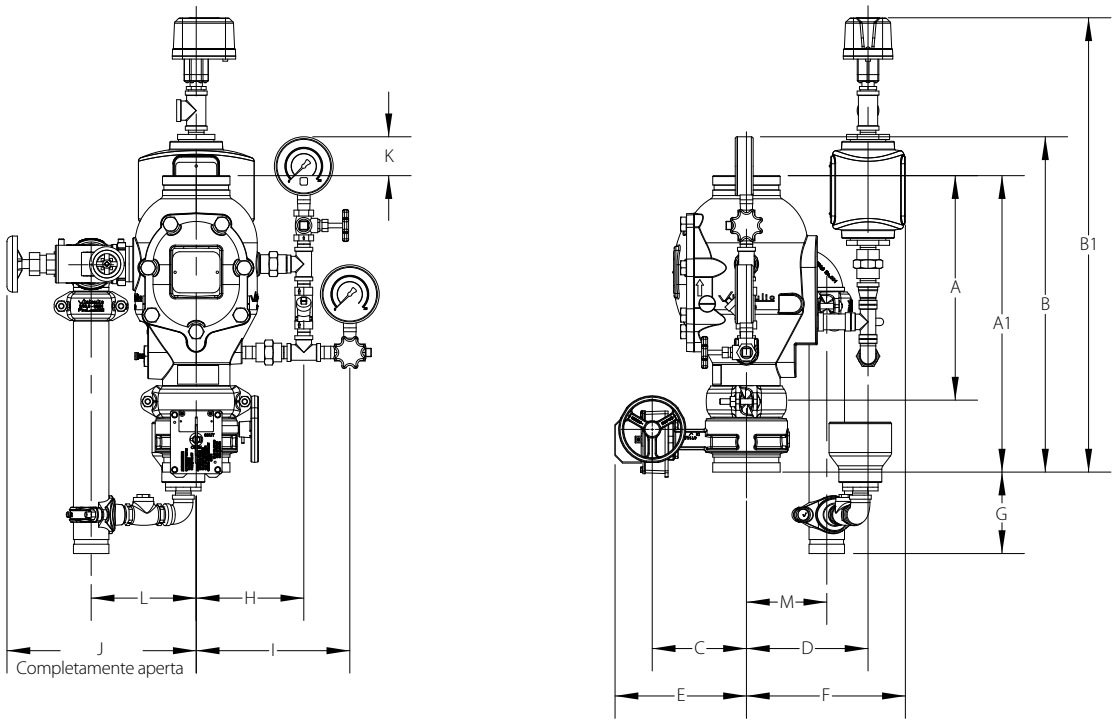

Misura		Dimensioni															Peso
Nominale pollici DN	Diametro esterno effettivo pollici mm	A[2] pollici mm	A1 pollici mm	B pollici mm	B1 pollici mm	C pollici mm	D pollici mm	E pollici mm	F pollici mm	G pollici mm	H pollici mm	I pollici mm	J pollici mm	K pollici mm	L pollici mm	M pollici mm	Circa Ciascuno libbre kg
3 DN80	3.500 88,9	12.61 321	16.51 420	17.22 438	28.88 734	5.50 140	7.71 196	7.47 190	10.21 260	9.80 249	6.72 171	9.76 248	11.41 290	0.67 18	6.21 158	5.11 130	79.0 36,0
4 DN100	4.500 114,3	15.03 382	19.94 507	22.53 573	30.50 775	6.31 161	8.15 208	8.80 224	10.65 271	5.45 139	7.21 184	10.29 262	14.08 358	2.60 67	7.04 179	5.38 137	105.0 47,5
6 DN150	6.625 168,3	16.00 407	22.12 562	24.74 629	32.25 820	8.22 209	9.39 239	10.85 276	11.89 303	2.93 75	7.59 193	10.67 272	14.46 368	2.54 65	7.42 189	5.38 137	140.0 63,5
8 DN200	8.625 219,1	17.50 445	23.02 585	24.09 612	31.08 790	9.47 241	10.40 265	12.07 307	12.90 328	4.18 107	9.33 237	12.41 316	15.83 403	0.83 22	8.79 224	5.88 150	210.0 95,5

[2] La dimensione "A" rappresenta la misura dal lato superiore a quello inferiore del corpo valvola (dimensioni di ingombro).

NOTA

- L'altezza complessiva "B" è quella maggiore se non è installato il gruppo camera di ritardo opzionale serie 752 VdS.

 © 2024 Victaulic Company. Tutti i diritti riservati.

4.0 DIMENSIONI (CONTINUA)

Dimensioni trim europeo: LPCB

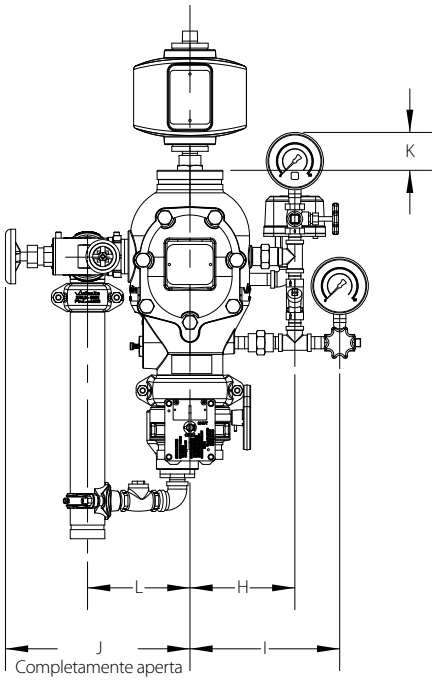

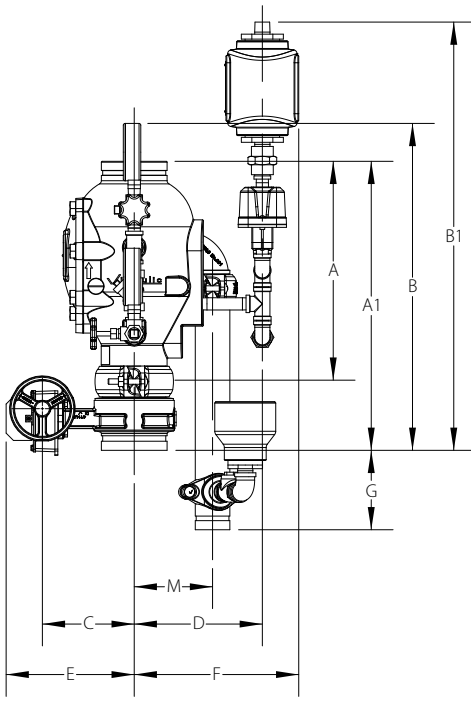

Misura		Dimensioni															Peso
Nominale pollici DN	**Diametro esterno effettivo** pollici mm	**A**[2] pollici mm	**A1** pollici mm	**B** pollici mm	**B1** pollici mm	**C** pollici mm	**D** pollici mm	**E** pollici mm	**F** pollici mm	**G** pollici mm	**H** pollici mm	**I** pollici mm	**J** pollici mm	**K** pollici mm	**L** pollici mm	**M** pollici mm	**Circa Ciascuno** libbre kg
3 DN80	3.500 88,9	12.61 321	16.51 420	17.22 438	27.87 708	5.50 140	8.36 213	7.47 190	10.86 276	9.80 249	6.72 171	9.76 248	11.41 290	0.67 18	6.21 158	5.11 130	93.0 42,0
4 DN100	4.500 114,3	15.03 382	19.94 507	22.53 573	29.49 749	6.31 161	8.80 224	8.80 224	11.67 297	5.45 139	7.21 184	10.29 262	14.08 358	2.60 67	7.04 179	5.38 137	125.0 56,5
	6.500 165,1	16.00 407	22.12 562	24.74 629	31.24 794	8.22 209	10.04 256	10.85 276	12.54 319	2.93 75	7.59 193	10.67 272	14.46 368	2.54 65	7.42 189	5.38 137	165.0 75,0
8 DN200	8.625 219,1	17.50 445	23.02 585	24.09 612	30.79 783	9.47 241	11.04 281	12.07 307	13.56 345	4.18 107	9.33 237	12.41 316	15.83 403	0.83 22	8.79 224	5.88 150	225.0 102,0

[2] La dimensione "A" rappresenta la misura dal lato superiore a quello inferiore del corpo valvola (dimensioni di ingombro).

NOTA

- L'altezza complessiva "B" è quella maggiore se non è installato il gruppo camera di ritardo opzionale serie 752 VdS.

 © 2024 Victaulic Company. Tutti i diritti riservati.

4.0 DIMENSIONI (CONTINUA)

Dimensioni trim europeo: FG

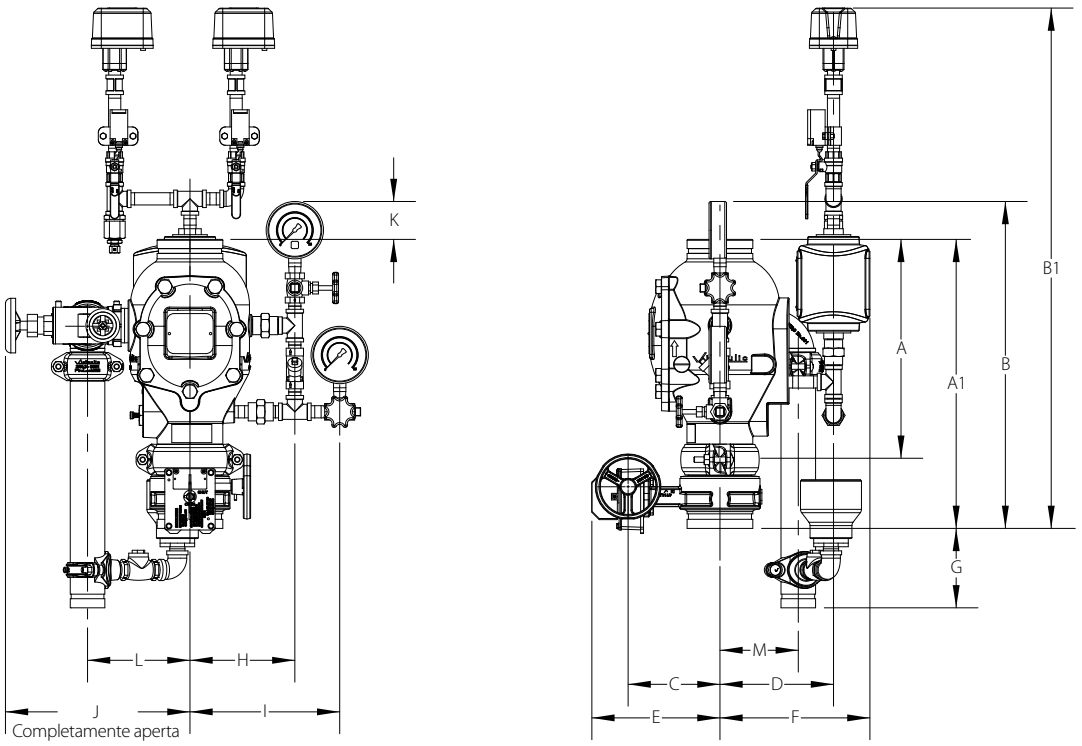

Misura		Dimensioni															Peso
Nominale pollici DN	**Diametro esterno effettivo** pollici mm	**A**[2] pollici mm	**A1** pollici mm	**B** pollici mm	**B1** pollici mm	**C** pollici mm	**D** pollici mm	**E** pollici mm	**F** pollici mm	**G** pollici mm	**H** pollici mm	**I** pollici mm	**J** pollici mm	**K** pollici mm	**L** pollici mm	**M** pollici mm	**Circa Ciascuno** libbre kg
3 DN80	3.500 88,9	12.61 321	16.51 420	17.22 438	34.20 869	5.50 140	7.36 188	7.47 190	9.86 251	9.80 249	6.72 171	9.76 248	11.41 290	0.67 18	6.21 158	5.11 130	96.0 43,5
4 DN100	4.500 114,3	15.03 382	19.94 507	22.53 573	35.81 910	6.31 161	7.80 199	8.80 224	10.31 262	5.45 139	7.21 184	10.29 262	14.08 358	2.60 67	7.04 179	5.38 137	130.0 59,0
6 DN150	6.625 168,3	16.00 407	22.12 562	24.74 629	37.57 955	8.22 209	10.04 256	10.85 276	11.54 294	2.93 75	7.59 193	10.67 272	14.46 368	2.54 65	7.42 189	5.38 137	165.0 75,0
8 DN200	8.625 219,1	17.50 445	23.02 585	24.09 612	37.12 943	9.47 241	10.05 256	12.07 307	12.55 319	4.18 107	9.33 237	12.41 316	15.83 403	0.83 22	8.79 224	5.88 150	230.0 104,5

[2] La dimensione "A" rappresenta la misura dal lato superiore a quello inferiore del corpo valvola (dimensioni di ingombro).

NOTA

- Per il trim FG, sono disponibili come opzione un giunto aggiuntivo e una valvola di controllo principale dell'alimentazione di acqua per l'installazione sopra la valvola di ritegno di allarme FireLock serie 751 versione europea (lato impianto). L'aggiunta di questa opzione non influirà sulla dimensione B1 mostrata.

 © 2024 Victaulic Company. Tutti i diritti riservati.

4.0 DIMENSIONI (CONTINUA)

Dimensioni trim europeo: SBSC

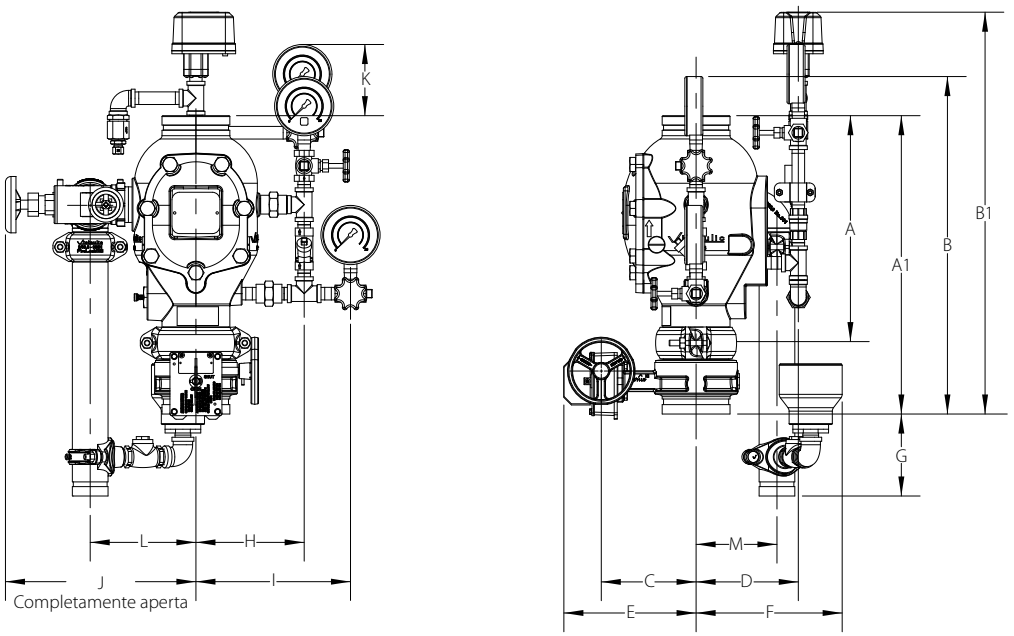

Misura		Dimensioni															Peso
Nominale pollici DN	Diametro esterno effettivo pollici mm	A[2] pollici mm	A1 pollici mm	B pollici mm	B1 pollici mm	C pollici mm	D pollici mm	E pollici mm	F pollici mm	G pollici mm	H pollici mm	I pollici mm	J pollici mm	K pollici mm	L pollici mm	M pollici mm	Circa Ciascuno libbre kg
3 DN80	3.500 88,9	12.61 321	16.51 420	17.22 438	25.19 640	5.50 140	6.36 162	7.47 190	9.33 237	9.80 249	6.72 171	9.76 248	11.41 290	6.50 165	6.21 158	5.11 130	85.0 38,5
4 DN100	4.500 114,3	15.03 382	19.94 507	22.53 573	26.81 681	6.31 161	6.80 173	8.80 224	9.72 247	5.45 139	7.21 184	10.29 262	14.08 358	4.72 120	7.04 179	5.38 137	115.0 52,0
6 DN150	6.625 168,3	16.00 407	22.12 562	24.74 629	28.56 726	8.22 209	8.04 205	10.85 276	9.72 247	2.93 75	7.59 193	10.67 272	14.46 368	4.22 108	7.42 189	5.38 137	155.0 70,5
8 DN200	8.625 219,1	17.50 445	23.02 585	24.09 612	28.12 715	9.47 241	9.05 230	12.07 307	10.22 260	4.18 107	9.33 237	12.41 316	15.83 403	2.71 69	8.79 224	5.88 150	220.0 100,0

[2] La dimensione "A" rappresenta la misura dal lato superiore a quello inferiore del corpo valvola (dimensioni di ingombro).

NOTA

- Per il trim SBSC, sono disponibili come opzione un giunto aggiuntivo e una valvola di controllo principale dell'alimentazione di acqua per l'installazione sopra la valvola di ritegno di allarme FireLock serie 751 versione europea (lato impianto). L'aggiunta di questa opzione non influirà sulla dimensione B1 mostrata.

 © 2024 Victaulic Company. Tutti i diritti riservati.

5.0 PRESTAZIONI

Trim standard: cULus, FM, versione CCC

Resistenza dovuta all'attrito

Nel grafico in basso è mostrata la resistenza dovuta all'attrito della valvola di controllo d'allarme serie 751 *FireLock* nei piedi equivalenti di tubo dritto.

Dimensione Nominale pollici DN	**Diametro esterno effettivo** pollici mm	**Lunghezza equivalente del tubo** piedi metri
1 ½ DN40	1.900 48,3	3.00 0,910
2 DN50	2.875 60,3	9.00 2,740
2 ½	2.875 73,0	8.00 2,438
DN65	3.000 76,1	8.00 2,438
3 DN80	3.500 88,9	17.00 5,182
4 DN100	4.500 114,3	21.00 6,401
	6.500 165,1	22.00 6,706
6 DN150	6.625 168,3	22.00 6,706
8 DN200	8.625 219,1	50.00 15,240

Trim europeo: VdS, CE, UKCA, FM, EAC, LPCB, SBSC, FG

Resistenza dovuta all'attrito

Nel grafico in basso è mostrata la resistenza dovuta all'attrito della valvola di controllo d'allarme serie 751 *FireLock* nei metri equivalenti di tubo dritto.

Misura		**Dati di flusso**
pollici DN	**Diametro esterno effettivo** pollici mm	**Resistenza dovuta all'attrito** metri piedi
3 DN80	3.500 88,9	5,182 17.00
4 DN100	4.500 114,3	6,401 21.00
	6.500 165,1	6,706 22.00
6 DN150	6.625 168,3	6,706 22.00
8 DN200	8.625 219,1	15,240 50.00

 © 2024 Victaulic Company. Tutti i diritti riservati.

5.0 PRESTAZIONI (CONTINUA)

Pressione di esercizio massima

Trim standard:

Misura		cULus	FM	CCC
Nominale pollici DN	**Diametro esterno effettivo** pollici DN	Psi kPa bar	Psi kPa bar	Psi kPa bar
1 ½ DN40	1.900 48,3	300 2068 21	300 2068 21	–
2 DN50	2.375 60,3	300 2068 21	300 2068 21	–
2 ½	2.875 73,0	300 2068 21	300 2068 21	–
DN65	3.000 76,1	300 2068 21	300 2068 21	–
3 DN80	3.500 88,9	300 2068 21	300 2068 21	232 1600 16
4 DN100	4.500 114,3	300 2068 21	300 2068 21	232 1600 16
	6.500 165,1	300 2068 21	300 2068 21	232 1600 16
6 DN150	6.625 168,3	300 2068 21	300 2068 21	232 1600 16
8 DN200	8.625 219,1	232 1600 16	232 1600 16	232 1600 16

Trim europeo:

Misura		VdS, CE, UKCA, FM, EAC, LPCB, SBSC, FG
Nominale pollici DN	**Diametro esterno effettivo** pollici DN	Psi kPa bar
3 DN80	3.500 88,9	232 1600 16
4 DN100	4.500 114,3	232 1600 16
	6.500 165,1	232 1600 16
6 DN150	6.625 168,3	232 1600 16
8 DN200	8.625 219,1	232 1600 16

 © 2024 Victaulic Company. Tutti i diritti riservati.

6.0 NOTIFICHE

AVVERTENZA

- **Leggere attentamente tutte le istruzioni prima di installare i prodotti Victaulic.**
- **Verificare sempre che il sistema di tubazioni sia stato completamente depressurizzato e svuotato immediatamente prima di installare, rimuovere, regolare o effettuare la manutenzione dei prodotti Victaulic.**
- **Indossare occhiali, casco e calzature di protezione.**

La mancata osservanza di queste istruzioni può causare decesso o gravi infortuni alle persone e danni materiali.

- **Questi prodotti devono essere impiegati esclusivamente in sistemi di protezione antincendio progettati e installati secondo i requisiti in vigore della National Fire Protection Association (NFPA 13, 13D, 13R ecc.) o di altri standard equivalenti e in conformità alle norme applicabili in materia di edilizia e di protezione antincendio. Tali standard e regolamenti contengono informazioni importanti sulla protezione dei sistemi da temperature sotto lo zero, corrosione, danni meccanici ecc.**
- **L'installatore deve comprendere l'uso di questo prodotto e il motivo per cui è stato indicato per una particolare applicazione.**
- **L'installatore è tenuto a comprendere gli standard industriali comuni per la sicurezza, oltre alle potenziali conseguenze di un'installazione del prodotto non corretta.**
- **Il progettista del sistema è tenuto a verificare l'idoneità dei materiali all'utilizzo con i fluidi previsti all'interno del sistema di tubazioni e con l'ambiente esterno.**
- **Il responsabile della selezione dei materiali valuterà l'effetto della composizione chimica, il livello del pH, la temperatura di esercizio, il livello di cloruro, il livello di ossigeno e la portata sui materiali al fine di assicurare che la vita utile del sistema sia accettabile in considerazione del servizio previsto.**

La mancata osservanza dei requisiti di installazione e delle norme e regolamenti locali e nazionali può compromettere l'integrità del sistema o causarne un guasto, con conseguenti lesioni mortali o gravi infortuni alle persone e danni materiali.

7.0 RIFERIMENTI

10.64: Giunto rigido tipo 009N Firelock EZ™

10.81: Valvola a farfalla Firelock™con richiesta attuatore resistente alle intemperie serie 705

I-751: Valvola di controllo d'allarme Firelock™ serie 751 manuale di installazione, manutenzione e test

I-751-NXT.KIT: Valvole antincendio europee Firelock™ serie 751,764,768 e 769 istruzioni trim kit allarme (solo Europa)

I-751.PST: Valvola di controllo d'allarme Firelock™ serie 751 poster di installazione

I-751.VDS: Stazioni valvola di controllo d'allarme europea Firelock™ serie 751 manuale di installazione, manutenzione e test

I-751-VDS-ADD: Stazione valvola di controllo d'allarme europea Firelock™ (VDS) serie 751 schema da muro per mettere in funzione il sistema

I-751.VDS-KIT: Stazioni valvola di controllo d'allarme europea Firelock™ serie 751 kit istruzioni per l'installazione

I-760: Campana idraulica di allarme Firelock™ serie 760 manuale di installazione

Responsabilità dell'utilizzatore per la selezione e l'adeguatezza dei prodotti
Ogni utilizzatore detiene la responsabilità ultima di determinare l'adeguatezza dei prodotti Victaulic per un'applicazione finale specifica, in conformità agli standard di settore, alle specifiche di progetto e alle norme e regolamenti del settore edile applicabili, oltre che alle istruzioni e agli avvertimenti forniti da Victaulic in relazione a prestazioni, manutenzione e sicurezza. Nulla di quanto contenuto in questo o altri documenti o raccomandazioni verbali, consigli, opinioni di dipendenti Victaulic deve essere interpretato quale alterazione, variazione, sostituzione o rinuncia a disposizioni di cui alle condizioni standard, alla guida all'installazione o all'esclusione di garanzia Victaulic.

Diritti di proprietà intellettuale
Nessuna dichiarazione contenuta nel presente documento riguardante l'uso possibile o suggerito di un materiale, prodotto, servizio o design potrà essere intesa o interpretata in quanto concessione di licenza o di brevetto o di altro diritto di proprietà intellettuale di Victaulic o delle sue sussidiarie o affiliate in relazione all'uso o al design, né in quanto raccomandazione per l'uso di tale materiale, prodotto, servizio o design in violazione di qualsiasi brevetto o di altro diritto di proprietà intellettuale. I termini "Brevettato" o "Brevetto in corso di registrazione" si riferiscono a brevetti di progettazione o di utilità o richieste di brevetto per articoli e/o metodi di impiego negli Stati Uniti e/o altri Paesi.

Nota
Questo prodotto deve essere fabbricato da Victaulic o in base alle specifiche Victaulic. Tutti i prodotti vanno installati in conformità alle istruzioni di installazione/assemblaggio più recenti di Victaulic. Victaulic si riserva il diritto di modificare le specifiche dei prodotti, le caratteristiche costruttive e l'attrezzatura standard senza preavviso e senza incorrere in alcun obbligo.

Installazione
Reference should always be made to the Victaulic installation handbook or installation instructions of the product you are installing. I manuali sono acclusi alla fornitura dei prodotti Victaulic. Contengono dati completi di installazione e di assemblaggio e sono disponibili in formato PDF su WeChat.

Garanzia
Per informazioni dettagliate, consultare la sezione Garanzia del Listino Prezzi in vigore oppure contattare Victaulic.

Marchi di fabbrica
Victaulic e tutti gli altri marchi Victaulic sono marchi di fabbrica o registrati di Victaulic Company e/o delle società affiliate negli Stati Uniti e/o in altri Paesi.

 © 2024 Victaulic Company. Tutti i diritti riservati.