FireLock™ 干式加速器
746-LPA 系列和 746 系列

30.64-CHI

746-LPA 系列

746 系列

1.0 产品描述

应用

- 746-LPA 系列/746 系列 Firelock 干式加速器是一种快速开启装置，额定工作压力为 300 psi/2065 kPa/21 Bar，可与所有尺寸的 Victaulic（唯特利） FireLock NXT™ 768N 系列干式阀和 769N 系列预作用阀兼容。内置的止回阀可以在系统加注过程中快速平衡压力，对系统气压变化作出快速响应。
- 746-LPA 系列/746 系列配备了所有必需的零件，无需任何额外改动便可连接到现有的配管中。它安装在 Victaulic（唯特利）776 系列低压执行机构、767 系列电动/气动执行机构或 798 系列双互锁气动执行机构的入口处的供气配管上。

功能

	746-LPA 系列	746 系列
阀门压力	13psi/90kPa - 18psi/124 kPa	25psi/175kPa - 45psi/310kPa
激活范围	3-5 psi/21-34 kPa	3-5 psi/21-34 kPa

- 746-LPA 系列/746 系列通过检测系统压力的快速衰减并从驱动装置的上腔室排出空气以达到加速喷淋头控制阀的操作。
- 上下腔室内的系统空气压力让干式加速器处于闭合位置，从而维持驱动装置腔室内的压力。当喷淋头开启、系统压力释放时，空气从下腔室排出的速度快于从上腔室排出的速度。随着下腔室中气压的下降，上腔室内的气压保持相对较高。
- 当出现 3 – 5 psi/21 – 34 kPa 的压差时，746-LPA 系列/746 系列开启，将下腔室内的空气排放到大气中。这一操作还会从执行机构快速排出空气，从而致使喷淋头控制阀运行。

2.0 认证/列名

c UL us LISTED　FM APPROVED　VdS　LPCB EN 12259-3: 2000 Cert/LPCB Ref. 104c/02　CE 2831　UKCA 1725

- FireLock 干式加速器经过认证，为 768N 系列干式阀或 769N 系列预作用阀的可选配系统组件。

如需产品安装、维护或支持信息，请参考本文档末的信息。

© 2023 Victaulic（唯特利）公司。保留所有权利。

3.0 规格 – 材料

阀体：青铜，符合 CDA-836 (85-5-5-5)
隔膜：三元乙丙橡胶 (EPDM)
密封材料：三元乙丙橡胶 (EPDM)
弹簧：316 型不锈钢
限流器：多孔不锈钢
螺栓：316 型不锈钢
O 形密封圈：三元乙丙橡胶 (EPDM)

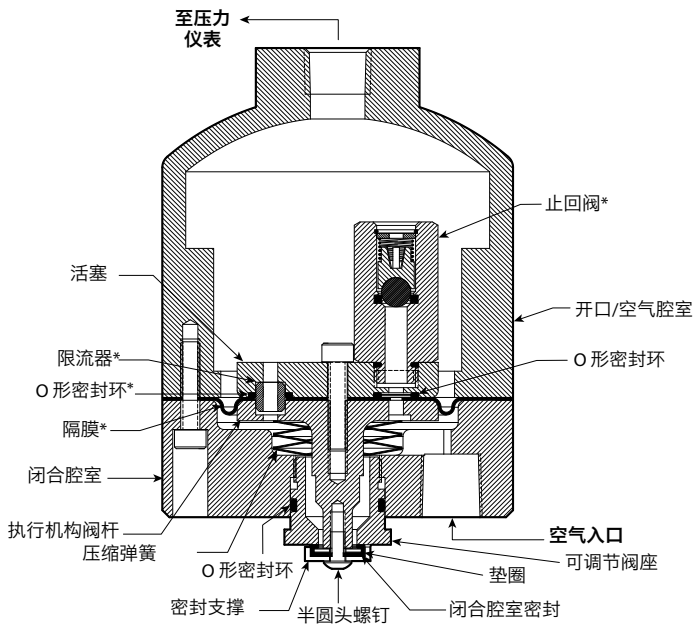

剖面图 — 为清楚起见，
将上腔室旋转 45° 并拆除螺栓

为清楚起见，该图有所夸张

* 表示可在现场更换的组件

 © 2023 Victaulic (唯特利) 公司。保留所有权利。

4.0 尺寸

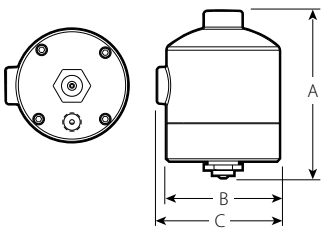

746-LPA 系列

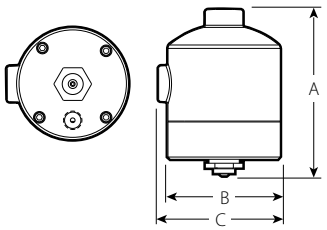

746 系列

尺寸			重量
A 英寸 毫米	**B** 英寸 毫米	**C** 英寸 毫米	**大约** **(每个)** lb kg
4.45 113	3.00 76	3.25 83	5.0 2.2

757 系列调节型空气维持装置

（用于与罐式空气压缩机或气站供气系统配合使用）

- 当 746-LPA 系列/746 系列干式加速器与 776 系列低压执行机构、767 系列电动/气动执行机构或 798 系列双互锁气动执行机构一起使用时，空气维持装置必须配备空气调节器。

物料清单
1 1/8"/3.2 mm 限流器
2 慢速充气球阀（常开）
3 空气调节器
4 过滤器（100 目）
5 弹簧压紧的软阀座止回球阀
6 快速充气球阀（常闭）

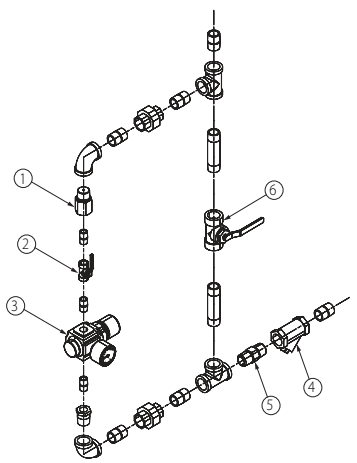

1. 当压缩机无法运行时，正确选型的罐式压缩机可为配备有 746-LPA 系列/746 系列 FireLock 干式加速器的系统提供最大程度的保护。在这种情况下，可长时间连续地为喷淋头系统供应空气。
2. 如果同一供气系统中安装了多个阀，为确保每个系统的完整性，请使用弹簧压紧的软阀座止回阀将系统隔开。

 © 2023 Victaulic（唯特利）公司。保留所有权利。

5.0 性能

建议的最小气压

746-LPA 系列/746 系列 FireLock 干式加速器

用于包含 776 系列低压执行机构、767 系列电动/气动执行机构或 798 系列双互锁气动执行机构的系统:

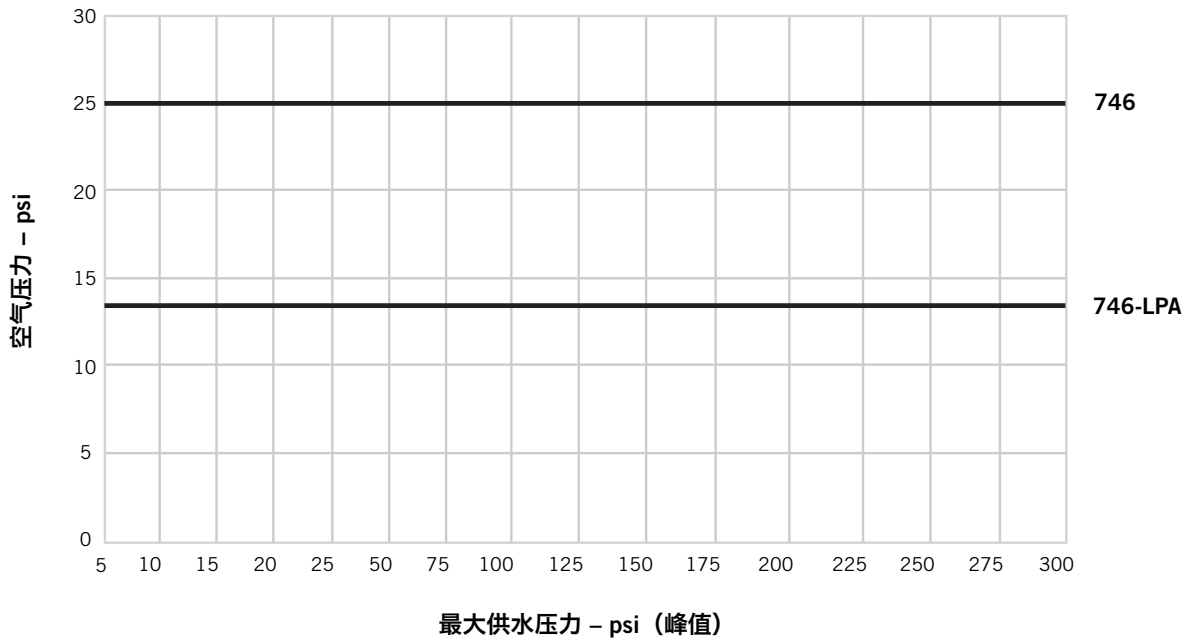

注

- 当 746-LPA 系列/746 系列干式加速器与 776 系列低压执行机构、767 系列电动/气动执行机构或 798 系列双互锁气动执行机构一起使用时，空气维持装置必须配备空气调节器。
- 工作压力高于18 psi (124 kPa) 的系统应采用 746 系列干式加速器。

压缩机和空气维持装置要求

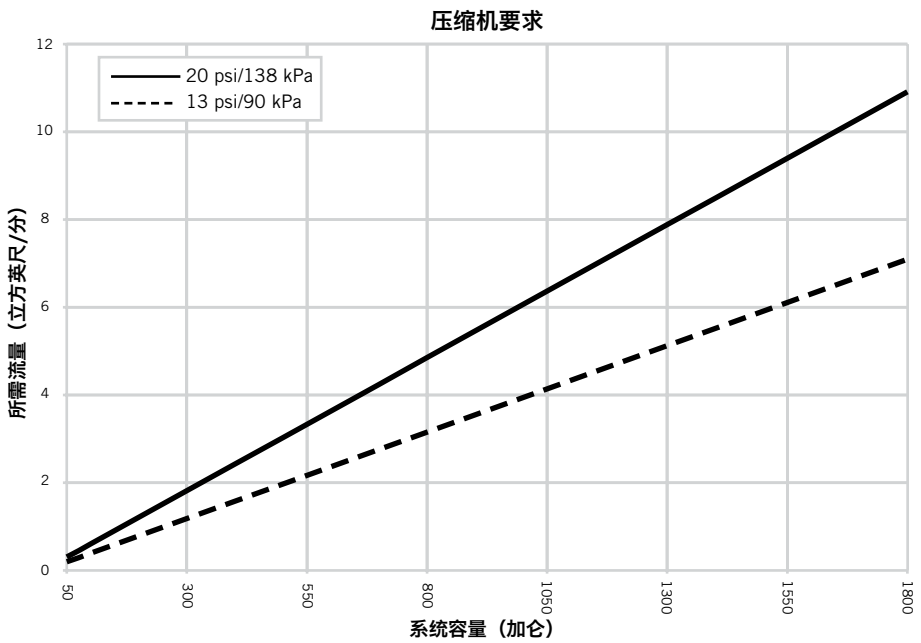

 © 2023 Victaulic（唯特利）公司。保留所有权利。

5.0 性能（续）

气站供气或罐式空气压缩机

装有 746-LPA 系列干式加速器的 FireLock NXT 阀门的压缩机要求与设置

严禁在装有 746 或 746-LPA 系列干式加速器的 FireLock NXT 阀门上使用带有757P 系列空气维持装置的7C7系列空气压缩机组件，除非加装了气罐和空气调节器。

在压缩机不能工作的情况下，正确选型的罐式空气压缩机可为装有 746-LPA 系列干式加速器的系统提供最大程度的保护。在这种情况下，可长时间连续地为喷淋头系统供应空气。

757 系列调节式空气维持装置（AMTA）的空气调节器为减压式设计。系统中任何高于空气调节器设定值的压力都将被释放。因此，将空气调节器的压力充至设定值以上可能导致装有 746-LPA 系列干式加速器的阀门过早启动。

注

- 使用 746-LPA 系列干式加速器时，757 系列调节式空气维持装置（AMTA）应与罐式空气压缩机配合使用，为 FireLock NXT 阀门供应空气。空气调节器与底座安装式或竖管安装式空气压缩机一起使用可能造成短循环，进而导致压缩机过早磨损。

 © 2023 Victaulic（唯特利）公司。保留所有权利。

6.0 通知

⚠ 警告

- **在安装任何唯特利产品之前，请阅读并理解所有说明。**
- **在安装、拆除、调整或维护任何 Victaulic（唯特利）产品之前，请务必立即确认对接件系统已完全卸压并排干积水。**
- **确保在安装、拆卸、调节或维护任何 Victaulic（唯特利）产品之前，立即对在测试中/测试期间隔离或由于阀门关闭/定位而隔离的任何设备、支管线路或管道部分进行识别、减压和排放。**
- **请穿戴防护眼镜、安全帽和足部防护用品。**

如果不遵循这些说明，则可能导致死亡或严重人身伤害和财产损坏。

- **这些产品仅适用于消防系统，系统设计和安装必须遵照美国国家消防协会的现行适用标准（NFPA 13、13D、13R 等）或同等标准并符合相应的建筑和消防规范。这些标准和规范包含保护系统远离结冰温度、腐蚀、机械损坏等方面的重要相关信息。**
- **安装人员应了解本产品的用途，以及其适用于特定应用的原因。**
- **安装人员应了解通用行业安全标准以及产品安装不当的潜在后果。**

如果不遵循安装要求及当地、国家的规范和标准，则可能威胁系统的完整性，进而导致死亡、严重人身伤害和/或财产损坏。

7.0 参考资料

30.23: FireLock™ 745 系列 Fire-Pac 技术文件
31.80: FireLock NXT™ 768N 系列干式阀技术文件
31.81: FireLock NXT™ 769N 系列雨淋阀技术文件
31.82: FireLock NXT™ 769N 系列预作用阀技术文件

用户对于产品选择和适用性的责任
每位用户应根据行业标准和项目规格以及 Victaulic（唯特利）性能、维护、安全和警告说明，全权负责自行决定 Victaulic（唯特利）产品是否适合其最终特定用途。本文件或任何其他文件以及来自 Victaulic（唯特利）员工的任何口头建议、意见或主张均不得被视为是对 Victaulic（唯特利）公司标准销售条件、安装指南或本免责声明中任何规定的改变、变更、替代或弃权。

知识产权
本声明中有关可能或推荐使用材料、产品、服务或设计的任何陈述不表示或不得被解释为授予许可使用 Victaulic（唯特利）公司或其任何子公司或关联公司的任何包含该使用或设计的专利或其他知识产权，也不得在侵犯任何专利或其他知识产权的情况下推荐使用该材料、产品、服务或设计。术语“已取得专利”或“专利申请中”是指在美国和/或其他国家的发明专利、实用新型专利和外观设计专利。

说明
该产品应由 Victaulic（唯特利）制造或按照 Victaulic（唯特利）规格制造。所有产品按照现行 Victaulic（唯特利）安装/装配指导安装。Victaulic（唯特利）保留不经通告改变产品规格、设计和标准设备的权利，且不对此承担任何责任和义务。

安装
请务必参考适用于您正在安装产品的 Victaulic（唯特利）安装手册或安装说明。Victaulic（唯特利）产品的包装中附赠安装手册，以提供全面的安装资料，您还可在我们的网站 www.victaulic.com 上下载安装手册的 PDF 版本。

担保
有关担保细节，请参阅现行价格表的担保一节，或与 Victaulic（唯特利）联系。

商标
Victaulic（唯特利）和所有其他 Victaulic（唯特利）标志均为 Victaulic（唯特利）公司和/或其附属实体在美国和/或其他国家的商标或注册商标。

 © 2023 Victaulic（唯特利）公司。保留所有权利。