Conjunto de retención con múltiple universal Victaulic® Serie UMC

30.72-SPAL

1.0 DESCRIPCIÓN DEL PRODUCTO

Tamaños disponibles

- 1 ¼ – 8"/DN32 – DN200

Presión de trabajo máxima

- Hasta 300 psi/2068 kPa/20.6 bar

Aplicación

- Las estaciones de control de piso se pueden utilizar para cumplir con los requisitos de separación de zonas en aplicaciones de múltiples pisos que superen los dos pisos de altura o cada vez que se especifique control separado o zonificación.
- Los conjuntos para tuberías principales se pueden utilizar en orientaciones verticales en las tuberías principales individuales del sistema.

Configuraciones

- Válvula de control opcional: Válvula mariposa Serie 705 o válvula esférica Serie 728
- Ensamblada de fábrica para disposición derecha/izquierda (intercambiable en campo si es necesario)

Componentes incluidos

- Válvula de retención integrada
- Serie UTD (Conjunto universal de drenaje y prueba) con Serie ARV (válvula de alivio ajustable) integrada
- Manguera de drenaje rápido
- Interruptor de flujo de paleta
- Las unidades UMC de 1 ¼ – 2"/DN32 – DN50 usan un interruptor de flujo VSR de silleta de 2"
- Las unidades UMC de 2 ½ – 3"/73mm – DN80 y de 8"/DN200 usan un interruptor de flujo VSR de silleta para el tamaño de válvula correspondiente
- Las unidades UMC de 4 – 6"/DN100-DN150 usan un interruptor de flujo VSR-M con adaptador de brida
- Manómetro de 400 psi/2750 kPa/27.5 bar para conexión del lado del sistema de 1 ¼ – 8"/DN32 – DN200
- Puerto con tapón de ½" para el lado de suministro de 1 ¼ – 3"/DN32 – DN80 ubicado en la válvula de control (si se usa como tubería principal del sistema, el manómetro se pide por separado)
- Manómetro de 400 psi/2750 kPa/27.5 bar para conexión del lado de suministro de 4 – 8"/DN100 – DN200

Conexiones de extremo disponibles

- Ranura estándar Victaulic Original Groove System (OGS)

2.0 CERTIFICACIONES/LISTADOS

c UL us LISTED · FM APPROVED · CE · UK CA

SIEMPRE CONSULTE LAS NOTIFICACIONES AL FINAL DE ESTE DOCUMENTO ACERCA DE LA INSTALACIÓN, EL MANTENIMIENTO Y EL RESPALDO DEL PRODUCTO.

 © 2022 Victaulic Company. Todos los derechos reservados.

3.0 ESPECIFICACIONES – MATERIALES

Cuerpo: Hierro dúctil conforme a ASTM A536, Clase 65-45-12

Clapeta: Acero inoxidable

Sello de la clapeta: EPDM

Ejes: Acero inoxidable

Asiento: Latón

Resorte: Acero inoxidable

Manguera: Acero inoxidable

4.0 DIMENSIONES

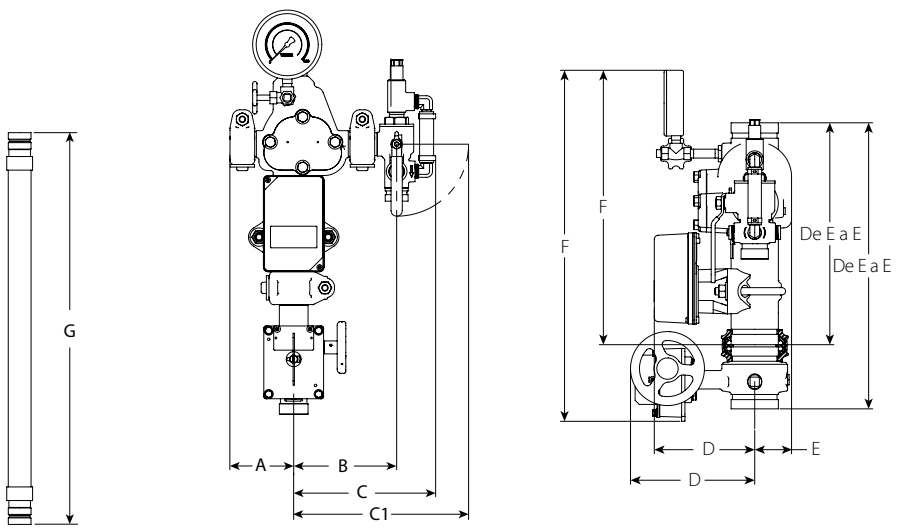

Tamaño		Dimensiones											Tamaño (nominal) de válvula Serie UTD	Orificio de prueba Serie UTD	G Longitud de manguera de drenaje rápido	Peso	
Nominal	Diá. exterior real	De E a E con válvula de control	De E a E con válvula de control	A	B	C	C-1	D con válvula de control	D sin válvula de control	E	F con válvula de control	F sin válvula de control				Aprox. (unitario) con válvula de control	Aprox. (unitario) sin válvula de control
pulgadas DN	pulgadas mm	pulgadas mm											pulgadas DN	Factor K S.I.	pulgadas mm	lb kg	lb kg
1 ¼ DN32	1.660 42.4	20.50 521	13.13 333	3.63 92	5.88 149	8.25 210	10.00 254	6.00 152	6.00 152	2.00 51	23.38 594	16.00 406	1.00 25	2.8 4.0	24.00 610	32.0 14.5	24.0 10.9
1 ½ DN40	1.900 48.3	20.50 521	13.13 333	3.63 92	5.88 149	8.25 210	10.00 254	6.00 152	6.00 152	2.00 51	23.50 597	16.13 410	1.00 25	2.8 4.0	24.00 610	34.0 15.4	25.0 11.3

NOTAS

- Cuando el tamaño (nominal) de la válvula Serie UTD es 1"/25 mm, la conexión de la manguera de drenaje flexible utiliza el perfil de ranura FireLock IGS™
- Puerto para manómetro del lado de suministro de ½" ubicado en la válvula de control para tamaños de 1 ¼ – 1 ½"/DN32 – DN40

 © 2022 Victaulic Company. Todos los derechos reservados.

4.0 DIMENSIONES (CONTINUACIÓN)

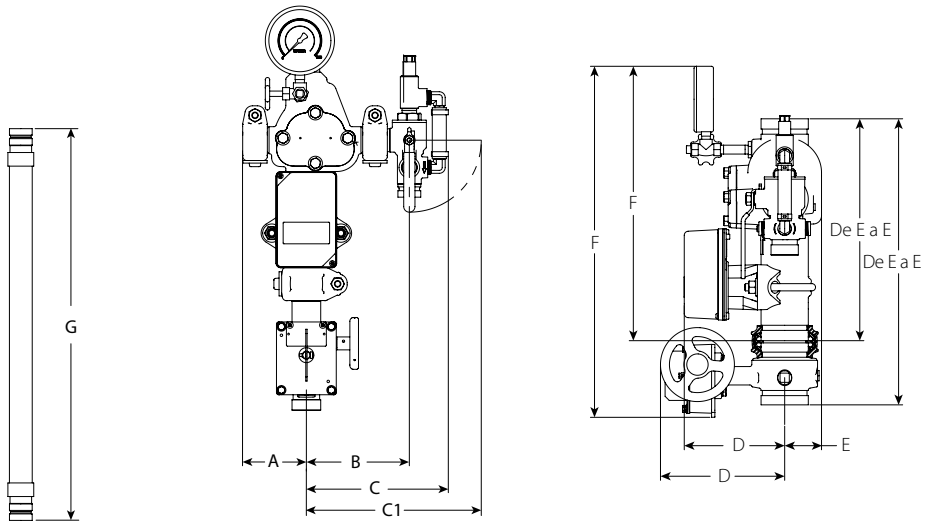

Tamaño		Dimensiones											Tamaño (nominal) de válvula Serie UTD	Orificio de prueba Serie UTD	G Longitud de manguera de drenaje rápido	Peso	
Nominal	Diá. exterior real	De E a E con válvula de control	De E a E con válvula de control	A	B	C	C-1	D con válvula de control	D sin válvula de control	E	F con válvula de control	F sin válvula de control				Aprox. (unitario) con válvula de control	Aprox. (unitario) sin válvula de control
pulgadas DN	pulgadas mm	pulgadas mm											pulgadas DN	Factor K S.I.	pulgadas mm	lb kg	lb kg
2 DN50	2.375 60.3	17.50 445	13.13 333	3.63 92	5.88 149	8.25 210	10.00 254	6.38 162	6.00 152	2.00 51	21.13 537	16.38 416	1.00 25	2.8 4.0	24.00 610	36.0 16.3	25.0 11.3
2 ½	2.875 73.0	17.38 441	13.50 343	4.25 108	6.75 171	9.25 235	11.50 292	7.50 191	6.13 156	2.25 57	21.25 540	16.63 422	1.25 32	4.2 6.1	24.00 610	39.0 17.7	28.0 12.7
DN65	3.000 76.1	17.38 441	13.50 343	4.25 108	6.75 171	9.25 235	11.50 292	7.50 191	6.13 156	2.25 57	21.25 540	16.63 422	1.25 32	4.2 6.1	24.00 610	39.0 17.7	28.0 12.7
3 DN80	3.500 88.9	17.63 448	13.75 349	4.38 111	7.13 181	9.63 244	11.88 302	7.75 197	6.38 162	2.38 60	21.13 537	16.50 419	1.25 32	4.2 6.1	24.00 610	44.0 20.0	31.0 14.1
4 DN100	4.500 114.3	19.50 495	14.63 371	5.75 146	8.75 222	11.63 295	14.88 378	8.75 222	7.00 178	3.00 76	22.75 578	17.63 448	2.00 51	5.6 8.1	36.00 914	65.0 29.5	52.0 23.6
	6.500 165.1	23.50 597	17.38 441	6.88 175	10.00 254	12.88 327	16.13 410	11.38 289	8.00 203	3.88 98	25.88 657	19.75 502	2.00 51	5.6 8.1	36.00 914	100.0 45.4	73.0 33.1
6 DN150	6.625 168.3	23.50 597	17.38 441	6.88 175	10.00 254	12.88 327	16.13 410	11.38 289	8.00 203	3.88 98	25.88 657	19.75 502	2.00 51	5.6 8.1	36.00 914	100.0 45.4	73.0 33.1

NOTAS

- Puerto para manómetro del lado de suministro de ½" ubicado en la válvula de control para tamaños de 2 – 3"/DN50 – DN80 (el manómetro se vende por separado)
- Manómetro del lado de suministro incluido, ubicado en la válvula de control para tamaños de 4 – 6"/DN100 – DN150
- Cuando el tamaño (nominal) de la válvula Serie UTD es 1"/25 mm, la conexión de la manguera de drenaje flexible utiliza el perfil de ranura FireLock IGS™

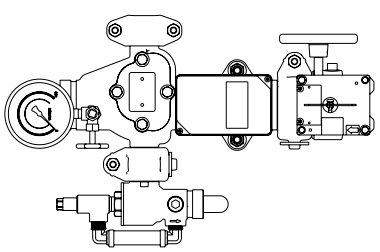

Instalación horizontal izquierda con válvula de control

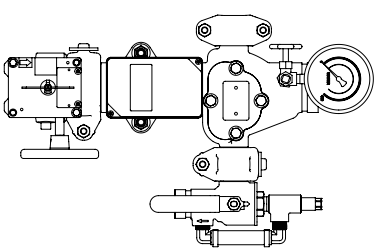

Instalación horizontal derecha con válvula de control

 © 2022 Victaulic Company. Todos los derechos reservados.

4.0 DIMENSIONES (CONTINUACIÓN)

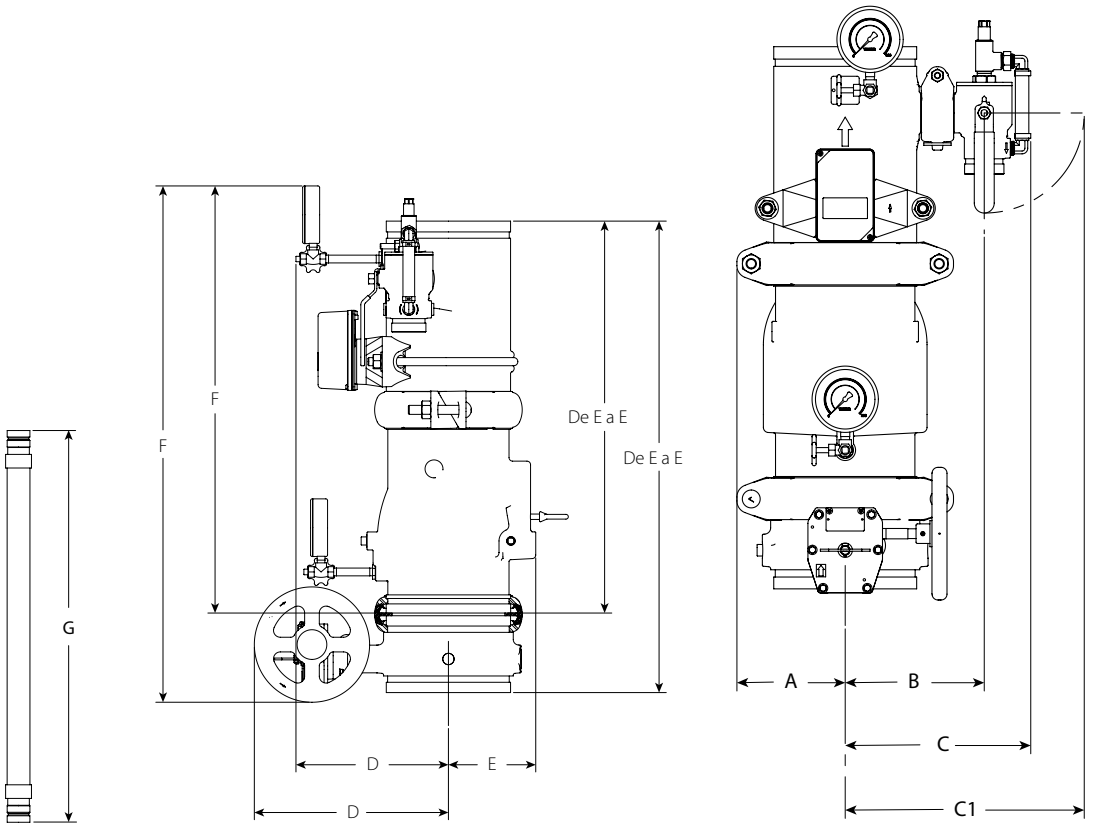

Tamaño		Dimensiones											Tamaño (nominal) de válvula Serie UTD	Orificio de prueba Serie UTD	G Longitud de manguera de drenaje rápido	Peso	
Nominal	Diá. exterior real	De E a E con válvula de control	De E a E con válvula de control	A	B	C	C-1	D con válvula de control	D sin válvula de control	E	F con válvula de control	F sin válvula de control				Aprox. (unitario) con válvula de control	Aprox. (unitario) sin válvula de control
pulgadas DN	pulgadas mm	pulgadas mm											pulgadas DN	Factor K S.I.	pulgadas mm	lb kg	lb kg
8 DN200	8.625 219.1	32.75 832	27.25 692	6.50 165	8.38 213	11.25 286	14.38 365	13.50 343	10.63 270	6.00 152	35.13 892	29.63 752	2.00 51	5.6 8.1	36.00 914	178.0 80.7	136.0 61.7

NOTA

- El puerto para manómetro del lado de suministro del sistema se encuentra en el lado de suministro de la válvula de retención

 © 2022 Victaulic Company. Todos los derechos reservados.

5.0 RENDIMIENTO

Tamaño		Longitud equivalente de tubería Cédula 40[1]		Características de flujo		
Nominal pulgadas DN	**Diámetro exterior real** pulgadas mm	**con válvula de control** pies metros	**sin válvula de control** pies metros	**Valores Cv/Kv con válvula de control** Apertura total	**Valores Cv/Kv sin válvula de control** Apertura total	**Presión de trabajo máxima** psi kPa
1 ¼ DN32	1.660 42.4	8.3 2.5	8.0 2.4	38.52 33	35.59 31	300 2068
1 ½ DN40	1.900 48.3	10.1 3.1	10.0 3.0	56.75 49	57.43 50	300 2068
2 DN50	2.375 60.3	21.1 6.4	15.8 4.8	71.43 62	83.14 72	300 2068
2 ½	2.875 73.0	19.6 6.0	15.8 4.8	112.43 97	125.84 109	300 2068
DN65	3.000 76.1	19.6 6.0	15.8 4.8	112.43 97	125.84 109	300 2068
3 DN80	3.500 88.9	20.0 6.1	13.3 4.0	199.32 172	241.43 209	300 2068
4 DN100	4.500 114.3	17.6 5.4	12.9 3.9	425.88 368	499.23 432	300 2068
	6.500 165.1	40.6 12.4	32.0 9.8	834.97 722	932.83 807	300 2068
6 DN150	6.625 168.3	40.6 12.4	32.0 9.8	834.97 722	932.83 807	300 2068
8 DN200	8.625 219.1	60.8 18.5	45.8 13.9	1376.8 1191	1556.57 1346	300 2068

[1] Longitud equivalente de tubería Cédula 40 calculada usando la fórmula de Hazen-Williams con un coeficiente de rugosidad de C=120

 © 2022 Victaulic Company. Todos los derechos reservados.

5.0 RENDIMIENTO (CONTINUACIÓN)

Serie UMC sin válvula de control

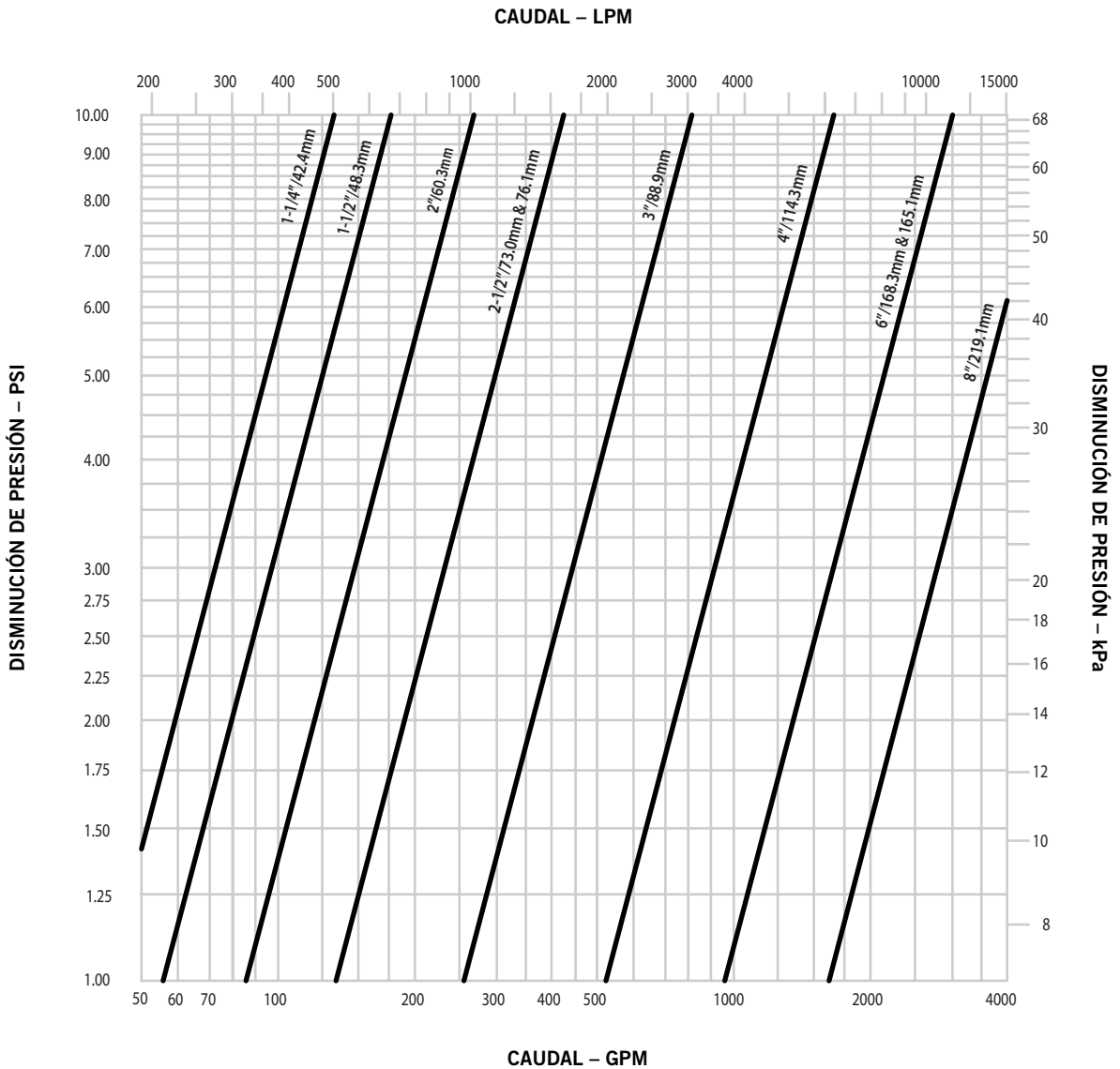

NOTA

- Incluye pérdida de fricción en el interruptor de flujo

 © 2022 Victaulic Company. Todos los derechos reservados.

5.0 RENDIMIENTO (CONTINUACIÓN)

Serie UMC con válvula de control

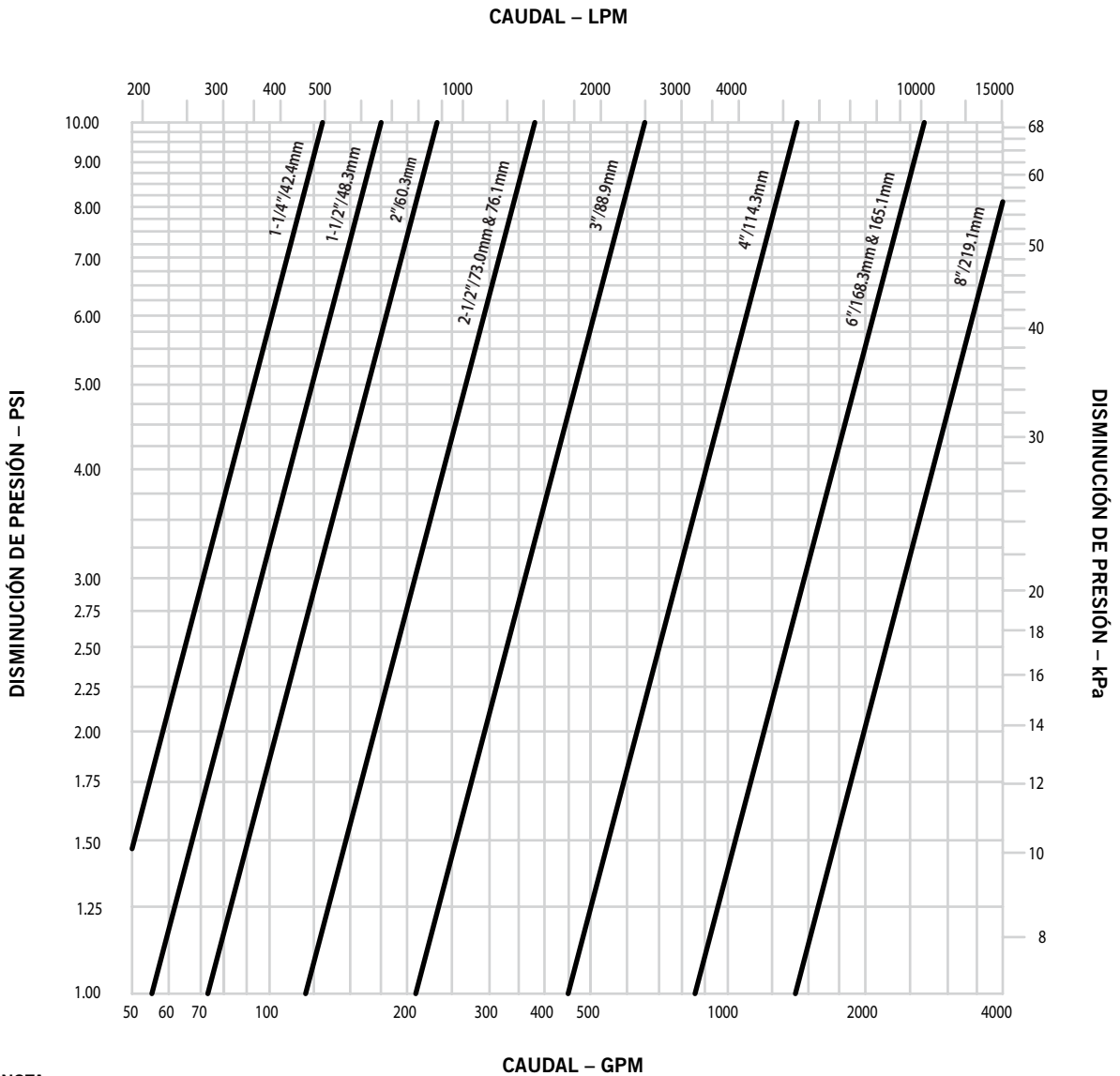

NOTA

- Incluye pérdida de fricción en el interruptor de flujo

 © 2022 Victaulic Company. Todos los derechos reservados.

6.0 NOTIFICACIONES

ADVERTENCIA

- **Lea y comprenda todas las instrucciones antes de instalar cualquier producto Victaulic.**
- **Siempre verifique que el sistema de tuberías haya sido despresurizado y drenado por completo inmediatamente antes de la instalación, retiro, ajuste o mantenimiento de cualquier producto Victaulic.**
- **Confirme que todos los equipos, líneas de derivación o secciones de tubería que se hayan aislado para pruebas o durante pruebas o para el cierre/posicionamiento de válvulas sean identificados, despresurizados y drenados de inmediato antes de la instalación, retiro, ajuste o mantenimiento de cualquier producto Victaulic.**
- **Use gafas, casco y calzado de seguridad.**

Si no sigue estas instrucciones, existe riesgo de un accidente mortal o lesiones personales graves y daños materiales.

- **Estos productos se deben usar únicamente en sistemas de protección contra incendios diseñados e instalados de acuerdo con las normas vigentes de la National Fire Protection Association (NFPA 13, 13D, 13R, etc.) u otras equivalentes, y según las disposiciones de los códigos de construcción y protección contra incendios correspondientes. Estas normas y códigos contienen información importante sobre la protección de los sistemas contra temperaturas de congelamiento, corrosión, daño mecánico, etc.**
- **El instalador deberá comprender el uso de este producto y las razones por las que se especificó para esta aplicación particular.**
- **El instalador deberá entender las normas de seguridad comunes de la industria y las potenciales consecuencias de la instalación incorrecta del producto.**

Si no sigue los requisitos de instalación y los códigos y normas locales y nacionales, podría poner en riesgo la integridad del sistema o causar una falla en el mismo con consecuencia de muerte, lesiones personales graves o daños a la propiedad.

7.0 MATERIALES DE REFERENCIA

10.17: Válvula esférica FireLock®
10.54: Sistema Victaulic FireLock™ Innovative Groove System I IGS™
10.64: Acoples rígidos Installation-Ready™ Victaulic® FireLock™
10.81: Válvula mariposa FireLock®
30.71: Conjunto de múltiple universal Serie UM
30.73: Conexión de prueba y drenaje universal Victaulic® Serie UTD
30.74: Válvula de alivio ajustable Victaulic® Serie ARV
I-100: Manual de Instalación en Campo
I-UMC: Conjunto de múltiple universal Serie UMC

Responsabilidad del usuario en la selección y aptitud del producto
Todos los usuarios asumen la responsabilidad última por tomar una determinación en cuanto a la idoneidad de los productos Victaulic para una aplicación final en particular, de acuerdo con los estándares de la industria y las especificaciones de los proyectos, como también en función de las instrucciones de funcionamiento, mantenimiento, seguridad y advertencias de Victaulic. Ninguna indicación de este u otro documento, ni recomendación, sugerencia u opinión verbal de algún empleado de Victaulic, deberá interpretarse como que modifica, varía, anula o descarta alguna disposición de las condiciones de venta estándares de Victaulic Company, la guía de instalación o esta exención de responsabilidad.

Derechos de propiedad intelectual
Ninguna declaración aquí contenida acerca del uso posible o sugerido de estos materiales, productos, servicios o diseños implica, de manera directa o por interpretación, la cesión de alguna licencia asociada a patentes o a derechos de propiedad intelectual de Victaulic o alguna de sus filiales o empresas afiliadas en lo que concierne al uso o diseño, ni constituye recomendación de uso de dichos materiales, productos, servicios o diseños de manera que vulnere cualquier otra patente o derecho de propiedad intelectual. Los términos "patentado" o "con patente en trámite" se refieren a patentes de diseño o utilidad o bien solicitudes de patentes para artículos y/o métodos que se usan en Estados Unidos y/u otros países.

Nota
Este producto debería ser fabricado por Victaulic o según las especificaciones de Victaulic. Todos los productos se instalarán de acuerdo con las últimas instrucciones de instalación y montaje de Victaulic. Victaulic se reserva el derecho de cambiar las especificaciones, diseños y equipamiento estándar de los productos sin aviso y sin incurrir en obligación alguna.

Instalación
Siempre debería consultar el Manual de Instalación Victaulic o las instrucciones de instalación del producto que está instalando. Con cada despacho de productos Victaulic se incluyen manuales que contienen datos completos sobre la instalación y el montaje, disponibles también en formato PDF en nuestro sitio web www.victaulic.com.

Garantía
Consulte la sección Garantía de la Lista de precios vigente o contacte a Victaulic para más información.

Marcas registradas
Victaulic y todas sus demás marcas son marcas comerciales o industriales registradas por Victaulic Company y/o sus entidades afiliadas en EE.UU. y/u otros países.

 © 2022 Victaulic Company. Todos los derechos reservados.