Osprzęt wstępnie sterowany Victaulic® FireLock NXT™
Seria 769N

31.82-POL



Opatentowany

1.0 OPIS PRODUKTU

Dostępne rozmiary

- 1 ½ – 8"/DN40 – DN200

Klasa ciśnienia

- Do 300 psi/2068 kPa/20 barów

Minimalne ciśnienie powietrza

- 13 psi/90 kPa/0,90 bara

Opcje uruchamiania

- Siłownik wyzwalany niskim ciśnieniem serii 776
- Elektropneumatyczny siłownik serii 767
- Podwójny siłownik pneumatyczny serii 798
- Wyzwalanie elektryczne
  - Elektrozawór normalnie zamknięty 24 V DC

Mechanizm wyzwalania

- Bez blokady sprzężonej
- Z pojedynczą blokadą sprzężoną
- Z podwójną blokadą sprzężoną

Konfiguracje zaworów

- Zawór bez napędu
- Ze wstępnie zamontowanym osprzętem
- Kolumna wodna Vic-Quick: Z zamontowanym osprzętem zawiera:
  - Zawór odcinający (1 ½"/DN40: Zawór kulowy serii 728, 2" – 8"/DN50–DN200: Przepustnica FireLock™ serii 705
  - Ustawiony alarmowy przełącznik ciśnieniowy
  - Ustawiony przełącznik wysokiego lub niskiego ciśnienia (tylko suchy zawór sterujący)
  - Zestaw połączeniowy spustu
- *Fire-Pac* serii 745 (patrz publikacja 30.23 Victaulic)

ZAWSZE NALEŻY PAMIĘTAĆ O ZAPOZNANIU SIĘ Z WSZELKIMI INFORMACJAMI ODNOSZĄCYMI SIĘ DO MONTAŻU, KONSERWACJI I WSPARCIA TECHNICZNEGO DLA PRODUKTU, ZNAJDUJĄCYMI SIĘ NA KOŃCU NINIEJSZEGO DOKUMENTU.

© 2024 Victaulic Company. Wszelkie prawa zastrzeżone.

1.0 OPIS PRODUKTU (Cd.)

Zastosowanie:

- Do użytku tylko w instalacjach przeciwpożarowych

2.0 CERTYFIKATY/WYKAZY

prEN 12259-9:2004
Cert/LPCB wer. 104k/06
104k/07
104k/08

3.0 SPECYFIKACJE – MATERIAŁ

Korpus: żeliwo sferoidalne zgodne z normą ASTM A536, gatunek mieszanki 65-45-12.

Klapa: brązal

Zapadka: brązal

Wały: nierdzewne 17-4

Uszczelka klapy: EPDM wulkanizowany nadtlenkami

Tuleje/pierścienie gniazda: kauczuk nitrylowy

Sprężyny: stal nierdzewna

Membrana: kauczuk EPDM wulkanizowany nadtlenkami ze wzmocnieniami

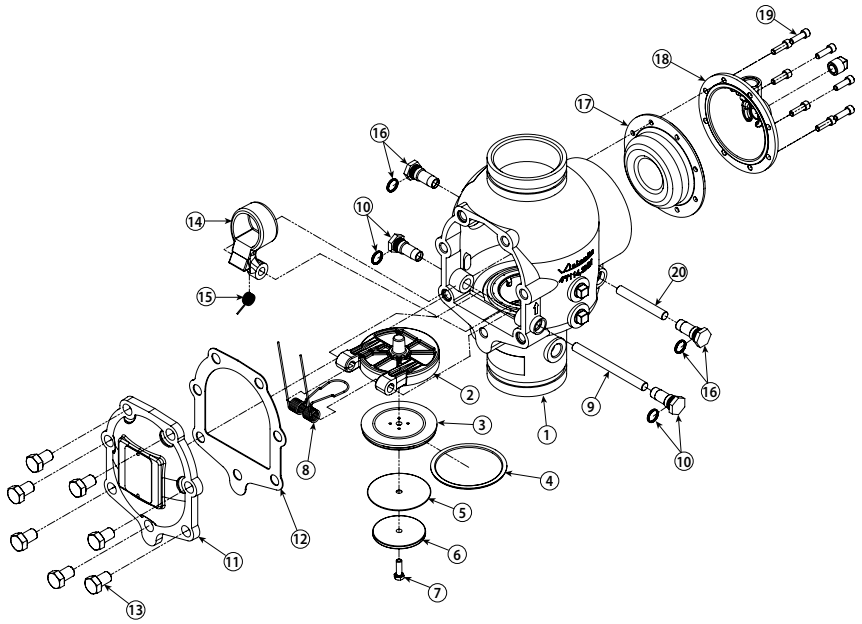

Zawory o rozmiarach 1 ½"/DN40 i 2"/DN50 posiadają podkładki umieszczone pod łbami śrub mocowania pokrywy.

Poz.	Opis
1	Korpus zaworu
2	Klapa
3	Uszczelka klapy
4	Pierścień uszczelniający
5	Podkładka uszczelki
6	Pierścień utrzymujący uszczelkę
7	Wkręt mocujący uszczelnienie
8	Sprężyna klapy
9	Wał klapy
10	Tuleja wału klapy i pierścień o-ring (2 szt.)

Poz.	Opis
11	Pokrywa
12	Uszczelka pokrywy
13	Wkręty mocowania pokrywy
14	Zapadka
15	Sprężyna zapadki
16	Tuleja sprężyny zapadki i pierścień o-ring (2 szt.)
17	Membrana
18	Pokrywa membrany
19	Wkręty pokrywy membrany (8 szt.)
20	Wałek zapadki

 © 2024 Victaulic Company. Wszelkie prawa zastrzeżone.

3.0 SPECYFIKACJE – MATERIAŁ (Cd.)

☐ **Standardowy zestaw osprzętu:**

Bez blokady sprzężonej

- Wyzwalanie pneumatyczne: Pneumatyczny układ wyzwalający wykorzystuje nadzorczy przewód zaworu sterującego do wykrywania zdarzeń wyzwolenia. Woda w komorze membrany jest zwalniania i zawór uruchamia się, gdy zadziała tryskacz zaworu sterującego lub tryskacz instalacji.
- Wyzwalanie pneumatyczne/elektryczne: Elektryczny układ wyzwalający Victaulic składa się z zaworu elektromagnetycznego, zatwierdzonej tablicy elektrycznej oraz kompatybilnego układu wykrywania. Zawór uruchamia się, gdy woda w komorze membrany jest zwalniania, gdy zadziała wykrywanie elektryczne lub tryskacz instalacji.

Z pojedynczą blokadą sprzężoną

- Wyzwalanie elektryczne: Elektryczny układ wyzwalający Victaulic składa się z zaworu elektromagnetycznego, zatwierdzonej tablicy elektrycznej oraz kompatybilnego układu wykrywania. Zawór uruchamia się, gdy woda w komorze membrany jest zwalniania, gdy układ wyzwalający wykryje zdarzenie.
- Wyzwalanie pneumatyczne: Pneumatyczny układ wyzwalający wykorzystuje nadzorczy przewód zaworu sterującego do wykrywania zdarzeń wyzwolenia. Woda w komorze membrany jest zwalniania i zawór uruchamia się tylko w przypadku, gdy zadziała tryskacz zaworu sterującego.

Z podwójną blokadą sprzężoną

- Wyzwalanie elektryczne: Wyzwalanie elektropneumatyczne/elektryczne wykorzystuje dwa urządzenia wykrywania elektrycznego, urządzenie wykrywania pożaru oraz przełącznik niskiego ciśnienia, zamontowane w instalacji tryskaczowej. Zawór zadziała TYLKO, gdy wystąpi JEDNOCZEŚNIE wykrycie pożaru oraz spadek ciśnienia w instalacji.
- Wyzwalanie pneumatyczne/elektryczne: Elektryczne/pneumatyczne instalacje wstępnego działania wykorzystują zarówno elektryczny układ wyzwalający (składający się z zatwierdzonego zaworu elektromagnetycznego, tablicy elektrycznej oraz odpowiedniego czujnika), jak i instalację tryskaczową ze znajdującym się pod ciśnieniem powietrzem. Zawór zostanie uruchomiony TYLKO, gdy wystąpi spadek ciśnienia w instalacji tryskaczowej ORAZ nastąpi wykrycie zdarzenia wyzwalającego przez elektryczny układ wyzwalający.
- Wyzwalanie pneumatyczne/pneumatyczne: Układ pneumatyczny/pneumatyczny wykorzystuje jeden podwójny siłownik pneumatyczny serii 798 do sterowania zaworem wzbudzanym serii 769N. Zawór zadziała tylko wtedy, gdy w przewodzie zaworu sterującego i w instalacji tryskaczowej zostaną uruchomione tryskacze.
- Wszystkie wymagane złączki rurowe i kształtki – standardowe wykończenie galwanizowane
- Wszystkie standardowe akcesoria osprzętu
- Wszystkie wymagane manometry
- Panel wyzwalacza ręcznego serii 755

☐ **Opcjonalny zestaw osprzętu:** Czarny osprzęt do zastosowania w instalacjach pianowych – jeśli zawór ma być używany w instalacjach pianowych, zgodnie z wymaganiami normy NFPA należy zamówić osprzęt w wersji czarnej. Typ osprzętu należy zaznaczyć przy składaniu zamówienia.

 © 2024 Victaulic Company. Wszelkie prawa zastrzeżone.

3.0 SPECYFIKACJE – MATERIAŁ (Cd.)

Akcesoria opcjonalne:

- ☐ **Alarmowy przełącznik ciśnieniowy** – alarmowe przełączniki ciśnieniowe są przeznaczone do załączania elektrycznych urządzeń alarmowych na panelu sterowania, gdy zawór 769N uruchomi się i nastąpi przepływ wody w instalacji. (Uwaga: otwarty tryskacz może nie włączyć zaworu 769N, ale powinien zadziałać dowolny z alarmów niskiego ciśnienia).
- ☐ **Przełącznik ciśnieniowy nadzoru powietrza** – przełączniki ciśnieniowe nadzoru powietrza służą do kontroli ciśnienia powietrza i są ustawiane fabrycznie.
- ☐ **Akcelerator serii 746-LPA do instalacji suchych** – akcelerator serii 746-LPA do instalacji suchych jest wymagany, jeśli osprzęt wstępnie sterowany serii 769N do instalacji suchych jest montowany w dużych instalacjach w celu skrócenia czasu reakcji. Patrz publikacja 30.64 Victaulic.
- ☐ **Mokra turbina alarmowa serii 760** – mokra turbina alarmowa serii 760 jest urządzeniem mechanicznym przeznaczonym do sygnalizacji, gdy uruchomi się zawór 769N, który napełnia instalację i powoduje wyrzut wody przez tryskacze. Patrz publikacja 30.32 Victaulic.
- ☐ **Dodatkowe urządzenie alarmowe serii 75B** – dodatkowe urządzenie alarmowe serii 75B umożliwia ustanowienie ciągłej sygnalizacji alarmowej w instalacjach wyposażonych w urządzenia mechaniczne. Patrz publikacja 30.33 Victaulic.
- ☐ **Zestaw kolumny wodnej serii 75D** – zestaw kolumny wodnej serii 75D jest przeznaczony do ograniczenia ilości wody zbierającej się w kolumnie powyżej klapy zaworu. Patrz publikacja 30.34 Victaulic.
- ☐ **Zespół automatycznej zmiany trybu** – zespół automatycznej zmiany trybu serii 776 obejmuje siłownik wyzwalany niskim ciśnieniem, zawór elektromagnetyczny blokujący, filtr siatkowy, zestaw 3 w 1: zawór zwrotny/filtr siatkowy/ogranicznik, manometr i osprzęt montażowy. Jest zamawiany oddzielnie i może zostać zamontowany w instalacji wstępnie sterowanej FireLock NXT™ z blokadą sprzężoną pojedynczą lub podwójną, obejmującej także zawór elektromagnetyczny.
- ☐ **Instalacja powietrza zasilającego** – instalacja powietrza zasilającego obejmuje wszystkie elementy służące do wytworzenia i utrzymania odpowiedniego ciśnienia powietrza w instalacji. Instalacja powietrza zasilającego obejmuje zawory kulowe sprężarki i wymagany osprzęt.
- ☐ **Sprężarka** – Patrz publikacja 30.22 Victaulic.
- ☐ **Zespół osprzętu do utrzymania ciśnienia powietrza** – Patrz publikacja 30.35 Victaulic.
- ☐ **Panele sterowania alarmem pożarowym**
- ☐ **Zestaw połączeniowy spustu**
- ☐ **Rezerwowy zawór elektromagnetyczny** – wykonany przez innego producenta wymagany do uzyskania aprobaty LPCB.

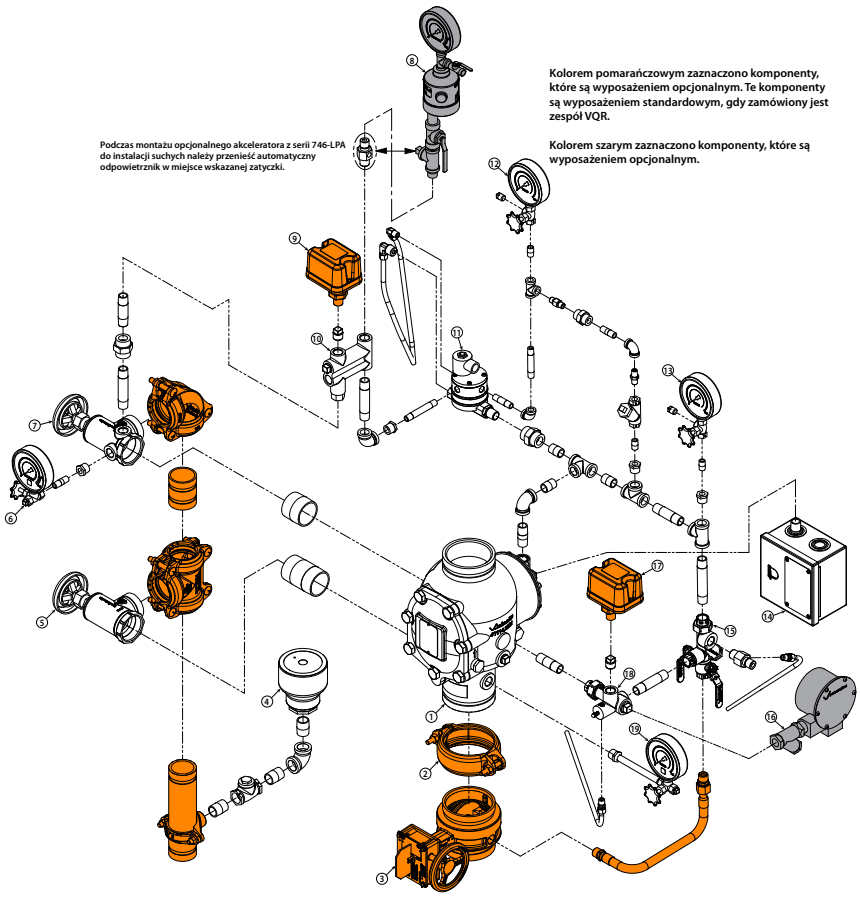

 © 2024 Victaulic Company. Wszelkie prawa zastrzeżone.

4.0 WYMIARY

Zawór 4"/DN100 z wstępnie sterowanym osprzętem z pojedynczą blokadą sprzężoną i wyzwalaniem pneumatycznym jest pokazany poniżej
Konfiguracje 1 ½" – 2"/DN40 – DN50 obejmują zawory spustowe ¾"/19 mm
Konfiguracje 2 ½" – 3"/DN65 – DN80 i 73,0 mm obejmują zawory spustowe 1 ¼"/31 mm
Konfiguracje 4" – 8"/DN100 – DN200 obejmują zawory spustowe 2"/50 mm

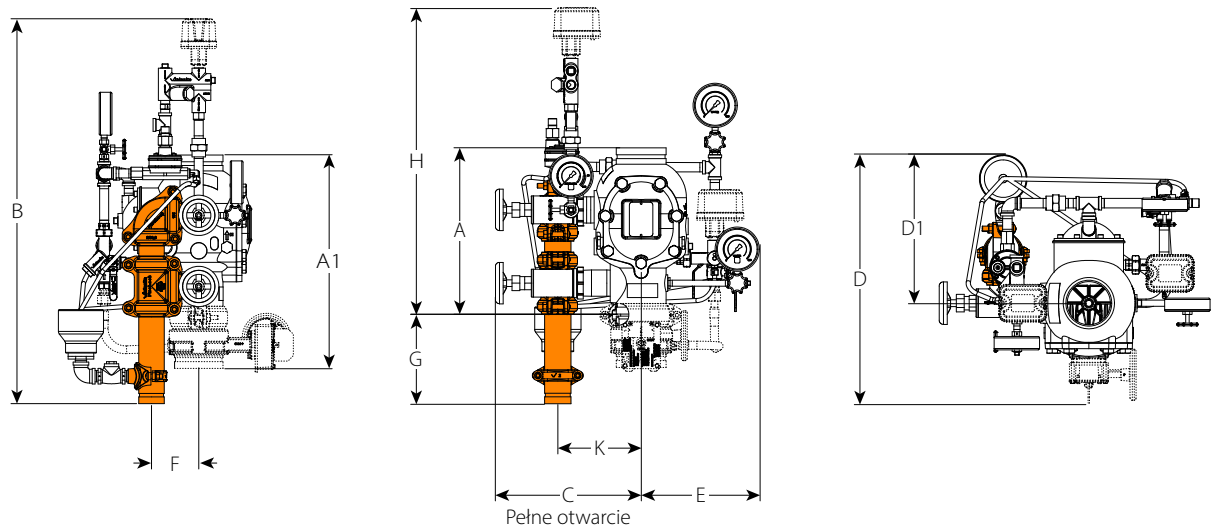

Rozmiar		Wymiary											Ciężar (każdy)	
Nominalne cale DN	Rzeczywista średnica zewnętrzna cale mm	A[1] cale mm	A1[2] cale mm	B[3] cale mm	C cale mm	D[4] cale mm	D1[4] cale mm	E cale mm	F cale mm	G cale mm	H cale mm	K cale mm	Bez osprzętu funty kg	Z osprzętem funty kg
1 ½ DN40	1.900 48,3	9.00 229	16.37 416	34.25 870	9.25 235	16.25 413	11.00 279	9.00 229	3.25 83	10.25 260	24.00 610	6.00 152	16.7 7,6	43.0 19,5
2 DN50	2.375 60,3	9.00 229	13.83 351	34.25 870	9.25 235	17.50 445	11.00 279	9.00 229	3.25 83	10.25 260	24.00 610	6.00 152	17.0 7,7	43.0 19,5
2 ½	2.875 73,0	12.61 320	16.51 419	35.75 908	11.25 286	20.00 508	12.50 318	9.50 241	4.00 102	9.75 248	26.00 660	6.50 165	41.0 18,7	65.0 29,5
DN65	3.000 76,1	12.61 320	16.51 419	35.75 908	11.25 286	20.00 508	12.50 318	9.50 241	4.00 102	9.75 248	26.00 660	6.50 165	41.0 18,7	65.0 29,5
3 DN80	3.500 88,9	12.61 320	16.51 419	35.75 908	11.25 286	20.00 508	12.50 318	9.50 241	4.00 102	9.75 248	26.00 660	6.50 165	41.0 18,7	65.0 29,5
4 DN100	4.500 114,3	15.03 382	19.85 504	36.50 927	13.50 343	22.25 565	13.50 343	11.00 279	4.75 121	8.50 216	28.00 711	8.00 203	59.0 26,7	95.0 43,0
	6.500 165,1	16.00 406	22.13 562	36.75 933	14.00 356	24.50 622	13.25 337	11.00 279	4.50 114	8.25 210	28.50 724	8.25 210	80.0 36,2	116.0 52,6
6 DN150	6.625 168,3	16.00 406	22.13 562	36.75 933	14.00 356	24.50 622	13.25 337	11.00 279	4.50 114	8.25 210	28.50 724	8.25 210	80.0 36,2	116.0 52,6
8 DN200	8.625 219,1	17.50 445	23.02 585	39.50 1003	14.75 375	27.00 686	13.50 343	12.25 311	4.75 121	8.25 210	31.25 794	9.25 235	122.0 55,3	158.0 71,6

[1] Wymiar „A" jest rzeczywistym wymiarem niezamontowanego korpusu zaworu.

[2] Wymiar „A1" jest rzeczywistym wymiarem niezamontowanego korpusu zaworu z głównym zaworem sterującym podawania wody.

[3] Dla instalacji z opcjonalnym akceleratorem do instalacji suchych serii 746-LPA należy dodać 11.5 cala/292 mm do wymiaru „B", aby zapewnić dodatkową wysokość.

[4] Wymiary „D" i „D1" są wymiarami zmiennymi. Kielich ściekowy można obracać, żeby zapewnić więcej miejsca z tyłu osprzętu.

UWAGI

- Rysunki powyżej przedstawiają osprzęt wyzwalania pneumatycznego z pojedynczą blokadą sprzężoną z siłownikiem wyzwalanym niskim ciśnieniem serii 776. Te wymiary można zastosować do wszystkich konfiguracji wymienionych w tej instrukcji.
- Elementy narysowane linią przerywaną oznaczają wyposażenie opcjonalne.
- Zalecany zestaw połączeniowy spustu (zaznaczony kolorem pomarańczowym) został przedstawiony w celu informacji i podania wymiarów zestawu niezamontowanego. To połączenie spustu jest standardowym, gdy zamówiony jest zespół VQR.

 © 2024 Victaulic Company. Wszelkie prawa zastrzeżone.

4.1 WYMIARY

Zawór 4"/DN100 z osprzętem wstępnie sterowanym z elektryczną automatyczną zmianą trybu pracy do instalacji suchych jest pokazany poniżej
Konfiguracje 1 ½" – 2"/DN40 – DN50 obejmują zawory spustowe ¾"/19 mm
Konfiguracje 2 ½" – 3"/DN65 – DN80 i 73,0 mm obejmują zawory spustowe 1 ¼"/31 mm
Konfiguracje 4" – 8"/DN100 – DN200 obejmują zawory spustowe 2"/50 mm

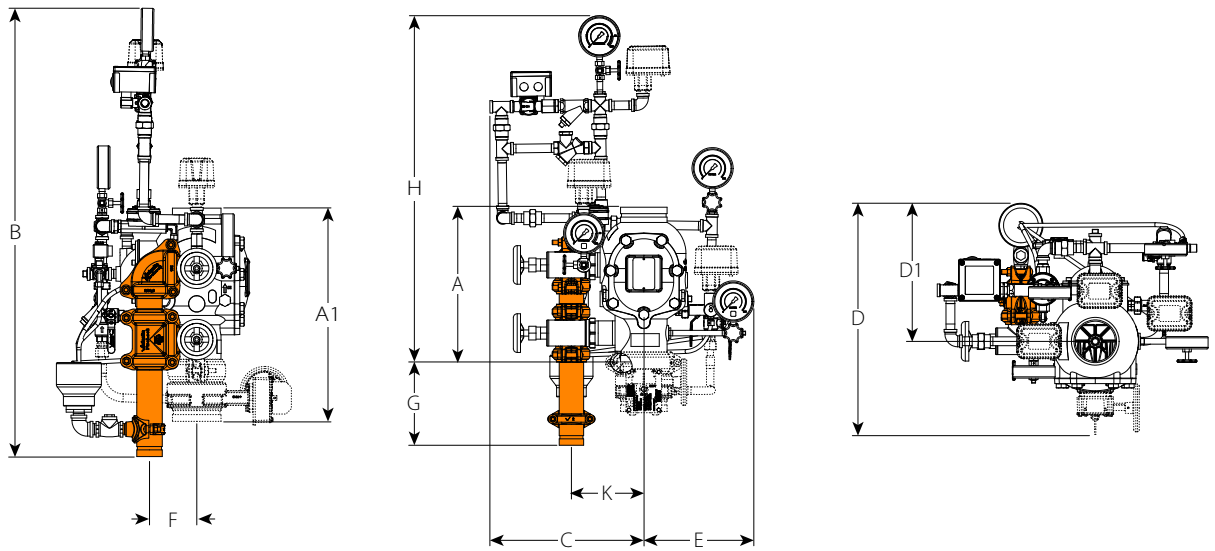

Rozmiar		Wymiary											Ciężar (każdy)	
Nominalne cale DN	Rzeczywista średnica zewnętrzna cale mm	A[1] cale mm	A1[2] cale mm	B[3] cale mm	C cale mm	D cale mm	D1 cale mm	E cale mm	F cale mm	G cale mm	H cale mm	K cale mm	Bez osprzętu funty kg	Z osprzętem funty kg
1 ½ DN40	1.900 48,3	9.00 229	16.37 416	38.00 965	15.50 394	25.00 635	16.25 413	9.50 241	3.25 83	10.25 260	27.75 705	6.00 152	16.7 7,6	43.0 19,5
2 DN50	2.375 60,3	9.00 229	13.83 351	38.00 965	15.50 394	25.00 635	16.25 413	9.50 241	3.25 83	10.25 260	27.75 705	6.00 152	17.0 7,7	43.0 19,5
2 ½	2.875 73,0	12.61 320	16.51 419	40.75 1035	16.00 406	24.00 610	15.00 381	9.50 241	4.00 102	9.75 248	31.00 787	6.50 165	41.0 18,7	65.0 29,5
DN65	3.000 76,1	12.61 320	16.51 419	40.75 1035	16.00 406	24.00 610	15.00 381	9.50 241	4.00 102	9.75 248	31.00 787	6.50 165	41.0 18,7	65.0 29,5
3 DN80	3.500 88,9	12.61 320	16.51 419	40.75 1035	16.00 406	24.00 610	15.00 381	9.50 241	4.00 102	9.75 248	31.00 787	6.50 165	41.0 18,7	65.0 29,5
4 DN100	4.500 114,3	15.03 382	19.85 504	42.50 1080	15.25 387	22.50 572	14.75 375	11.00 279	4.75 121	8.50 216	34.00 864	7.50 191	59.0 26,7	95.0 43,0
	6.500 165,1	16.00 406	22.13 562	42.50 1080	15.25 387	26.00 660	15.25 387	11.00 279	4.50 114	8.25 210	34.25 870	8.25 210	80.0 36,2	116.0 52,6
6 DN150	6.625 168,3	16.00 406	22.13 562	42.50 1080	15.25 387	26.00 660	15.25 387	11.00 279	4.50 114	8.25 210	34.25 870	8.25 210	80.0 36,2	116.0 52,6
8 DN200	8.625 219,1	17.50 445	23.02 585	44.50 1130	18.50 470	30.00 762	16.00 406	12.25 311	4.75 121	8.25 210	36.25 921	9.25 235	122.0 55,3	158.0 71,6

[1] Wymiar „A" jest rzeczywistym wymiarem niezamontowanego korpusu zaworu.

[2] Wymiar „A1" jest rzeczywistym wymiarem niezamontowanego korpusu zaworu z głównym zaworem sterującym podawania wody.

[3] Dla instalacji z opcjonalnym akceleratorem do instalacji suchych serii 746-LPA należy dodać 9.5 cala/241 mm do wymiaru „B", aby zapewnić dodatkową wysokość.

UWAGI

- Powyższe rysunki pokazują osprzęt wyzwalający z elektryczną automatyczną zmianą trybu pracy do instalacji suchych. Wymiary te mogą być zastosowane do konfiguracji dodatkowego zaworu elektromagnetycznego.
- Elementy narysowane linią przerywaną oznaczają wyposażenie opcjonalne.
- Zalecany zestaw połączeniowy spustu (zaznaczony kolorem pomarańczowym) został przedstawiony w celu informacji i podania wymiarów zestawu niezamontowanego. To połączenie spustu jest standardowym, gdy zamówiony jest zespół VQR.

 © 2024 Victaulic Company. Wszelkie prawa zastrzeżone.

4.2 WYMIARY

Zawór A 4"/DN100 z wyzwalającym osprzętem wstępnie sterowanym z podwójną blokadą sprzężoną i elektryczną/ pneumatyczną automatyczną zmianą trybu pracy do instalacji suchych jest pokazany poniżej
Konfiguracje 1 ½ – 2"/DN40 – DN50 obejmują zawory spustowe ¾"/19 mm
Konfiguracje 2 ½ – 3"/DN65 – DN80 i 73,0 mm obejmują zawory spustowe 1 ¼"/31 mm
Konfiguracje 4 – 8"/DN100 – DN200 obejmują zawory spustowe 2"/50 mm

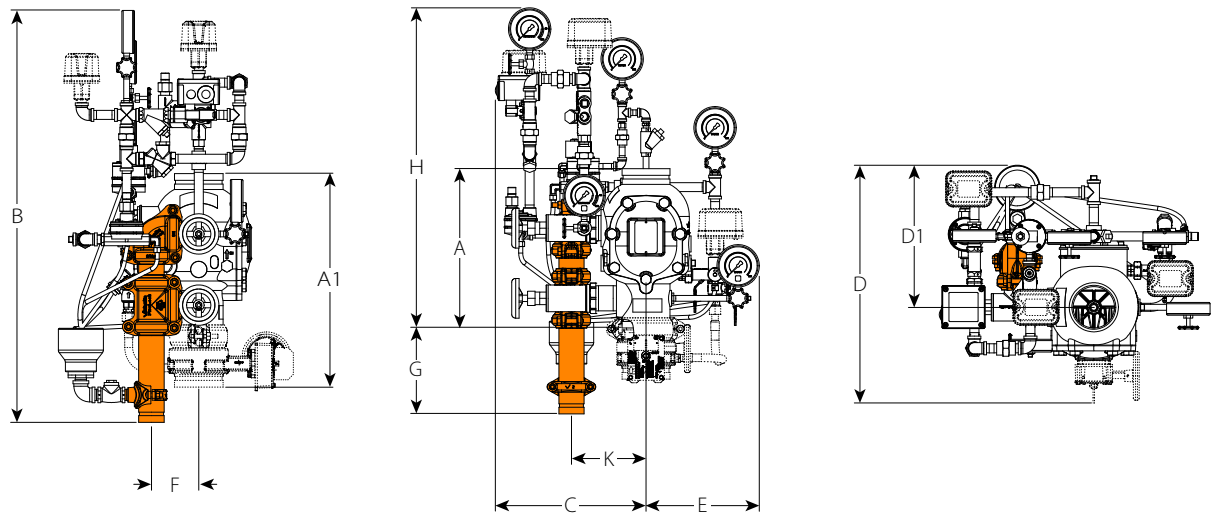

Rozmiar		Wymiary											Ciężar (każdy)	
Nominalne cale DN	Rzeczywista średnica zewnętrzna cale mm	A[1] cale mm	A1[2] cale mm	B[3] cale mm	C cale mm	D cale mm	D1 cale mm	E cale mm	F cale mm	G cale mm	H cale mm	K cale mm	Bez osprzętu funty kg	Z osprzętem funty kg
1 ½ DN40	1.900 48,3	9.00 229	16.37 416	36.50 927	17.50 445	20.25 514	13.50 343	9.00 229	3.25 83	10.25 260	26.25 667	6.00 152	16.7 7,6	43.0 19,5
2 DN50	2.375 60,3	9.00 229	13.83 351	36.50 927	17.50 445	20.25 514	13.50 343	9.00 229	3.25 83	10.25 260	26.25 667	6.00 152	17.0 7,7	43.0 19,5
2 ½	2.875 73,0	12.61 320	16.51 419	38.25 972	17.50 445	20.75 527	13.50 343	9.50 241	4.00 102	9.75 248	28.50 724	6.50 165	41.0 18,7	65.0 29,5
	3.000 76,1	12.61 320	16.51 419	38.25 972	17.50 445	20.75 527	13.50 343	9.50 241	4.00 102	9.75 248	28.50 724	6.50 165	41.0 18,7	65.0 29,5
DN65														
3 DN80	3.500 88,9	12.61 320	16.51 419	38.25 972	17.50 445	20.75 527	13.50 343	9.50 241	4.00 102	9.75 248	28.50 724	6.50 165	41.0 18,7	65.0 29,5
4 DN100	4.500 114,3	15.03 382	19.85 504	39.00 991	14.25 362	20.25 514	12.50 318	11.00 279	4.75 121	8.50 216	30.50 775	7.50 191	59.0 26,7	95.0 43,0
	6.500 165,1	16.00 406	22.13 562	40.25 1022	15.00 381	20.75 527	13.00 330	11.00 279	4.50 114	8.50 216	31.75 806	8.25 210	80.0 36,2	116.0 52,6
6 DN150	6.625 168,3	16.00 406	22.13 562	40.25 1022	15.00 381	20.75 527	13.00 330	11.00 279	4.50 114	8.50 216	31.75 806	8.25 210	80.0 36,2	116.0 52,6
8 DN200	8.625 219,1	17.50 445	23.02 585	41.75 1060	16.00 406	21.50 546	13.50 343	12.25 311	4.75 121	8.25 210	33.50 851	9.25 235	122.0 55,3	158.0 71,6

[1] Wymiar „A" jest rzeczywistym wymiarem niezamontowanego korpusu zaworu.

[2] Wymiar „A1" jest rzeczywistym wymiarem niezamontowanego korpusu zaworu z głównym zaworem sterującym podawania wody.

[3] Dla instalacji z opcjonalnym akceleratorem do instalacji suchych serii 746-LPA należy dodać 9.5 cala/241 mm do wymiaru „B", aby zapewnić dodatkową wysokość

UWAGI

- Powyższe rysunki pokazują osprzęt wyzwalający z elektryczną automatyczną zmianą trybu pracy do instalacji suchych. Wymiary te mogą być zastosowane do konfiguracji dodatkowego zaworu elektromagnetycznego.
- Elementy narysowane linią przerywaną oznaczają wyposażenie opcjonalne.
- Zalecany zestaw połączeniowy spustu (zaznaczony kolorem pomarańczowym) został przedstawiony w celu informacji i podania wymiarów zestawu niezamontowanego. To połączenie spustu jest standardowym, gdy zamówiony jest zespół VQR.

 © 2024 Victaulic Company. Wszelkie prawa zastrzeżone.

4.3 WYMIARY

Zawór 4"/DN100 z wstępnie sterowanym osprzętem z podwójną blokadą sprzężoną i wyzwalaniem pneumatycznym/pneumatycznym jest pokazany poniżej
Konfiguracje 1 ½" – 2"/DN40 – DN50 obejmują zawory spustowe ¾"/19 mm
Konfiguracje 2 ½ – 3"/DN65 – DN80 i 73,0 mm obejmują zawory spustowe 1 ¼"/31 mm
Konfiguracje 4 – 8"/DN100 – DN200 obejmują zawory spustowe 2"/50 mm

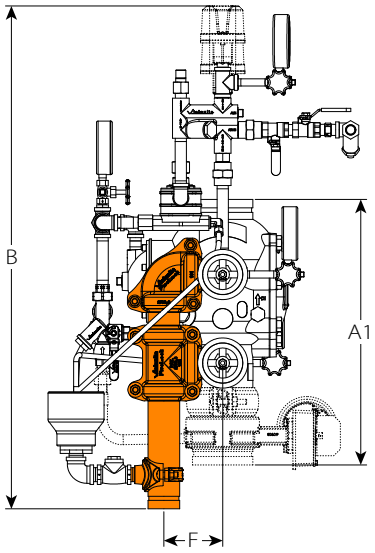

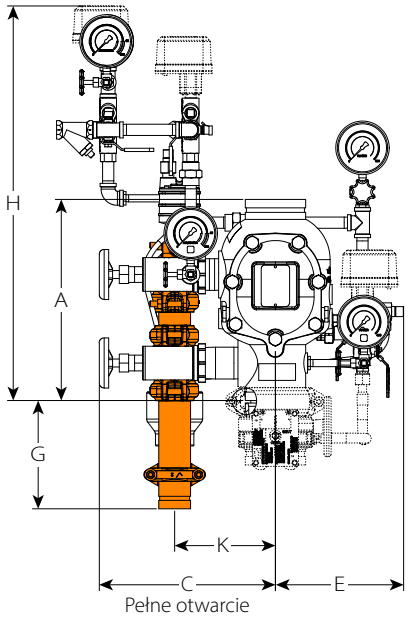

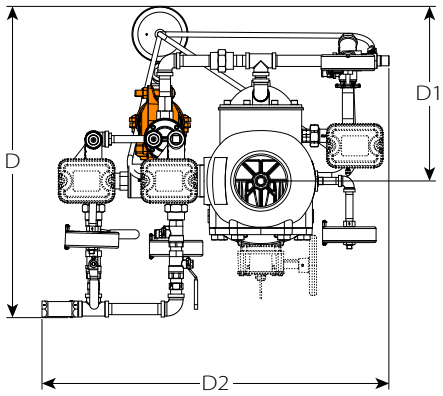

Rozmiar		Wymiary												Ciężar (każdy)	
Nominalne cale DN	Rzeczywista średnica zewnętrzna cale mm	A[1] cale mm	A1[2] cale mm	B[3] cale mm	C cale mm	D cale mm	D1[4] cale mm	D2[4] cale mm	E cale mm	F cale mm	G cale mm	H cale mm	K cale mm	Bez osprzętu funty kg	Z osprzętem funty kg
1 ½ DN40	1.900 48,3	9.00 229	16.37 416	36.00 914	9.25 235	21.25 540	11.00 279	23.50 597	9.25 235	3.25 83	10.25 260	25.75 654	6.00 152	16.7 7,6	43.0 19,5
2 DN50	2.375 60,3	9.00 229	13.83 351	36.00 914	9.25 235	21.25 540	11.00 279	23.50 597	9.25 235	3.25 83	10.25 260	25.75 654	6.00 152	17.0 7,7	43.0 19,5
2 ½	2.875 73,0	12.61 320	16.51 419	37.75 959	11.25 286	22.50 572	12.50 318	24.75 629	9.50 241	4.00 102	9.75 248	28.00 711	6.50 165	41.0 18,7	65.0 29,5
DN65	3.000 76,1	12.61 320	16.51 419	37.75 959	11.25 286	22.50 572	12.50 318	24.75 629	9.50 241	4.00 102	9.75 248	28.00 711	6.50 165	41.0 18,7	65.0 29,5
3 DN80	3.500 88,9	12.61 320	16.51 419	37.75 959	11.25 286	22.50 572	12.50 318	24.75 629	9.50 241	4.00 102	9.75 248	28.00 711	6.50 165	41.0 18,7	65.0 29,5
4 DN100	4.500 114,3	15.03 382	19.85 504	38.50 978	13.50 343	23.75 603	13.50 343	26.25 667	10.00 254	4.75 121	8.50 216	30.00 762	8.00 203	59.0 26,7	111.0 50,3
	6.500 165,1	16.00 406	22.13 562	39.25 997	14.00 356	24.50 622	13.25 337	27.75 705	11.00 279	4.50 114	8.25 210	31.00 787	8.25 210	80.0 36,2	132.0 59,8
6 DN150	6.625 168,3	16.00 406	22.13 562	39.25 997	14.00 356	24.50 622	13.25 337	27.75 705	11.00 279	4.50 114	8.25 210	31.00 787	8.25 210	80.0 36,2	132.0 59,8
8 DN200	8.625 219,1	17.50 445	23.02 585	41.25 1048	14.75 375	27.00 686	13.50 343	29.75 756	12.25 311	4.75 121	8.25 210	33.00 838	9.25 235	122.0 55,3	174.0 78,9

[1] Wymiar „A" jest rzeczywistym wymiarem niezamontowanego korpusu zaworu.

[2] Wymiar „A1" jest rzeczywistym wymiarem niezamontowanego korpusu zaworu z głównym zaworem sterującym podawania wody.

[3] Dla instalacji z opcjonalnymi akceleratorami do instalacji suchych serii 746-LPA należy dodać 11.5 cala/292 mm do wymiaru „B", aby zapewnić dodatkową wysokość.

[4] Wymiary „D" i „D1" są wymiarami zmiennymi. Kielich ściekowy można obracać, żeby zapewnić więcej miejsca z tyłu osprzętu.

UWAGI

- Elementy narysowane linią przerywaną oznaczają wyposażenie opcjonalne.
- Zalecany zestaw połączeniowy spustu (zaznaczony kolorem pomarańczowym) został przedstawiony w celu informacji i podania wymiarów zestawu niezamontowanego. To połączenie spustu jest standardowym, gdy zamówiony jest zespół VQR.

 © 2024 Victaulic Company. Wszelkie prawa zastrzeżone.

5.0 WYDAJNOŚĆ

Spadek wskutek tarcia hydraulicznego

Na poniższym wykresie została przedstawiona charakterystyka przepływu wody o temperaturze 65 °F/18 °C przez całkowicie otwarty zawór.

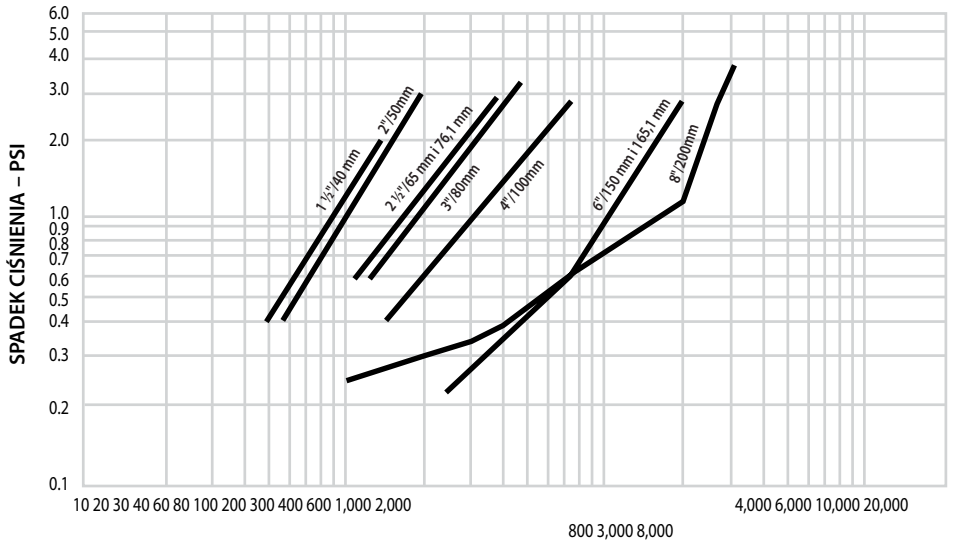

Opór tarcia

Poniższy wykres przedstawia opór tarcia hydraulicznego osprzętu wstępnie sterowanego FireLock NXT™ serii 769N firmy Victaulic.
Osprzęt wstępnie sterowany wyrażony jako odpowiadająca mu długość prostej rury.

Rozmiar		Równoważna długość rury
Nominalne cale DN	Rzeczywista średnica zewnętrzna cale mm	stopy metry
1 ½ DN40	1.900 48,3	3.00 0,914
2 DN50	2.375 60,3	9.00 2,743
2 ½	2.875 73,0	8.00 2,438
DN65	3.000 76,1	8.00 2,439
3 DN80	3.500 88,9	17.00 5,182
4 DN100	4.500 114,3	21.00 6,401
	6.500 165,1	22.00 6,706
6 DN150	6.625 168,3	22.00 6,706
8 DN200	8.625 219,1	50.00 15,240

Cv Wartości:

W poniższej tabeli zostały przedstawione wartości Cv dla przepływu wody o temperaturze +60 °F/+16 °C przez całkowicie otwarty zawór.

Wzory do obliczenia wartości Cv

$\Delta P = Q^2/Cv^2$

$Q = Cv \times \sqrt{\Delta P}$

Gdzie:

Współczynnik przepływu	Cv
Q (przepływ)	GPM (gal/min)
ΔP (spadek ciśnienia)	psi

Rozmiar		Pełne otwarcie
Nominalne cale DN	Rzeczywista średnica zewnętrzna cale mm	Współczynnik przepływu Cv Kv
1 ½ DN40	1.900 48,3	60 52,0
2 DN50	2.375 60,3	110 95,0
2 ½	2.875 73,0	180 156,0
DN65	3.000 76,1	180 156,0
3 DN80	3.500 88,9	200 173,0
4 DN100	4.500 114,3	350 302,8
	6.500 165,1	1000 865,0
6 DN150	6.625 168,3	1000 865,0
8 DN200	8.625 219,1	1500 1297,5

 © 2024 Victaulic Company. Wszelkie prawa zastrzeżone.

5.0 WYDAJNOŚĆ (Cd.)

Wymagania dotyczące zasilania powietrzem

- Minimum: 13 psi/90 kPA/0,9 bara bez względu na ciśnienie wody w instalacji
- Maks. zalecane: 18 psi/124 kPa/1,24 bara
- Parametry sprężarki:
  - Inżynier/projektant instalacji jest odpowiedzialny
  - Cała instalacja musi zostać naładowana do wymaganego ciśnienia w ciągu 30 minut, aby spełnić wymogi NFPA
  - Zbyt wydajna sprężarka spowolni lub nawet zablokuje działanie zaworu.
  - Sprężarka napełnia instalację zbyt szybko:
    - Może być konieczne ograniczenie dopływu powietrza
    - Upewnić się, że powietrze wydmuchiwane z otwartego tryskacza bądź po ręcznym zwolnieniu zaworu nie będzie zastępowane przez instalację powietrza zasilającego tak szybko, jak następuje jego wydmuchiwanie.
- Wymogi dla sprężarki
  - Sprężarki zamontowane na podstawie lub kolumnie wodnej:
    - Ustawienie „włączania" lub „niskiego" ciśnienia: 13 psi/90 kPa/0,9 bara
    - Ustawienie „włączania" lub „wysokiego" ciśnienia: 18 psi/124 kPa/1,24 bara
    - Sprężarki Victaulic serii 7C7 zamontowane na kolumnie wodnej i wstępnie nastawione zgodnie z wymogami dot. ciśnienia (patrz publikacja 30.22 Victaulic).
    - Jeżeli sprężarka nie jest wyposażona w wyłącznik ciśnieniowy, musi być zainstalowany zespół utrzymania ciśnienia powietrza serii 757P z wyłącznikiem ciśnieniowym (patrz publikacja 30.36 Victaulic).
- Sprężarki warsztatowe lub zamontowane na zbiorniku:
  - Powinien być zamontowany zespół osprzętu regulacyjnego do utrzymania ciśnienia powietrza serii 757 (patrz publikacja 30.35 Victaulic)
  - Nastawa regulatora ciśnienia powietrza powinna wynosić 13 psi/90 kPA/0,9 bara
  - Ciśnienie „włączania" sprężarki musi wynosić co najmniej 5 psi/34 kPa/34 bary powyżej wartości nastawy regulatora powietrza.
  - Widok rozłożonego osprzętu: Zespół osprzętu regulacyjnego do utrzymania ciśnienia powietrza serii 757 (patrz publikacja 30.35 Victaulic)
- Wymagania dotyczące sprężarki i ustawień instalacji z akceleratorami serii 746 lub 746-LPA do instalacji suchych
  - Do dostarczania powietrza do instalacji z akceleratorami serii 746 lub 746-LPA do instalacji suchych należy stosować sprężarkę zamontowaną na zbiorniku z zespołem regulacyjnym AMTA serii 757.
  - Na wypadek awarii sprężarki najlepszą ochronę instalacji zapewnia odpowiednio dobrana sprężarka powietrza zamontowana na zbiorniku. W takiej sytuacji powietrze może być nieprzerwanie dostarczane do instalacji tryskaczowej przez dłuższy okres czasu.

Wymogi dla wyzwalania elektrycznego

- Upewnić się, że został zamontowany certyfikowany panel sterowania, aby zapewnić prawidłowe działanie instalacji.

 © 2024 Victaulic Company. Wszelkie prawa zastrzeżone.

5.0 WYDAJNOŚĆ (Cd.)

Wymogi dotyczące automatycznej zmiany trybu pracy

- W instalacji musi być zamontowany panel z rodziny Notifier RP-2001, czujnik PDRP-2001 lub panel Potter 4410RC, aby spełnić wymogi aprobaty FM.
- Wyposażenie do automatycznej zmiany trybu pracy: W razie zaniku zasilania AC moduł automatycznej zmiany trybu pracy przeskakuje z pozycji zamkniętej do otwartej dzięki szybkiemu impulsowi elektrycznemu. Aby pozostał otwarty, nie jest konieczny dopływ prądu, jak by to było w przypadku normalnie otwartego solenoidu. Ta otwarta droga umożliwia siłownikowi wyzwalanemu niskim ciśnieniem 776 działanie jako siłownik instalacji suchej, powodując przełączenie instalacji wstępnie sterowanej w instalację bez blokady sprzężonej. W takim przypadku elektryczne wyzwalanie z panelu sterowania alarmem pożarowym oraz utrata powietrza z instalacji lub utrata powietrza z instalacji uruchomią zawór 769N, co spowoduje napełnienie rur wodą. Po powrocie zasilania moduł blokuje drogę od siłownika wyzwalanego niskim ciśnieniem 776, przywracając standardowy sposób pracy zaworu wstępnie sterowanego.

6.0 INFORMACJE

⚠ OSTRZEŻENIE



- **Przed przystąpieniem do montażu produktów firmy Victaulic należy przeczytać ze zrozumieniem wszystkie instrukcje.**
- **Tuż przed przystąpieniem do montażu, demontażu, regulacji lub konserwacji jakichkolwiek produktów firmy Victaulic zawsze należy sprawdzić, czy instalacja rurowa została całkowicie rozhermetyzowana i opróżniona.**
- **Zawsze nosić okulary ochronne, kask i obuwie ochronne.**

Niezastosowanie się do tych instrukcji może skutkować śmiercią, doznaniem poważnych obrażeń ciała bądź szkodami na mieniu.

- **Te produkty należy stosować tylko w instalacjach przeciwpożarowych, które są projektowane i montowane zgodnie z aktualnie obowiązującymi normami National Fire Protection Association (NFPA 13, 13D, 13R itd.) lub równoważnymi, a także zgodnie z kodeksami budowlanymi i przepisami przeciwpożarowymi. Wspomniane normy i kodeksy zawierają istotne informacje dotyczące ochrony systemów przed ujemnymi temperaturami, korozją, uszkodzeniami mechanicznymi itp.**
- **Instalator powinien rozumieć przeznaczenie omawianego produktu oraz znać powody, dla których został on wybrany dla danego zastosowania.**
- **Instalator musi być zaznajomiony z ogólnymi normami bezpieczeństwa dla danej branży oraz możliwymi konsekwencjami nieprawidłowego montażu produktu.**
- **Projektant instalacji odpowiada za sprawdzenie, czy materiały są odpowiednie do danych mediów w instalacji rurowej i środowisku zewnętrznym.**
- **Osoba odpowiedzialna za dobór materiałów powinna dokonać oceny wpływu składu chemicznego, poziomu pH, temperatury roboczej, poziomu chloru, tlenu i przepływu na materiały w celu potwierdzenia, iż przewidywana żywotność systemu będzie odpowiadała danemu zastosowaniu.**

Niezastosowanie się do wymagań dotyczących instalacji oraz lokalnych i krajowych kodeksów i norm może naruszyć integralność instalacji lub stać się przyczyną jej uszkodzenia oraz doprowadzić do śmierci, doznania poważnych obrażeń ciała lub spowodować zniszczenie mienia.

 © 2024 Victaulic Company. Wszelkie prawa zastrzeżone.

7.0 MATERIAŁY REFERENCYJNE

30.22: Zespół sprężarki FireLock™ serii 7C7

30.23: FireLock™ Fire-Pac serii 745

30.32: Turbina alarmowa instalacji mokrej FireLock™ serii 760

30.33: Dodatkowy zestaw alarmowy serii 75B

30.34: Automatyczny zestaw spustowy do słupa wody do zaworów FireLock NXT™ serii 75D

30.35: Zespół utrzymania ciśnienia powietrza FireLock™ serii 757

30.36: Zespół utrzymania ciśnienia powietrza FireLock™ serii 757P

30.41: Ręczny ostrzegacz pożarowy FireLock™ serii 755

30.61: Podwójny siłownik pneumatyczny FireLock™ serii 798

30.62: Siłownik wyzwalany niskim ciśnieniem FireLock™ serii 767

30.63: Zawór elektromagnetyczny FireLock™ serii 753E

30.64: Akcelerator do instalacji suchych FireLock™ serii 746-LPA

30.65: Siłownik wyzwalany niskim ciśnieniem FireLock™ serii 776

Zespół osprzętu 30.84 FireLock NXT™ AutoConvert dla urządzeń wstępnie sterowanych

I-769N.Preaction

I-769N.Preaction/DPA

I-769N.Preaction/EPA

I-769N.Preaction/AC-Elec

I-769N.Preaction/AC-EP

Zeskanuj, aby uzyskać dokumenty referencyjne.

Odpowiedzialność za wybór odpowiedniego produktu spoczywa na użytkowniku

Każdy użytkownik ponosi ostateczną odpowiedzialność za określenie przydatności produktów Victaulic do danego zastosowania końcowego zgodnie z normami branżowymi i specyfikacją projektową, a także zgodnie z danymi dotyczącymi wydajności, konserwacji i bezpieczeństwa oraz wszystkimi ostrzeżeniami i instrukcjami montażu opublikowanymi przez firmę Victaulic. Żadne informacje zawarte w tym lub w innych dokumentach, żadne rekomendacje ustne, porady lub opinie pracowników Victaulic nie zmieniają, nie zastępują ani nie uchylają żadnego zapisu standardowych warunków sprzedaży, gwarancji, instrukcji montażu lub niniejszego zastrzeżenia firmy Victaulic.

Montaż

W przypadku instalacji produktu zawsze należy zawsze zapoznać się z podręcznikiem montażu firmy Victaulic lub z instrukcją instalacji produktu i ich przestrzegać. Podręczniki dołączane są do każdej dostawy produktów Victaulic i zawierają kompletne dane dotyczące montażu i instalacji. Dostępne są również w formacie PDF na stronie internetowej victaulic.com.

Gwarancja

Aktualny cennik można znaleźć w części dotyczącej gwarancji lub skontaktować się z firmą Victaulic.

Prawa do własności intelektualnej

Żadne stwierdzenie dotyczące stosowania dowolnego materiału, produktu, usługi lub projektu nie stanowi przyznania jakiejkolwiek gwarancji podlegającej przepisom prawa patentowego lub innych praw własności intelektualnej firmy Victaulic lub jej podmiotów stowarzyszonych; nie stanowi też rekomendacji zastosowania takich materiałów, produktów, usług lub projektu naruszających jakikolwiek patent lub inne prawo własności intelektualnej. Terminy „opatentowany" lub „złożony wniosek patentowy" odnoszą się do patentów wzorów przemysłowych lub użytkowych lub wniosków patentowych dla wyrobów i/lub sposobów użytkowania w USA i/lub innych krajach. Victaulic i inne oznaczenia Victaulic są znakami towarowymi lub zarejestrowanymi znakami towarowymi firmy Victaulic Company i/lub jej spółek zależnych w USA i/lub innych krajach.

Uwaga

Wszystkie produkty mające znak towarowy firmy Victaulic są produkowane przez firmę Victaulic lub zgodnie ze specyfikacjami firmy Victaulic. Wszystkie produkty należy montować wyłącznie zgodnie z aktualnymi instrukcjami montażu firmy Victaulic. Firma Victaulic zastrzega sobie prawo do zmiany specyfikacji produktu, konstrukcji i standardowego wyposażenia bez powiadomienia oraz bez żadnych zobowiązań.

 © 2024 Victaulic Company. Wszelkie prawa zastrzeżone.