Sprinkleurs debouts, pendants et encastrés pendants Victaulic® FireLock™ Série FL-QR à couverture standard, à réponse rapide K2.8 (4,0), K4.2 (6,1), K5.6 (8,1), K8.0 (11,5)

41.01-EUR-AP-FRE

1.0 DESCRIPTION DU PRODUIT

SPRINKLEURS DEBOUTS À RÉPONSE RAPIDE				
SIN	**V2815**	**V4215**	**V2704**	**V3402**
ORIENTATION	DEBOUT	DEBOUT	DEBOUT	DEBOUT
FACTEUR K[1]	2.8 Imp./4,0 S.I.	4.2 Imp./6,1 S.I.	5.6 Imp./8,1 S.I.	8.0 Imp./11,5 S.I.
RACCORDEMENTS	½" NPT/15 mm BSPT	½" NPT/15 mm BSPT	½" NPT/15 mm BSPT/GS	¾" NPT/20 mm BSPT/GS
MAX. PRESSION DE SERVICE	175 psi (1 200 kPa)	175 psi (1 200 kPa)	175 psi (1 200 kPa) cULus 250 psi (1 725 kPa)	175 psi (1 200 kPa)
NOUVELLE DÉSIGNATION DU GLOBE	GL2815	GL4215	–	–
GLOBE ÉQUIVALENT	–	–	GL5615	GL8118

SPRINKLEURS PENDANTS À RÉPONSE RAPIDE				
SIN	**V2801**	**V4201**	**V2762**	**V3702**
ORIENTATION	PENDANT	PENDANT	PENDANT	PENDANT
FACTEUR K[1]	2.8 Imp./4,0 S.I.	4.2 Imp./6,1 S.I.	5.6 Imp./8,1 S.I.	8.0 Imp./11,5 S.I.
RACCORDEMENTS	½" NPT/15 mm BSPT	½" NPT/15 mm BSPT	½" NPT/15 mm BSPT/GS	¾" NPT/20 mm BSPT/GS
MAX. PRESSION DE SERVICE	175 psi (1 200 kPa)	175 psi (1 200 kPa)	175 psi (1 200 kPa) cULus 250 psi (1 725 kPa)	175 psi (1 200 kPa)
NOUVELLE DÉSIGNATION DU GLOBE	GL2801	GL4201	–	–
GLOBE ÉQUIVALENT	–	–	GL5601	GL8101
COMPARABLE À	–	–	V2708, V2728	V3406, V3424

SPRINKLEURS ENCASTRÉS PENDANTS À RÉPONSE RAPIDE				
SIN	**V2801**	**V4201**	**V2762**	**V3702**
ORIENTATION	PENDANT	PENDANT	PENDANT	PENDANT
FACTEUR K[1]	2.8 Imp./4,0 S.I.	4.2 Imp./6,1 S.I.	5.6 Imp./8,1 S.I.	8.0 Imp./11,5 S.I.
RACCORDEMENT	½" NPT/15 mm BSPT	½" NPT/15 mm BSPT	½" NPT/15 mm BSPT/GS	¾" NPT/20 mm BSPT/GS
MAX. PRESSION DE SERVICE	175 psi (1 200 kPa)	175 psi (1 200 kPa)	175 psi (1 200 kPa) cULus 250 psi (1 725 kPa)	175 psi (1 200 kPa)
ROSACE	Encastré	Encastré	Encastré	Encastré
NOUVELLE DÉSIGNATION DU GLOBE	GL2801	GL4201		
GLOBE ÉQUIVALENT	–	–	GL5601	GL8101
COMPARABLE À	–	–	V2708, V2728	V3406, V3424

PROTECTIONS/BOUCLIERS DISPONIBLES					
SPRINKLEUR	**V28**	**V42**	**V27**	**V34**	**V37**
Debout			■	■	
Pendant			■	■	■

TOUJOURS SE REPORTER AUX ÉVENTUELLES NOTIFICATIONS À LA FIN DE CE DOCUMENT CONCERNANT L'INSTALLATION, LA MAINTENANCE OU L'ASSISTANCE RELATIVES AU PRODUIT.

© 2023 Victaulic Company. Tous droits réservés.

1.0 DESCRIPTION DU PRODUIT (SUITE)

CLÉS DISPONIBLES							
Sprinkleur	V56-2 encastré	Douille ouverte V56	V27-2 encastré	Douille ouverte V27	V34-2 encastré	Douille ouverte V34	Embout hexagonal 3/16
V2815 et V4215		■					
V2704			■	■			■
V3402						■	■
V2801 et V4201	■	■					
V2762			■	■			■
V3702			■	■			■

Essai hydrostatique en usine : 100 % @ 500 psi/3 447 kPa/34 bar
100 % @ 600 psi/4 137 kPa/41 bar

Mini. Pression de service : UL/FM : 7 psi/48 kPa/0,5 bar
5 psi/35 kPa/0,35 bar

Température nominale : Voir tableaux section 2.0

[1] Pour le facteur K quand la pression est exprimée en bar, la valeur S.I. doit être multipliée par 10,0.

2.0 CERTIFICATION/HOMOLOGATIONS

AUTORISATIONS/HOMOLOGATIONS DEBOUT				
SIN	V2815	V4215	V2704	V3402
Facteur K nominal système impérial	2.8	4.2	5.6	8.0
Facteur K nominal S.I.[2]	4,0	6,1	8,1	11,5
Orientation	DEBOUT	DEBOUT	DEBOUT	DEBOUT
Températures nominales en°F/°C homologuées				
cULus	135°F/57°C 155°F/68°C 175°F/79°C 200°F/93°C 286°F/141°C	135°F/57°C 155°F/68°C 175°F/79°C 200°F/93°C 286°F/141°C	135°F/57°C 155°F/68°C 175°F/79°C 200°F/93°C 286°F/141°C	135°F/57°C 155°F/68°C 175°F/79°C 200°F/93°C 286°F/141°C
FM	–	–	135°F/57°C 155°F/68°C 175°F/79°C 200°F/93°C 286°F/141°C	135°F/57°C 155°F/68°C 175°F/79°C 200°F/93°C 286°F/141°C
LPCB	–	–	135°F/57°C 155°F/68°C 175°F/79°C 200°F/93°C 286°F/141°C	135°F/57°C 155°F/68°C 175°F/79°C 200°F/93°C 286°F/141°C
CE	–	–	135°F/57°C 155°F/68°C 175°F/79°C 200°F/93°C 286°F/141°C	135°F/57°C 155°F/68°C 175°F/79°C 200°F/93°C 286°F/141°C
VdS	–	–	135°F/57°C 155°F/68°C 175°F/79°C 200°F/93°C 286°F/141°C	135°F/57°C 155°F/68°C 175°F/79°C 200°F/93°C 286°F/141°C
CCC K-ZSTZ	–	–	155°F/68°C 175°F/79°C 200°F/93°C 286°F/141°C	155°F/68°C 286°F/141°C

[2] Pour le facteur K quand la pression est exprimée en bar, la valeur S.I. doit être multipliée par 10.

REMARQUES

- Autorisations et homologations au moment de la mise sous presse.
- Quand le cULus est répertorié, les revêtements polyester et VC-250 sont répertoriés comme résistants à la corrosion (V3402 seulement avec VC-250)
- Quand le FM est homologué, le revêtement VC-250 est homologué comme résistant à la corrosion
- Acceptation de la ville de New York - Tous les sprinkleurs répertoriés UL et/ou homologués FM admissibles pour la ville de New York conformément à l'article 28-113 du Code administratif et au règlement de l'OTCR.

 © 2023 Victaulic Company. Tous droits réservés.

2.0 CERTIFICATIONS/HOMOLOGATIONS (SUITE)

AUTORISATIONS/HOMOLOGATIONS PENDANT				
SIN	**V2801**	**V4201**	**V2762**	**V3702**
Facteur K nominal système impérial	2.8	4.2	5.6	8.0
Facteur K nominal S.I.[2]	4,0	6,1	8,1	11,5
Orientation	PENDANT	PENDANT	PENDANT	PENDANT
Écusson	Affleurant/étendu	Affleurant/étendu	Affleurant/étendu	Affleurant/étendu
Températures nominales en°F/°C homologuées				
cULus	135°F/57°C 155°F/68°C 175°F/79°C 200°F/93°C 286°F/141°C	135°F/57°C 155°F/68°C 175°F/79°C 200°F/93°C 286°F/141°C	135°F/57°C 155°F/68°C 175°F/79°C 200°F/93°C 286°F/141°C	135°F/57°C 155°F/68°C 175°F/79°C 200°F/93°C 286°F/141°C
FM	–	–	135°F/57°C 155°F/68°C 175°F/79°C 200°F/93°C 286°F/141°C	135°F/57°C 155°F/68°C 175°F/79°C 200°F/93°C 286°F/141°C
LPCB	–	–	135°F/57°C 155°F/68°C 175°F/79°C 200°F/93°C 286°F/141°C	135°F/57°C 155°F/68°C 175°F/79°C 200°F/93°C 286°F/141°C
CE	–	–	135°F/57°C 155°F/68°C 175°F/79°C 200°F/93°C 286°F/141°C	135°F/57°C 155°F/68°C 175°F/79°C 200°F/93°C 286°F/141°C
VdS	–	–	135°F/57°C 155°F/68°C 175°F/79°C 200°F/93°C 286°F/141°C	135°F/57°C 155°F/68°C 175°F/79°C 200°F/93°C 286°F/141°C
CCC K-ZSTZ	–	–	155°F/68°C 175°F/79°C 200°F/93°C 286°F/141°C	155°F/68°C 175°F/79°C 200°F/93°C 286°F/141°C

[2] Pour le facteur K quand la pression est exprimée en bar, la valeur S.I. doit être multipliée par 10.

REMARQUES

- Listings et homologations au moment de la mise sous presse.
- Quand le cULus est répertorié, les revêtements polyester et VC-250 sont répertoriés comme résistants à la corrosion (V3402 seulement avec VC-250)
- Quand le FM est homologué, le revêtement VC-250 est homologué comme résistant à la corrosion
- Acceptation de la ville de New York - Tous les sprinkleurs répertoriés UL et/ou homologués FM admissibles pour la ville de New York conformément à l'article 28-113 du Code administratif et au règlement de l'OTCR.

 © 2023 Victaulic Company. Tous droits réservés.

2.0 CERTIFICATIONS/HOMOLOGATIONS (SUITE)

AUTORISATIONS/HOMOLOGATIONS ENCASTRÉ PENDANT				
SIN	**V2801**	**V4201**	**V2762**	**V3702**
Facteur K nominal système impérial	2.8	4.2	5.6	8.0
Facteur K nominal S.I.[2]	4,0	6,1	8,1	11,5
Orientation	PENDANT	PENDANT	PENDANT	PENDANT
Écusson	Encastré	Encastré	Encastré	Encastré
Températures nominales en °F/°C homologuées				
cULus	135°F/57°C 155°F/68°C 175°F/79°C 200°F/93°C 286°F/141°C	135°F/57°C 155°F/68°C 175°F/79°C 200°F/93°C 286°F/141°C	135°F/57°C 155°F/68°C 175°F/79°C 200°F/93°C 286°F/141°C	135°F/57°C 155°F/68°C 175°F/79°C 200°F/93°C 286°F/141°C
FM	–	–	135°F/57°C 155°F/68°C 175°F/79°C 200°F/93°C 286°F/141°C	135°F/57°C 155°F/68°C 175°F/79°C 200°F/93°C 286°F/141°C
LPCB	–	–	135°F/57°C 155°F/68°C 175°F/79°C 200°F/93°C 286°F/141°C	135°F/57°C 155°F/68°C 175°F/79°C 200°F/93°C 286°F/141°C
CE	–	–	135°F/57°C 155°F/68°C 175°F/79°C 200°F/93°C 286°F/141°C	135°F/57°C 155°F/68°C 175°F/79°C 200°F/93°C 286°F/141°C
VdS	–	–	135°F/57°C 155°F/68°C 175°F/79°C 200°F/93°C 286°F/141°C	135°F/57°C 155°F/68°C 175°F/79°C 200°F/93°C 286°F/141°C
CCC K-ZSTX	–	–	155°F/68°C 175°F/79°C 200°F/93°C 286°F/141°C	155°F/68°C 175°F/79°C 200°F/93°C 286°F/141°C

[2] Pour le facteur K quand la pression est exprimée en bar, la valeur S.I. doit être multipliée par 10.

REMARQUES

- Listings et homologations au moment de la mise sous presse.
- Quand le cULus est répertorié, les revêtements polyester et VC-250 sont répertoriés comme résistants à la corrosion (V3402 seulement avec VC-250)
- Quand le FM est homologué, le revêtement VC-250 est homologué comme résistant à la corrosion
- Acceptation de la ville de New York - Tous les sprinkleurs répertoriés UL et/ou homologués FM admissibles pour la ville de Nex York conformément à l'article 28-113 du Code administratif et au règlement de l'OTCR.

 © 2023 Victaulic Company. Tous droits réservés.

3.0 SPÉCIFICATIONS – MATÉRIAUX

Déflecteur : Bronze

Diamètre nominal d'ampoule : 3,0 mm

Vis de compression : Bronze

Bouchon : Bronze

Joint à ressort : Alliage de nickel-béryllium revêtu de PTFE

Cadre : Laiton

Ressort d'éjection : Acier inoxydable

Clé de montage : Fonte ductile

Finitions du cadre du sprinkleur :

- Laiton naturel
- Chromé
- Peinture polyester blanche[3,4]
- Peinture polyester noire mate[3, 4]
- Peinture polyester personnalisée[3,4]
- VC-250[5]

3 Non disponible sur le pendant de style de niveau intermédiaire.

4 Homologué UL pour la résistance à la corrosion.

5 Répertorié UL et homologué FM pour la résistance à la corrosion.

REMARQUE

- Rosaces résistantes aux intempéries disponibles sur demande.
- Pour les coffrets et autres accessoires, consulter la fiche séparée.

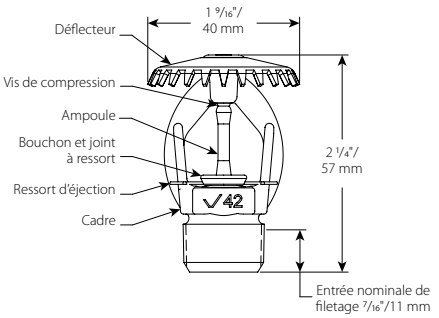

V2815, V4215

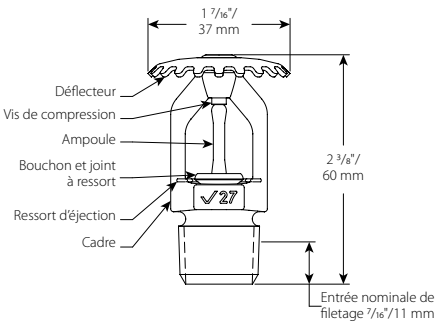

V2704

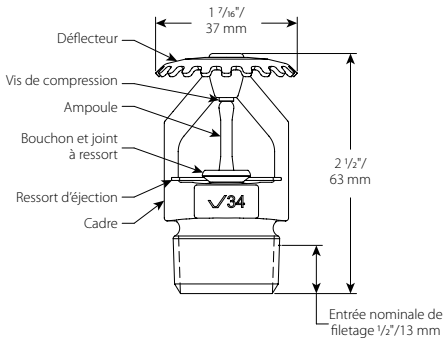

V3402

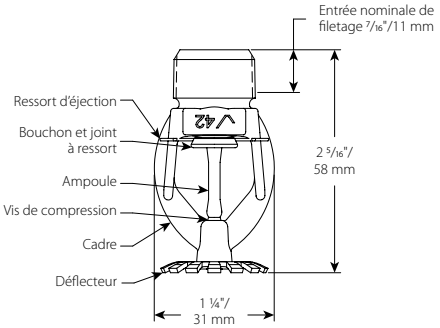

V2801, V4201

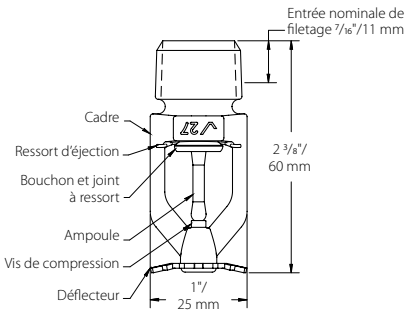

V2762

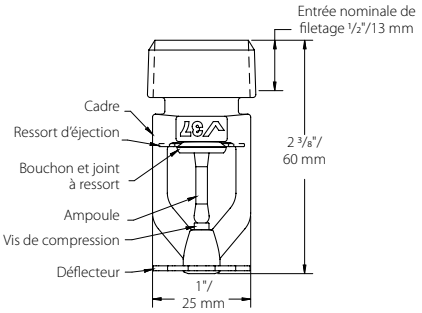

V3702

 © 2023 Victaulic Company. Tous droits réservés.

4.0 DIMENSIONS

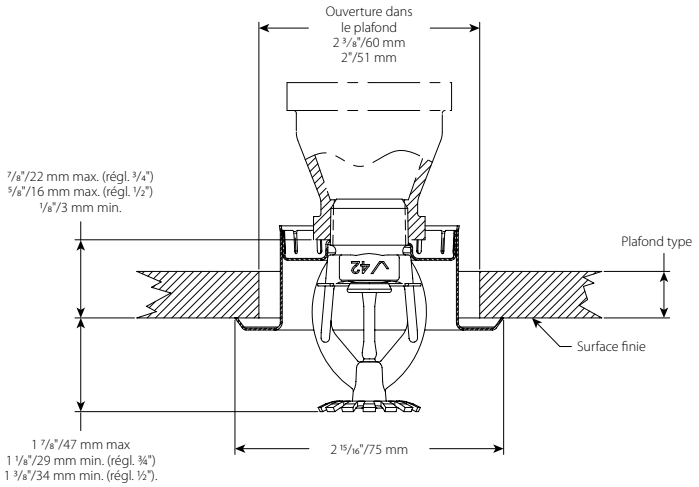

V2801, V4201

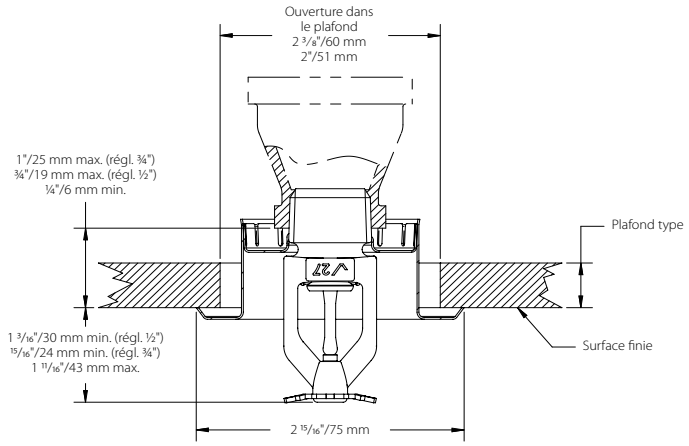

V2762

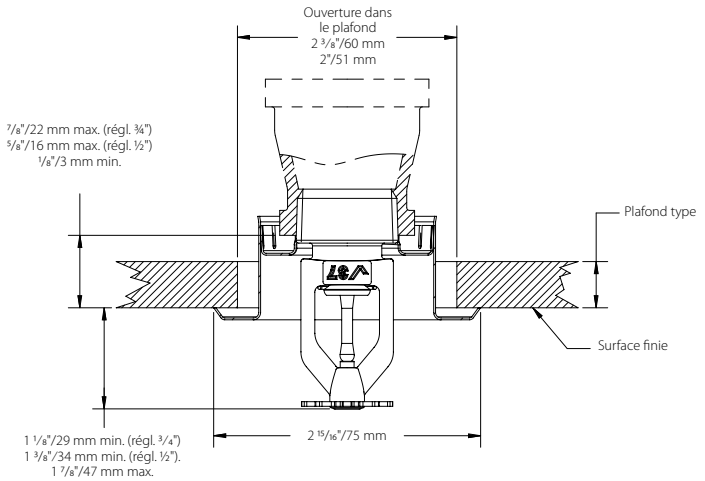

V3702

 © 2023 Victaulic Company. Tous droits réservés.

5.0 PERFORMANCES

Les sprinkleurs doivent être installés et conçus selon la NFPA, les fiches techniques FM ou tout autre norme locale.

6.0 NOTIFICATIONS

⚠ AVERTISSEMENT

- **Ne jamais installer des produits Victaulic avant d'avoir lu et compris toutes les instructions.**
- **Toujours vérifier que le système de tuyauterie est complètement dépressurisé et vidangé avant de procéder à l'installation, à la dépose, au réglage ou à la maintenance de tout produit Victaulic.**
- **Porter des lunettes de sécurité, un casque et des chaussures de sécurité.**

Le non-respect de ces consignes peut provoquer des blessures graves, voire mortelles, ainsi que des dommages matériels.

- **Ces produits ne doivent être utilisés que sur les systèmes de protection incendie conçus et montés conformément aux normes en vigueur de la National Fire Protection Association (NFPA 13, 13D, 13R, etc.) ou autres normes équivalentes, conformément aux codes du bâtiment et de prévention des incendies. Ces normes et ces codes contiennent des informations importantes relatives à la protection des systèmes contre le gel, la corrosion, les dommages mécaniques, etc.**
- **L'installateur doit bien comprendre à quoi ce produit va servir et la raison pour laquelle il a été indiqué pour l'application en question.**
- **L'installateur doit bien comprendre les normes de sécurité en vigueur dans le secteur et les éventuelles conséquences d'une installation incorrecte du produit.**
- **Il incombe au concepteur du système de vérifier que les matériaux sont adaptés aux liquides destinés à circuler dans le système de tuyauterie et à l'environnement extérieur.**
- **Le prescripteur du matériau doit évaluer les effets de la composition chimique, du niveau de pH, de la température de fonctionnement, des niveaux de chlorure et d'oxygène, ainsi que du débit sur les matériaux, afin de vérifier que la durée de vie du système est acceptable par rapport à l'utilisation envisagée.**

Le non-respect des conditions d'installation et des normes et codes locaux et nationaux peut compromettre l'intégrité du système ou entraîner une défaillance du système, avec pour conséquence des blessures graves voire mortelles et des dégâts matériels.

7.0 DOCUMENTATION DE RÉFÉRENCE

Températures nominales : Toutes les ampoules sont conçues pour des températures de –67 °F/–55 °C à celles indiquées dans le tableau ci-dessous.

I-40 : Instructions d'installation et de maintenance des sprinkleurs automatiques FireLock™ de Victaulic

I-V9 : instructions d'installation du collier pour sprinkleurs FireLock™ IGS™ Installation-Ready™ Style V9 de Victaulic

Responsabilité de l'utilisateur quant au choix et à l'adéquation des produits
Chaque utilisateur assume la responsabilité finale de déterminer l'adéquation des produits Victaulic avec un usage en particulier, dans le respect des normes du secteur et des spécifications du projet, ainsi que des consignes d'utilisation, de maintenance, de sécurité et d'avertissement de Victaulic. Aucune information contenue dans les présentes, ni aucun autre document ou recommandation, conseil ou opinion exprimés verbalement par tout employé Victaulic ne seront réputés modifier, changer, remplacer ou annuler toute clause des Conditions générales de vente standard et du guide d'installation de Victaulic ou de la présente clause d'exonération de responsabilité.

Droits de propriété intellectuelle
Aucune affirmation contenue dans les présentes quant à une utilisation possible ou suggérée de tous matériaux, produits, services ou concepts ne représente, ni ne doit être interprétée comme un octroi de licence en vertu de tous brevet ou droit de propriété intellectuelle détenus par Victaulic ou l'une quelconque de ses succursales ou filiales et portant sur lesdits concepts ou utilisations, ni comme une recommandation pour l'utilisation desdits matériaux, produits, services ou concepts en violation de tout brevet ou autre droit de propriété intellectuelle. Les termes « breveté(e-s) » ou « en attente de brevet » se rapportent à des concepts ou modèles déposés, ou bien à des demandes de brevet relatives aux produits et/ou méthodes d'utilisation, enregistrés aux États-Unis et/ou dans d'autres pays.

Remarque
Ce produit sera fabriqué par Victaulic ou selon ses spécifications. Tous les produits doivent être installés conformément aux instructions d'installation et de montage Victaulic en vigueur. Victaulic se réserve le droit de modifier les spécifications, la conception et l'équipement standard de ses produits, sans préavis ni obligation de sa part.

Installation
Toujours se reporter au manuel d'installation Victaulic ou aux instructions d'installation correspondant au produit à installer. Des manuels contenant toutes les données d'installation et de montage sont fournis avec chacun des produits Victaulic et sont disponibles au format PDF sur notre site www.victaulic.com.

Garantie
Voir la section Garantie de l'actuelle liste de prix ou contacter Victaulic pour plus de précisions.

Marques commerciales
Victaulic et toutes les autres marques Victaulic sont des marques commerciales ou des marques déposées de la compagnie Victaulic et/ou de ses filiales, aux États-Unis et/ou dans d'autres pays.

 © 2023 Victaulic Company. Tous droits réservés.