Victaulic® FireLock™ Sprinkler der Serie FL-QR Standardabdeckung, schnell ansprechend stehend, hängend und zurückgesetzt hängend K2.8 (4,0), K4.2 (6,1), K5.6 (8,1), K8.0 (11,5)

41.01-EUR-AP-GER

1.0 PRODUKTBESCHREIBUNG

SCHNELL ANSPRECHENDE STEHENDE SPRINKLER				
SIN	**V2815**	**V4215**	**V2704**	**V3402**
AUSRICHTUNG	STEHEND	STEHEND	STEHEND	STEHEND
K-FAKTOR[1]	2.8 US/4,0 S.I.	4.2 US/6,1 S.I.	5.6 US/8,1 S.I.	8.0 US/11,5 S.I.
ANSCHLUSS	½" NPT/15 mm BSPT	½" NPT/15 mm BSPT	½" NPT/15 mm BSPT/IGS	¾" NPT20 mm BSPT/IGS
MAX. BETRIEBSDRUCK	175 psi (1200 kPa)	175 psi (1200 kPa)	175 psi (1200 kPa) cULus 250 psi (1725 kPa)	175 psi (1200 kPa)
GLOBE-UMBENENNUNG	GL2815	GL4215	–	–
GLOBE-ÄQUIVALENT	–	–	GL5615	GL8118

SCHNELL ANSPRECHENDE HÄNGENDE SPRINKLER				
SIN	**V2801**	**V4201**	**V2762**	**V3702**
AUSRICHTUNG	HÄNGEND	HÄNGEND	HÄNGEND	HÄNGEND
K-FAKTOR[1]	2.8 US/4,0 S.I.	4.2 US/6,1 S.I.	5.6 US/8,1 S.I.	8.0 US/11,5 S.I.
ANSCHLUSS	½" NPT/15 mm BSPT	½" NPT/15 mm BSPT	½" NPT/15 mm BSPT/IGS	¾" NPT/20 mm BSPT/IGS
MAX. BETRIEBSDRUCK	175 psi (1200 kPa)	175 psi (1200 kPa)	175 psi (1200 kPa) cULus 300 psi (2070 kPa)	175 psi (1200 kPa)
GLOBE-UMBENENNUNG	GL2801	GL4201	–	–
GLOBE-ÄQUIVALENT	–	–	GL5601	GL8101
VERGLEICHBAR MIT	–	–	V2708, V2728	V3406, V3424

SCHNELL ANSPRECHENDE ZURÜCKGESETZT HÄNGENDE SPRINKLER				
SIN	**V2801**	**V4201**	**V2762**	**V3702**
AUSRICHTUNG	HÄNGEND	HÄNGEND	HÄNGEND	HÄNGEND
K-FAKTOR[1]	2.8 US/4,0 S.I.	4.2 US/6,1 S.I.	5.6 US/8,1 S.I.	8.0 US/11,5 S.I.
ANSCHLUSS	½" NPT/15 mm BSPT	½" NPT/15 mm BSPT	½" NPT/15 mm BSPT/IGS	¾" NPT/20 mm BSPT/IGS
MAX. BETRIEBSDRUCK	175 psi (1200 kPa)	175 psi (1200 kPa)	175 psi (1200 kPa) cULus 300 psi (2070 kPa)	175 psi (1200 kPa)
ABDECKUNG	Zurückgesetzt	Zurückgesetzt	Zurückgesetzt	Zurückgesetzt
GLOBE-UMBENENNUNG	GL2801	GL4201		
GLOBE-ÄQUIVALENT	–	–	GL5601	GL8101
VERGLEICHBAR MIT	–	–	V2708, V2728	V3406, V3424

ERHÄLTLICHE SCHUTZVORRICHTUNGEN/ABSCHIRMUNGEN					
SPRINKLER	**V28**	**V42**	**V27**	**V34**	**V37**
Stehend			■	■	
Hängend			■	■	■

BEZIEHEN SIE SICH HINSICHTLICH DER INSTALLATION UND WARTUNG VON PRODUKTEN SOWIE DES SUPPORTS IMMER AUF DIE ANMERKUNGEN AM ENDE DIESES DOKUMENTS.

© 2023 Victaulic Company. Alle Rechte vorbehalten.

1.0 PRODUKTBESCHREIBUNG (FORTSETZUNG)

VERFÜGBARE SCHLÜSSEL							
Sprinkler	V56-2 Zurückgesetzt	V56 Gabelschlüssel	V27-2 zurückgesetzt	V27 Gabelschlüssel	V34-2 zurückgesetzt	V34 Gabelschlüssel	3/16 Sechskant-Bit
V2815 und V4215		■					
V2704			■	■			■
V3402						■	■
V2801 und V4201	■	■					
V2762			■	■			■
V3702			■	■			■

Vom Werk durchgeführte hydrostatische Prüfung: 100 % bei 500 psi/3447 kPa/34 bar
100 % bei 600 psi/4137 kPa/41 bar

Min. Betriebsdruck: UL/FM: 7 psi/48 kPa/0,5 bar
VdS: 5 psi/35 kPa/0,35 bar

Auslösetemperaturen: Siehe Tabellen in Abschnitt 2.0

[1] Für den K-Faktor die SI-Einheiten mit 10,0 multiplizieren, wenn der Druck in Bar gemessen wird.

2.0 ZERTIFIZIERUNGEN/ZULASSUNGEN

ZULASSUNGEN FÜR STEHENDE SPRINKLER				
SIN	V2815	V4215	V2704	V3402
Nomineller K-Faktor, US	2.8	4.2	5.6	8.0
Nomineller K-Faktor, S.I.[2]	4,0	6,1	8,1	11,5
Ausrichtung	STEHEND	STEHEND	STEHEND	STEHEND
Auslösetemperaturen gemäß Zulassungen in°F/°C				
cULus	135°F/57°C 155°F/68°C 175°F/79°C 200°F/93°C 286°F/141°C	135°F/57°C 155°F/68°C 175°F/79°C 200°F/93°C 286°F/141°C	135°F/57°C 155°F/68°C 175°F/79°C 200°F/93°C 286°F/141°C	135°F/57°C 155°F/68°C 175°F/79°C 200°F/93°C 286°F/141°C
FM	–	–	135°F/57°C 155°F/68°C 175°F/79°C 200°F/93°C 286°F/141°C	135°F/57°C 155°F/68°C 175°F/79°C 200°F/93°C 286°F/141°C
LPCB	–	–	135°F/57°C 155°F/68°C 175°F/79°C 200°F/93°C 286°F/141°C	135°F/57°C 155°F/68°C 175°F/79°C 200°F/93°C 286°F/141°C
CE	–	–	135°F/57°C 155°F/68°C 175°F/79°C 200°F/93°C 286°F/141°C	135°F/57°C 155°F/68°C 175°F/79°C 200°F/93°C 286°F/141°C
VdS	–	–	135°F/57°C 155°F/68°C 175°F/79°C 200°F/93°C 286°F/141°C	135°F/57°C 155°F/68°C 175°F/79°C 200°F/93°C 286°F/141°C
CCC K-ZSTZ	–	–	155°F/68°C 175°F/79°C 200°F/93°C 286°F/141°C	155°F/68°C 286°F/141°C

[2] Für den K-Faktor die SI-Einheiten mit 10 multiplizieren, wenn der Druck in Bar gemessen wird.

HINWEISE

- Zulassungen zum Zeitpunkt der Drucklegung.
- Sofern cULus aufgelistet, sind Polyester- und VC-250-Beschichtungen als korrosionsbeständig gelistet
- Sofern FM-zugelassen, VC-250-Beschichtung als korrosionsbeständig zugelassen
- New York City-Zulassung – Alle Sprinkler mit UL- und/oder FM-Zulassung sind für NYC gemäß Abschnitt 28-113 des Verwaltungsgesetzes und der OTCR-Regel zulässig.

 © 2023 Victaulic Company. Alle Rechte vorbehalten.

2.0 ZERTIFIZIERUNGEN/ZULASSUNGEN (FORTSETZUNG)

ZULASSUNGEN FÜR HÄNGENDE SPRINKLER				
SIN	**V2801**	**V4201**	**V2762**	**V3702**
Nomineller K-Faktor, US	2.8	4.2	5.6	8.0
Nomineller K-Faktor, S.I.[2]	4,0	6,1	8,1	11,5
Ausrichtung	HÄNGEND	HÄNGEND	HÄNGEND	HÄNGEND
Abdeckung	Bündig/Geöffnet	Bündig/Geöffnet	Bündig/Geöffnet	Bündig/Geöffnet
Auslösetemperaturen gemäß Zulassungen in°F/°C				
cULus	135°F/57°C 155°F/68°C 175°F/79°C 200°F/93°C 286°F/141°C	135°F/57°C 155°F/68°C 175°F/79°C 200°F/93°C 286°F/141°C	135°F/57°C 155°F/68°C 175°F/79°C 200°F/93°C 286°F/141°C	135°F/57°C 155°F/68°C 175°F/79°C 200°F/93°C 286°F/141°C
FM	–	–	135°F/57°C 155°F/68°C 175°F/79°C 200°F/93°C 286°F/141°C	135°F/57°C 155°F/68°C 175°F/79°C 200°F/93°C 286°F/141°C
LPCB	–	–	135°F/57°C 155°F/68°C 175°F/79°C 200°F/93°C 286°F/141°C	135°F/57°C 155°F/68°C 175°F/79°C 200°F/93°C 286°F/141°C
CE	–	–	135°F/57°C 155°F/68°C 175°F/79°C 200°F/93°C 286°F/141°C	135°F/57°C 155°F/68°C 175°F/79°C 200°F/93°C 286°F/141°C
VdS	–	–	135°F/57°C 155°F/68°C 175°F/79°C 200°F/93°C 286°F/141°C	135°F/57°C 155°F/68°C 175°F/79°C 200°F/93°C 286°F/141°C
CCC K-ZSTZ	–	–	155°F/68°C 175°F/79°C 200°F/93°C 286°F/141°C	155°F/68°C 175°F/79°C 200°F/93°C 286°F/141°C

[2] Für den K-Faktor die SI-Einheiten mit 10 multiplizieren, wenn der Druck in Bar gemessen wird.

HINWEISE

- Zulassungen zum Zeitpunkt der Drucklegung.
- Sofern cULus aufgelistet, sind Polyester- und VC-250-Beschichtungen als korrosionsbeständig gelistet
- Sofern FM-zugelassen, VC-250-Beschichtung als korrosionsbeständig zugelassen
- New York City-Zulassung – Alle Sprinkler mit UL- und/oder FM-Zulassung sind für NYC gemäß Abschnitt 28-113 des Verwaltungsgesetzes und der OTCR-Regel zulässig.

 © 2023 Victaulic Company. Alle Rechte vorbehalten.

2.0 ZERTIFIZIERUNGEN/ZULASSUNGEN (FORTSETZUNG)

ZURÜCKGESETZT STEHEND GENEHMIGUNGEN/ZULASSUNGEN				
SIN	**V2801**	**V4201**	**V2762**	**V3702**
Nomineller K-Faktor, US	2.8	4.2	5.6	8.0
Nomineller K-Faktor, S.I.[2]	4,0	6,1	8,1	11,5
Ausrichtung	HÄNGEND	HÄNGEND	HÄNGEND	HÄNGEND
Abdeckung	Zurückgesetzt	Zurückgesetzt	Zurückgesetzt	Zurückgesetzt
Auslösetemperaturen gemäß Zulassungen in °F/°C				
cULus	135°F/57°C 155°F/68°C 175°F/79°C 200°F/93°C 286°F/141°C	135°F/57°C 155°F/68°C 175°F/79°C 200°F/93°C 286°F/141°C	135°F/57°C 155°F/68°C 175°F/79°C 200°F/93°C 286°F/141°C	135°F/57°C 155°F/68°C 175°F/79°C 200°F/93°C 286°F/141°C
FM	–	–	135°F/57°C 155°F/68°C 175°F/79°C 200°F/93°C 286°F/141°C	135°F/57°C 155°F/68°C 175°F/79°C 200°F/93°C 286°F/141°C
LPCB	–	–	135°F/57°C 155°F/68°C 175°F/79°C 200°F/93°C 286°F/141°C	135°F/57°C 155°F/68°C 175°F/79°C 200°F/93°C 286°F/141°C
CE	–	–	135°F/57°C 155°F/68°C 175°F/79°C 200°F/93°C 286°F/141°C	135°F/57°C 155°F/68°C 175°F/79°C 200°F/93°C 286°F/141°C
VdS	–	–	135°F/57°C 155°F/68°C 175°F/79°C 200°F/93°C 286°F/141°C	135°F/57°C 155°F/68°C 175°F/79°C 200°F/93°C 286°F/141°C
CCC K-ZSTZ	–	–	155°F/68°C 175°F/79°C 200°F/93°C 286°F/141°C	155°F/68°C 175°F/79°C 200°F/93°C 286°F/141°C

[2] Für den K-Faktor die SI-Einheiten mit 10 multiplizieren, wenn der Druck in Bar gemessen wird.

HINWEISE

- Zulassungen zum Zeitpunkt der Drucklegung.
- Sofern cULus aufgelistet, sind Polyester- und VC-250-Beschichtungen als korrosionsbeständig gelistet
- Sofern FM-zugelassen, VC-250-Beschichtung als korrosionsbeständig zugelassen
- New York City-Zulassung – Alle Sprinkler mit UL- und/oder FM-Zulassung sind für NYC gemäß Abschnitt 28-113 des Verwaltungsgesetzes und der OTCR-Regel zulässig.

 © 2023 Victaulic Company. Alle Rechte vorbehalten.

3.0 SPEZIFIKATIONEN – MATERIAL

Sprühteller: Bronze

Nenndurchmesser der Ampulle: 3,0 mm

Kompressionsschraube: Bronze

Dichtkappe: Bronze

Federdichtung: PTFE-beschichtete Beryllium-Nickel-Legierung

Rahmen: Messing

Sicherungsfeder: Edelstahl

Montageschlüssel: Kugelgraphitguss

Sprinklerrahmenausführungen:

- Klares Messing
- Verchromt
- Weiß Polyester-lackiert[3, 4]
- Mattschwarz Polyester-lackiert[3, 4]
- Speziell lackierter Polyester[3, 4]
- VC-250[5]

3 Nicht erhältlich für mittlere Stufe hängend.

4 UL-Zulassung für Korrosionsbeständigkeit.

5 UL- und FM-Zulassung für Korrosionsbeständigkeit.

HINWEIS

- Wetterfeste Abdeckung auf Anfrage erhältlich.
- Für Schränke und anderes Zubehör siehe separates Datenblatt.

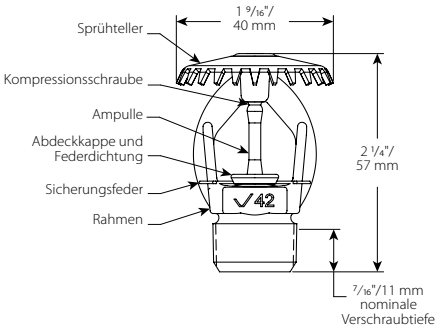

V2815, V4215

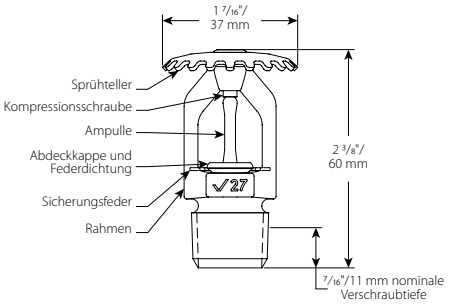

V2704

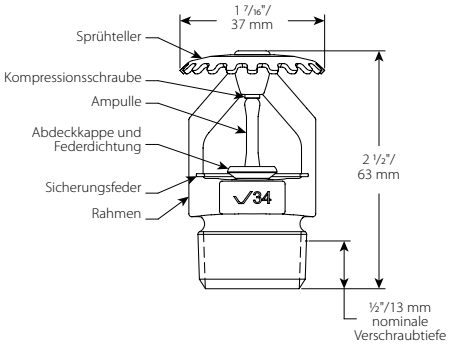

V3402

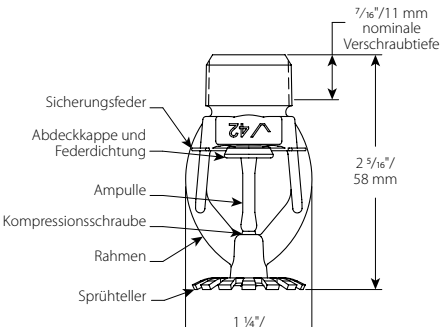

V2801, V4201

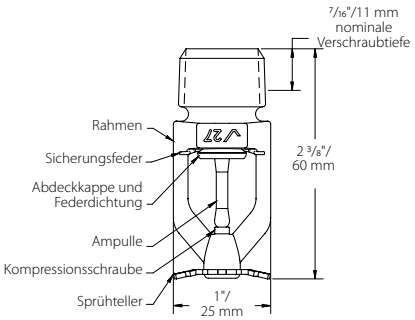

V2762

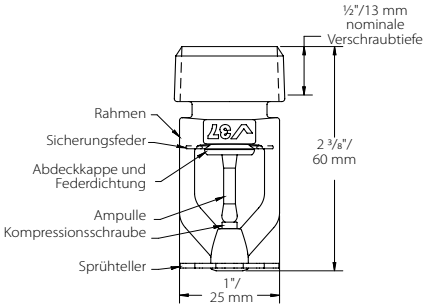

V3702

 © 2023 Victaulic Company. Alle Rechte vorbehalten.

4.0 ABMESSUNGEN

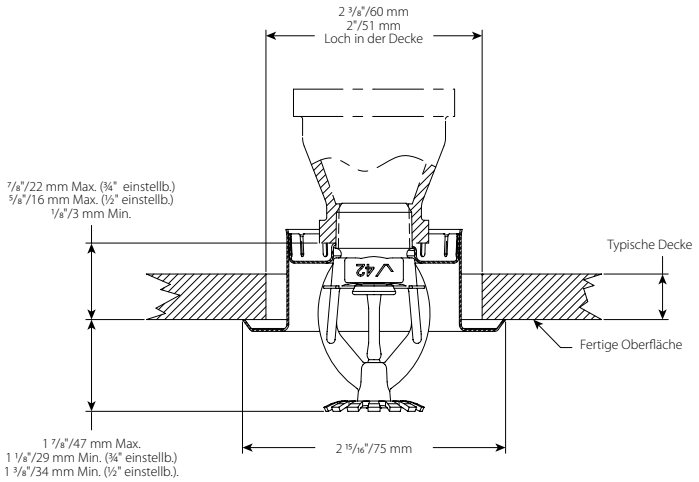

V2801, V4201

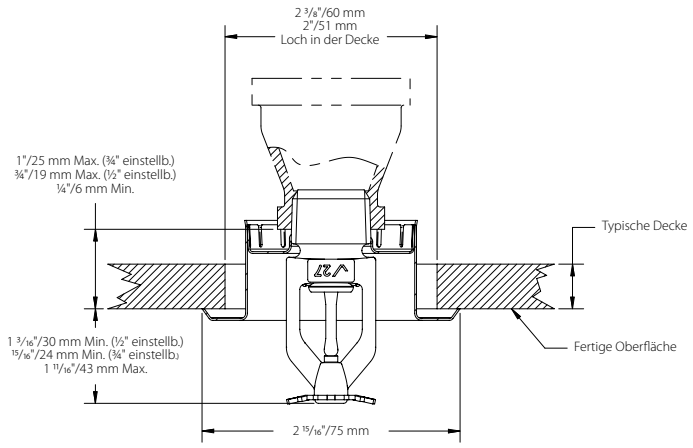

V2762

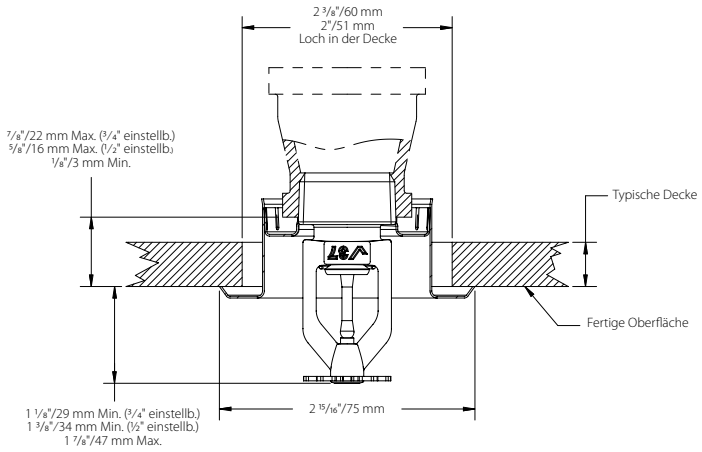

V3702

 © 2023 Victaulic Company. Alle Rechte vorbehalten.

5.0 LEISTUNG

Die Sprinkler müssen gemäß NFPA, FM-Datenblättern oder geltenden lokalen Normen installiert und konzipiert werden.

6.0 ANMERKUNGEN

⚠ ACHTUNG

- **Lesen Sie alle Anweisungen sorgfältig durch, bevor Sie mit der Installation von Victaulic Produkten beginnen.**
- **Vergewissern Sie sich unmittelbar vor Installation, Ausbau, Einstellung oder Wartung von Victaulic Produkten immer, dass das Rohrleitungssystem vollständig drucklos gemacht und entleert wurde.**
- **Tragen Sie eine Schutzbrille, einen Schutzhelm und Sicherheitsschuhe.**

Bei Nichtbeachtung dieser Anweisungen kann es zu tödlichen oder schweren Verletzungen und Sachschäden kommen.

- **Diese Produkte dürfen nur in Brandschutzsystemen eingesetzt werden, die entsprechend den derzeit geltenden Normen der National Fire Protection Association (NFPA 13, 13D, 13R, etc.) oder gleichwertigen Normen und in Übereinstimmung mit den maßgeblichen Gebäude- und Brandschutzvorschriften ausgelegt und installiert werden. Diese Normen und Vorschriften enthalten wichtige Informationen zum Schutz der Systeme vor Temperaturen unter dem Gefrierpunkt, Korrosion, mechanischer Beschädigung usw.**
- **Der Monteur muss die Verwendung dieses Produkts verstehen und wissen, warum es für die spezifische Anwendung spezifiziert wurde.**
- **Der Monteur muss die branchenüblichen Sicherheitsnormen und die möglichen Folgen einer unsachgemäßen Montage des Produkts verstehen.**
- **Es liegt in der Verantwortung des Anlagenplaners sicherzustellen, dass die Materialien für das im Rohrleitungssystem und in der externen Umgebung zur Verwendung vorgesehene flüssige Medium geeignet sind.**
- **Die Auswirkungen der chemischen Zusammensetzung, des pH-Werts, der Betriebstemperatur, des Chlorid- und des Sauerstoffgehalts sowie der Durchflussmenge auf die Materialien müssen vom Materialplaner evaluiert werden, um sicherzustellen, dass die Lebensdauer des Systems für die beabsichtigte Anwendung akzeptabel ist.**

Wenn die Montageanforderungen und die maßgeblichen örtlichen und nationalen Vorschriften und Normen nicht beachtet werden, kann dadurch die Integrität des Systems beeinträchtigt oder ein Ausfall des Systems verursacht werden, wodurch es zu tödlichen oder schweren Verletzungen und Sachschäden kommen kann.

7.0 REFERENZMATERIALIEN

Auslösetemperaturen: Alle Ampullen sind von –67 °F/–55 °C bis zu den in der nachfolgenden Tabelle angegebenen Auslösetemperaturen zugelassen.

I-40: Automatische Victaulic® FireLock™ Sprinkler/Montage- und Wartungsanleitung

I-V9: Victaulic® FireLock™ IGS™ Installation-Ready™ Sprinklerkupplung Typ V9/Montageanleitung

Verantwortlichkeit des Benutzers für die Auswahl und Eignung von Produkten
Die letztendliche Verantwortung hinsichtlich der Entscheidung in Bezug auf die Eignung eines der Produkte von Victaulic für eine bestimmte Endanwendung trägt der Nutzer. Diese Entscheidung muss gemäß den in der Branche geltenden Normen und den Projektspezifikationen sowie der Leistungsbeschreibung, der Wartungsanleitung und den Sicherheits- und Warnhinweisen von Victaulic getroffen werden. Keiner der Inhalte dieses oder eines anderen Dokuments, noch mündlich erteilte Empfehlungen, Beratungen oder Meinungen eines Mitarbeiters von Victaulic ändern, ersetzen oder machen die Bestimmungen der Standardverkaufsbedingungen, der Montageanleitung oder dieses Haftungsausschlusses der Firma Victaulic ungültig.

Rechte des geistigen Eigentums
Keine der hierin enthaltenen Aussagen über eine mögliche oder vorgeschlagene Verwendung eines Materials, Produkts, einer Dienstleistung oder eines Designs ist als Erteilung einer Lizenz im Rahmen eines Patents oder eines anderen geistigen Eigentumsrechts von Victaulic oder einer seiner Tochtergesellschaften oder verbundenen Unternehmen, das eine solche Verwendung oder ein solches Design abdeckt, oder als Empfehlung für die Verwendung eines solchen Materials, Produkts, einer Dienstleistung oder eines Designs bei der Verletzung eines Patents oder eines anderen geistigen Eigentumsrechts gedacht oder sollte so ausgelegt werden. Die Begriffe „patentiert“ oder „zum Patent angemeldet“ beziehen sich auf Design- oder Gebrauchsmuster oder Patentanmeldungen für Artikel und/oder Methoden der Verwendung in den Vereinigten Staaten und/oder anderen Ländern.

Hinweis
Dieses Produkt muss von Victaulic oder gemäß den Spezifikationen von Victaulic gefertigt werden. Alle Produkte sind gemäß der aktuellen Victaulic Installations-/Montageanleitung zu installieren. Victaulic behält sich das Recht vor, Produktspezifikationen, Designs und Standardausstattungen ohne Vorankündigung zu ändern, ohne dass dadurch Verpflichtungen entstehen.

Installation
Beziehen Sie sich immer auf das Victaulic Montagehandbuch oder die Montageanleitung für das jeweilige Produkt. Mit jeder Lieferung von Victaulic Produkten werden Handbücher mitgeliefert, die vollständige Installations- und Montagedaten enthalten und im PDF-Format auf unserer Website unter www.victaulic.com verfügbar sind.

Garantie
Konsultieren Sie den Garantieabschnitt in der aktuellen Preisliste oder wenden Sie sich für weitere Informationen an Victaulic.

Marken
Victaulic und alle anderen Victaulic Marken sind Markenzeichen oder eingetragene Markenzeichen der Firma Victaulic und/oder ihrer verbundenen Unternehmen in den USA und/oder anderen Ländern.

 © 2023 Victaulic Company. Alle Rechte vorbehalten.