Victaulic® FireLock Modello FL-QR/EUR
Copertura standard, Sprinkler a sospensione europei a risposta rapida, K5.6 (8,1)

41.03-ITA

1.0 DESCRIZIONE DEL PRODOTTO

SPRINKLER A SOSPENSIONE NASCOSTA A RISPOSTA RAPIDA			
SIN	**V5606**	**V3802**	**V3808**
ORIENTAMENTO	A sospensione a scomparsa	A sospensione a scomparsa	A sospensione a scomparsa
K-FACTOR[1]	5.6 Imp./8,1 S.I.	5.6 Imp./8,1 S.I.	5.6 Imp./8,1 S.I.
CONNESSIONE	½" NPT/15 mm BSPT	½" NPT/15 mm BSPT	½" NPT/15 mm BSPT
MAX. PRESSIONE DI ESERCIZIO	175 psi (1200 kPa)	175 psi (1200 kPa)	300 psi (2068 kPa)
ROSETTA	A scomparsa	A scomparsa	A scomparsa
RIDESIGNAZIONE DEL GLOBO	GL5606	–	–
GLOBO EQUIVALENTE	–	GL5604	GL5605

ATTREZZI DISPONIBILI			
SPRINKLER	**1" ADJ a scomparsa**	**V38 a scomparsa**	**V38 a scomparsa**
PENDENTE	■	■	■

GUARNIZIONE CAMERA BIANCA			
SPRINKLER	**1" ADJ a scomparsa**	**V38 a scomparsa**	**V38 a scomparsa**
PENDENTE		■	■

Test idrostatico in fabbrica: 100% a 500 psi/3447 kPa/34 bar

Min. Pressione d'esercizio: UL/FM: 7psi/48 kPa/0,5 bar

Valori nominali di temperatura: Vedere le tabelle nella sezione 2.0

[1] Per il fattore K, quando la pressione viene misurata in bar, moltiplicare le unità del S.I. per 10,0.

[2] V3802 e V3808 sono certificati come Risposta standard se installati utilizzando una piastra di copertura con guarnizione per camere bianche.

PER L'INSTALLAZIONE, LA MANUTENZIONE O L'ASSISTENZA, FARE SEMPRE RIFERIMENTO ALLE NOTIFICHE RIPORTATE AL TERMINE DI QUESTO DOCUMENTO.

 © 2023 Victaulic Company. Tutti i diritti riservati.

2.0 CERTIFICATION/LISTINGS

LPS 1186: Numero 3.1
Cert/LPCB Rif. 104b/06

APPROVAZIONI/CERTIFICAZIONI:					
SIN	**V5606**	**Piastra di copertura**	**V3802**	**V3808**	**Piastra di copertura**
Fattore K nominale Imperiale	5.6	–	5.6	5.6	–
Fattore K nominale S.I.[2]	8,1	–	8,1	8,1	–
Orientamento	Pendente	–	Pendente	Pendente	–
Rosetta	A scomparsa	–	A scomparsa	A scomparsa	–
	TEMPERATURA NOMINALE APPROVATA °F/°C				
cULus	135°F/57°C 155°F/68°C 175°F/79°C 200°F/93°C	135°F/57°C 135°F /57°C | 155°F/68°C 155°F/68°C 155°F/68°C	135°F/57°C 155°F/68°C 175°F/79°C 200°F/93°C	135°F/57°C 155°F/68°C 175°F/79°C 200°F/93°C	135°F/57°C 135°F/57°C 165°F/74°C 165°F/74°C
1Solo a risposta standard.	155°F/68°C 175°F/79°C 200°F/93°C	135°F /57°C | 155°F/68°C 155°F/68°C 155°F/68°C	155°F/68°C 175°F/79°C 200°F/93°C	–	135°F/57°C 135°F/57°C | 165°F/74°C 165°F/74°C
LPCB	–	–	155°F/68°C 175°F/79°C 200°F/93°C	–	138°F/59°C 165°F/74°C 165°F/74°C
CE	–	–	155°F/68°C 175°F/79°C 200°F/93°C	–	138°F/59°C 165°F/74°C 165°F/74°C
CCC K ZSTDY	–	–	155°F/68°C 200°F/93°C	–	135°F/57°C 135°F/57°C | 165°F/74°C

APPROVALS/LISTINGS CON GUARNIZIONE CAMERA BIANCA			
SIN	**V3802[3]**	**V3808[3]**	**Piastra di copertura**
Fattore K nominale Imperiale	5.6	5.6	–
Fattore K nominale S.I.[2]	8,1	8,1	–
Orientamento	Pendente	Pendente	–
Rosetta	A scomparsa	A scomparsa	–
	TEMPERATURA NOMINALE APPROVATA °F/°C		
cULus	135°F/57°C 155°F/68°C 175°F/79°C 200°F/93°C	135°F/57°C 155°F/68°C 175°F/79°C 200°F/93°C	135°F/57°C 135°F/57°C 165°F/74°C 165°F/74°C

[2] Per il fattore K, quando la pressione viene misurata in bar, moltiplicare le unità S.I. per 10.

[3] Certificati come Risposta standard se installati utilizzando una piastra di copertura con guarnizione per camere bianche.

NOTE

- Certificazioni e omologazioni al momento della stampa.
- Accettazione New York City - Tutti gli sprinkler con certificazione UL e/o approvati FM accettabili per NYC per la sezione 28-113 del Codice Amministrativo e della Norma OTCR
- Questi sprinkler devono essere sfiatati. Non sono consentite installazioni con un plenum d'aria a pressione positiva sopra l'alloggiamento.

 © 2023 Victaulic Company. Tutti i diritti riservati.

3.0 SPECIFICHE - MATERIALE

Deflettore: Bronzo
Diametro nominale bulbo: 3,0 mm
Vite di carico: Ottone
Punta a spillo: Ottone
Tenuta della molla: Lega di berillio nichel rivestita in PTFE
Telaio: Ottone
Tazza a scomparsa: Acciaio
Piastra di copertura: Acciaio
Molla di accumulo: Acciaio inossidabile
Pin: Acciaio inossidabile
Utensile per l'installazione: Ghisa sferoidale
Guarnizione di tenuta: Nitrile bianco (DA USARE SOLO PER CAMERA BIANCA)
Finiture della piastra di copertura:

- Cromato
- Verniciato bianco
- Retro verniciato nero
- Vernice personalizzata

NOTA

- Per armadietti e altri accessori, fare riferimento al foglio separato.

4.0 DIMENSIONI

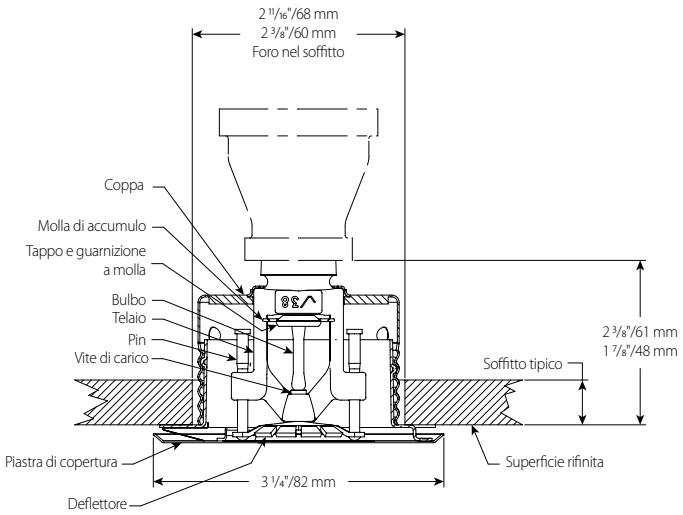

V3802, V3808

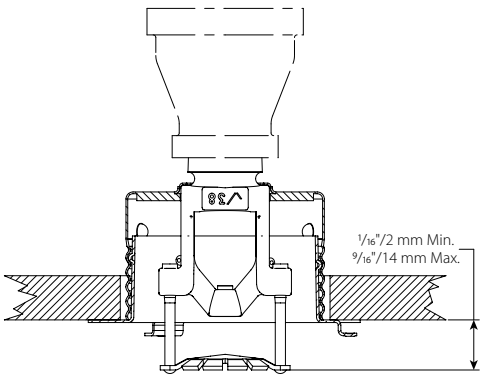

V3802, V3808

 © 2023 Victaulic Company. Tutti i diritti riservati.

4.0 DIMENSIONI (CONTINUA)

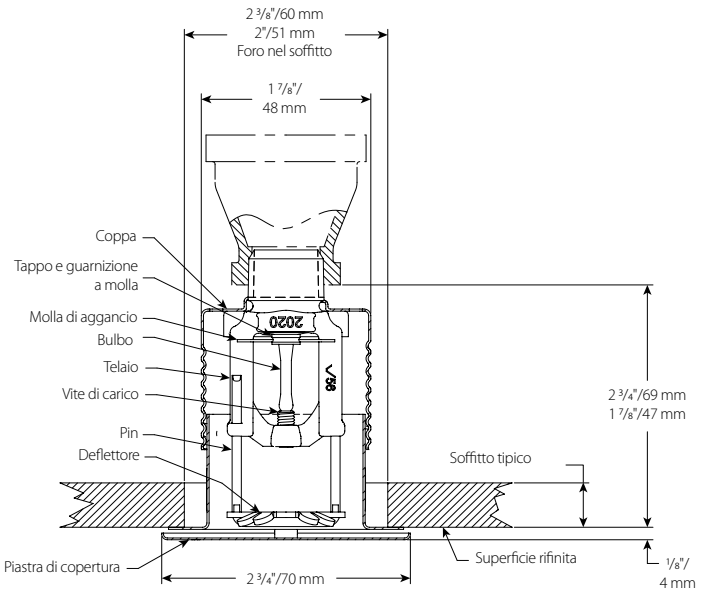

V5606

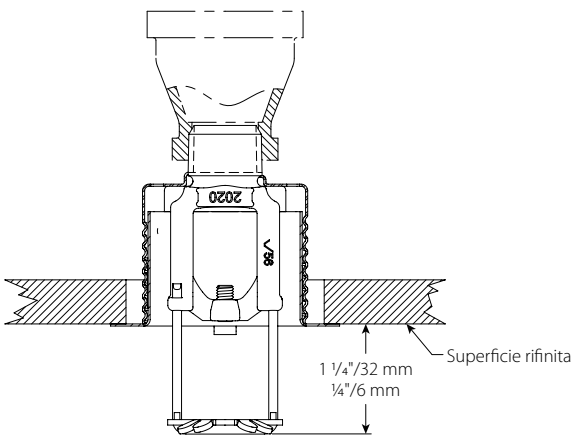

Posizione attivata
V5606

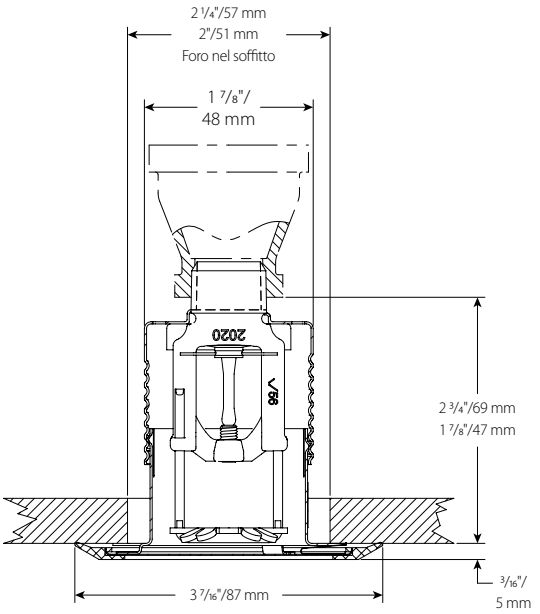

Piastra di copertura camera bianca
V5606

 © 2023 Victaulic Company. Tutti i diritti riservati.

4.0 DIMENSIONI (CONTINUA)

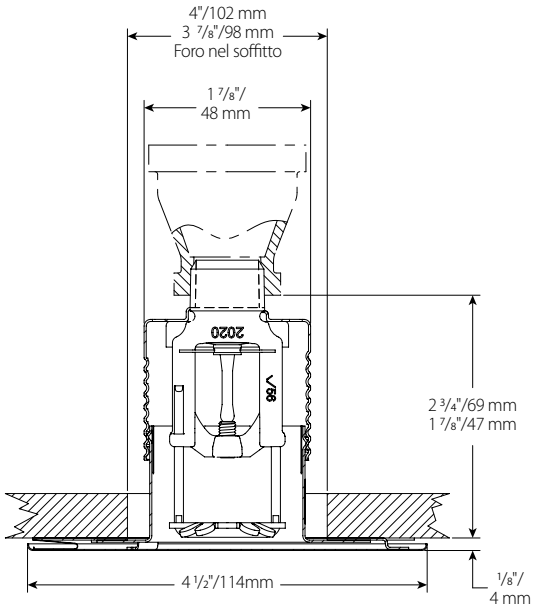

Piastra di copertura sismica
V5606

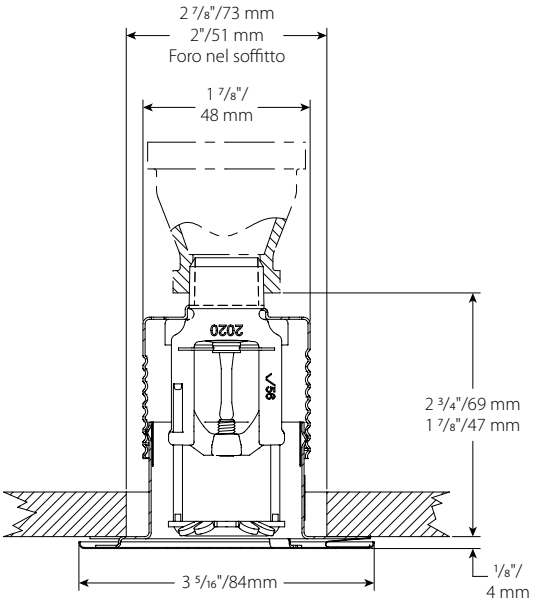

Piastra di copertura larga
V5606

 © 2023 Victaulic Company. Tutti i diritti riservati.

5.0 PRESTAZIONI

Lo sprinkler deve essere installato e progettato secondo le specifiche NFPA, FM o altri standard locali.

6.0 NOTIFICHE

⚠ AVVERTENZA

- **Leggere attentamente tutte le istruzioni prima di installare i prodotti Victaulic.**
- **Verificare sempre che il sistema di tubazioni sia stato completamente depressurizzato e svuotato immediatamente prima di installare, rimuovere, regolare o effettuare la manutenzione dei prodotti Victaulic.**
- **Indossare occhiali, casco e calzature di protezione.**

La mancata osservanza di queste istruzioni può causare il decesso o gravi infortuni alle persone e danni materiali.

- **Questi prodotti devono essere impiegati esclusivamente in sistemi di protezione antincendio progettati e installati secondo i requisiti in vigore della National Fire Protection Association (NFPA 13, 13D, 13R ecc.) o di altri standard equivalenti e in conformità alle norme applicabili in materia di edilizia e di protezione antincendio. Tali standard e regolamenti contengono informazioni importanti sulla protezione dei sistemi da temperature sotto lo zero, corrosione, danni meccanici ecc.**
- **L'installatore deve comprendere l'uso di questo prodotto e il motivo per cui è stato indicato per una particolare applicazione.**
- **L'installatore è tenuto a comprendere gli standard industriali comuni per la sicurezza, oltre alle potenziali conseguenze di un'installazione del prodotto non corretta.**
- **Il progettista del sistema è tenuto a verificare l'idoneità dei materiali all'utilizzo con i fluidi previsti all'interno del sistema di tubazioni e con l'ambiente esterno.**
- **Il responsabile della selezione dei materiali valuterà l'effetto della composizione chimica, il livello del pH, la temperatura di esercizio, il livello di cloruro, il livello di ossigeno e la portata sui materiali al fine di assicurare che la vita utile del sistema sia accettabile in considerazione del servizio previsto.**

La mancata osservanza dei requisiti di installazione e delle norme e regolamenti locali e nazionali può compromettere l'integrità del sistema o causarne un guasto, con conseguenti lesioni mortali o gravi infortuni alle persone e danni materiali.

7.0 MATERIALI DI RIFERIMENTO

Valori nominali: Tutti i bulbi in vetro sono adatti a basse temperature fino a –55 °C/–67 °F.

41.53: 44.51 Victaulic® FireLock™ Serie FL-SR/C

1-40: Sprinkler automatici Victaulic FireLock™ Istruzioni di installazione e manutenzione

Responsabilità dell'utilizzatore per la selezione e l'adeguatezza dei prodotti
Ogni utilizzatore detiene la responsabilità ultima di determinare l'adeguatezza dei prodotti Victaulic per un'applicazione finale specifica, in conformità agli standard di settore, alle specifiche di progetto e alle istruzioni e agli avvertimenti forniti da Victaulic in relazione a prestazioni, manutenzione e sicurezza. Nulla di quanto contenuto in questo o altri documenti o raccomandazioni verbali, consigli, opinioni di dipendenti Victaulic deve essere interpretato quale alterazione, variazione, sostituzione o rinuncia a disposizioni di cui alle condizioni standard, alla guida all'installazione o all'esclusione di garanzia Victaulic.

Diritti di proprietà intellettuale
Nessuna dichiarazione contenuta nel presente documento riguardante l'uso possibile o suggerito di un materiale, prodotto, servizio o design potrà essere intesa o interpretata in quanto concessione di licenza o di brevetto o di altro diritto di proprietà intellettuale di Victaulic o delle sue sussidiarie o affiliate in relazione all'uso o al design, né in quanto raccomandazione per l'uso di tale materiale, prodotto, servizio o design in violazione di qualsiasi brevetto o di altro diritto di proprietà intellettuale. I termini "Brevettato" o "Brevetto in corso di registrazione" si riferiscono a brevetti di progettazione o di utilità o richieste di brevetto per articoli e/o metodi di impiego negli Stati Uniti e/o altri Paesi.

Nota
Questo prodotto deve essere fabbricato da Victaulic o in base alle specifiche Victaulic. Tutti i prodotti vanno installati in conformità alle istruzioni di installazione/assemblaggio più recenti di Victaulic. Victaulic si riserva il diritto di modificare le specifiche dei prodotti, le caratteristiche costruttive e l'attrezzatura standard senza preavviso e senza incorrere in alcun obbligo.

Installazione
Fare sempre riferimento al manuale di installazione Victaulic o alle Istruzioni per l'installazione del prodotto che si sta installando. I manuali sono acclusi alla fornitura dei prodotti Victaulic. Contengono dati completi di installazione e di montaggio e sono disponibili in formato PDF sul sito Web www.victaulic.com.

Garanzia
Per informazioni dettagliate, consultare la sezione Garanzia del Listino Prezzi in vigore oppure contattare Victaulic.

Marchi di fabbrica
Victaulic e tutti gli altri marchi Victaulic sono marchi di fabbrica o registrati di Victaulic Company e/o delle società affiliate negli Stati Uniti e/o in altri Paesi.

 © 2023 Victaulic Company. Tutti i diritti riservati.