Victaulic® FireLock™ Series FL-QR/EUR
Copertura standard, Sprinkler a sospensione europei a risposta rapida, K5.6 (8.1), K8.0 (11.5)

1.0 DESCRIZIONE DEL PRODOTTO

SPRINKLER A SOSPENSIONE EUROPEI A RISPOSTA RAPIDA		
SIN	**V2728**	**V3424**
ORIENTAMENTO	A sospensione europeo	A sospensione europeo
FATTORE K[1]	5.6 Imp./8,1 S.I.	8.0 Imp./11,5 S.I.
CONNESSIONE	½" NPT/15 mm BSPT	¾" NPT/20 mm BSPT
MAX. PRESSIONE DI ESERCIZIO	175 psi (1200 kPa)	175 psi (1200 kPa)

SPRINKLER A SOSPENSIONE A INCASSO EUROPEI A RISPOSTA RAPIDA		
SIN	**V2728**	**V3424**
ORIENTAMENTO	A sospensione europeo	A sospensione europeo
K-FACTOR[1]	5.6 Imp./8,1 S.I.	5.6 Imp./8,1 S.I.
CONNESSIONE	½" NPT/15 mm BSPT	¾" NPT/20 mm BSPT
PLACCA	Incassato	Incassato
MAX. PRESSIONE DI ESERCIZIO	175 psi (1200 kPa)	175 psi (1200 kPa)

PROTEZIONI/SCUDI DISPONIBILI		
SPRINKLER	**V2728**	**V3424**
A SOSPENSIONE	■	■

ATTREZZI DISPONIBILI				
SPRINKLER	**V27 incassato**	**V27 estremità aperte**	**V34 incassato**	**V44 estremità aperte**
A SOSPENSIONE	■	■	■	■

Test idrostatico di fabbrica: 100% @ 500 psi/3447 kPa/34 bar

Min. Pressione d'esercisio: VdS: 5 psi/35 kPa/0,35 bar

Valutazione della temperatura: Consultare le tabelle nella sezione 2.0

[1] Per il fattore K, quando la pressione viene misurata in bar, moltiplicare le unità del S.I. per 10.0.

PER L'INSTALLAZIONE, LA MANUTENZIONE O L'ASSISTENZA, FARE SEMPRE RIFERIMENTO ALLE NOTIFICHE RIPORTATE AL TERMINE DI QUESTO DOCUMENTO.

 © 2022 Victaulic Company. Tutti i diritti riservati.

2.0 CERTIFICATION/LISTINGS

APPROVAZIONI A SOSPENSIONE/ELENCHI		
SIN	**V2728**	**V3424**
Fattore K nominale Imperiale	5.6 Imp.	8.0 Imp.
Fattore K nominale S.I.[2]	8,1 S.I.	11,5 S.I.
Orientamento	A sospensione europeo	A sospensione europeo
	Temperatura nominale approvata °F/°C	
LPCB	135°F/57°C 155°F/68°C 175°F/79°C 200°F/93°C 286°F/141°C	135°F/57°C 155°F/68°C 175°F/79°C 200°F/93°C 286°F/141°C
CE, UKCA	135°F/57°C 155°F/68°C 175°F/79°C 200°F/93°C 286°F/141°C	135°F/57°C 155°F/68°C 175°F/79°C 200°F/93°C 286°F/141°C
VdS	135°F/57°C 155°F/68°C 175°F/79°C 200°F/93°C 286°F/141°C	135°F/57°C 155°F/68°C 175°F/79°C 200°F/93°C 286°F/141°C

[2] Per il fattore K, quando la pressione viene misurata in bar, moltiplicare le unità S.I. per 10.

NOTA
- Certificazioni e omologazioni al momento della stampa.

3.0 SPECIFICHE - MATERIALE

Deflettore: bronzo

Diametro nominale del bulbo: 3,0 mm

Vite di carico: bronzo

Tappo: bronzo

Guarnizione a molla: lega di berillio nichel rivestita in PTFE

Telaio: ottone

Molla di aggancio: acciaio inox

Utensile per l'installazione: ghisa

Finiture del telaio dello sprinkler:
- Ottone liscio
- Cromato
- Poliestere verniciato bianco[3]
- Poliestere verniciato nero[3]
- Poliestere verniciato in colore personalizzato[3]

[3] Non disponibile in stile a sospensione livello intermedio.

NOTA
- Per armadietti e altri accessori, fare riferimento al foglio separato.

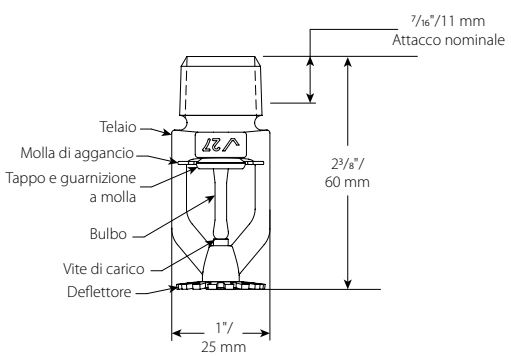

V2728

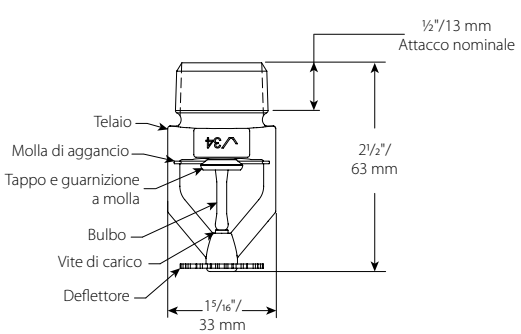

V3424

 © 2022 Victaulic Company. Tutti i diritti riservati.

4.0 DIMENSIONI

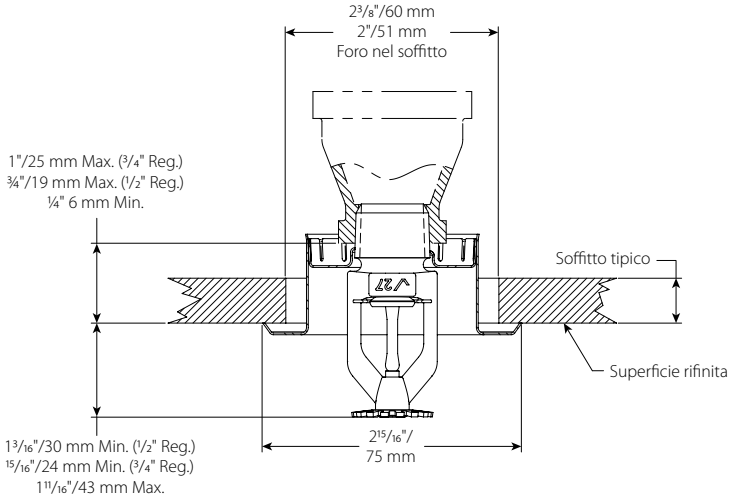

V2728

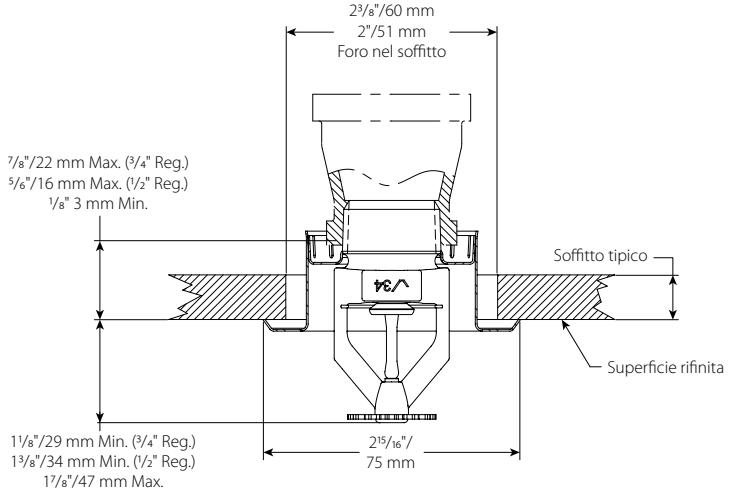

V3424

 © 2022 Victaulic Company. Tutti i diritti riservati.

5.0 PRESTAZIONI

Lo sprinkler deve essere installato e progettato secondo le specifiche NFPA, FM o altri standard locali.

6.0 NOTIFICHE

⚠ WARNING

- **Leggere attentamente tutte le istruzioni prima di installare i prodotti Victaulic.**
- **Verificare sempre che il sistema di tubazioni sia stato completamente depressurizzato e drenato immediatamente prima di installare, rimuovere, regolare o effettuare la manutenzione dei prodotti Victaulic.**
- **Indossare occhiali, casco e calzature di protezione.**

La mancata osservanza di queste istruzioni può causare il decesso o gravi infortuni alle persone e danni materiali.

- **Questi prodotti devono essere impiegati esclusivamente in sistemi di protezione antincendio progettati e installati secondo i requisiti in vigore della National Fire Protection Association (NFPA 13, 13D, 13R ecc.) o di altri standard equivalenti e in conformità alle norme applicabili in materia di edilizia e di protezione antincendio. Tali standard e regolamenti contengono informazioni importanti sulla protezione dei sistemi da temperature sotto lo zero, corrosione, danni meccanici ecc.**
- **L'installatore deve comprendere l'uso di questo prodotto e il motivo per cui è stato indicato per una particolare applicazione.**
- **L'installatore è tenuto a comprendere gli standard industriali comuni per la sicurezza, oltre alle potenziali conseguenze di un'installazione del prodotto non corretta.**
- **Il progettista del sistema è tenuto a verificare l'idoneità dei materiali all'utilizzo con i fluidi previsti all'interno del sistema di tubazioni e con l'ambiente esterno.**
- **Il responsabile della selezione dei materiali valuterà l'effetto della composizione chimica, il livello del pH, la temperatura di esercizio, il livello di cloruro, il livello di ossigeno e la portata sui materiali al fine di assicurare che la vita utile del sistema sia accettabile in considerazione del servizio previsto.**

La mancata osservanza dei requisiti di installazione e delle norme e regolamenti locali e nazionali può compromettere l'integrità del sistema o causarne un guasto, con conseguenti lesioni mortali o gravi infortuni alle persone e danni materiali.

7.0 MATERIALI DI RIFERIMENTO

Valori nominali: tutti i bulbi in vetro sono adatti a basse temperature fino a -55 °C/-67 °F.

I-40: Sprinkler automatici Victaulic FireLock™ Istruzioni di installazione e manutenzione

I-V9: Istruzioni per l'installazione del giunto per sprinkler tipo I-V9 / tipo V9 Victaulic® FireLock™ IGS™ Installation-Ready™

Responsabilità dell'utilizzatore per la selezione e l'adeguatezza dei prodotti
Ogni utilizzatore detiene la responsabilità ultima di determinare l'adeguatezza dei prodotti Victaulic per un'applicazione finale specifica, in conformità agli standard di settore, alle specifiche di progetto e alle istruzioni e agli avvertimenti forniti da Victaulic in relazione a prestazioni, manutenzione e sicurezza. Nulla di quanto contenuto in questo o altri documenti o raccomandazioni verbali, consigli, opinioni di dipendenti Victaulic deve essere interpretato quale alterazione, variazione, sostituzione o rinuncia a disposizioni di cui alle condizioni standard, alla guida all'installazione o all'esclusione di garanzia Victaulic.

Diritti di proprietà intellettuale
Nessuna dichiarazione contenuta nel presente documento riguardante l'uso possibile o suggerito di un materiale, prodotto, servizio o design potrà essere intesa o interpretata in quanto concessione di licenza o di brevetto o di altro diritto di proprietà intellettuale di Victaulic o delle sue sussidiarie o affiliate in relazione all'uso o al design, né in quanto raccomandazione per l'uso di tale materiale, prodotto, servizio o design in violazione di qualsiasi brevetto o di altro diritto di proprietà intellettuale. I termini "Brevettato" o "Brevetto in corso di registrazione" si riferiscono a brevetti di progettazione o di utilità o richieste di brevetto per articoli e/o metodi di impiego negli Stati Uniti e/o altri Paesi.

Nota
Questo prodotto deve essere fabbricato da Victaulic o in base alle specifiche Victaulic. Tutti i prodotti vanno installati in conformità alle istruzioni di installazione/assemblaggio più recenti di Victaulic. Victaulic si riserva il diritto di modificare le specifiche dei prodotti, le caratteristiche costruttive e l'attrezzatura standard senza preavviso e senza incorrere in alcun obbligo.

Installazione
Fare sempre riferimento al manuale di installazione Victaulic o alle Istruzioni per l'installazione del prodotto che si sta installando. I manuali sono acclusi alla fornitura dei prodotti Victaulic. Contengono dati completi di installazione e di montaggio e sono disponibili in formato PDF sul sito Web www.victaulic.com.

Garanzia
Per informazioni dettagliate, consultare la sezione Garanzia del Listino Prezzi in vigore oppure contattare Victaulic.

Marchi di fabbrica
Victaulic e tutti gli altri marchi Victaulic sono marchi di fabbrica o registrati di Victaulic Company e/o delle società affiliate negli Stati Uniti e/o in altri Paesi.

 © 2022 Victaulic Company. Tutti i diritti riservati.