FireLock™ Rociadores colgantes, colgantes y empotrados verticales secos Serie FL-QR/DRY
Cobertura estándar, Respuesta rápida K5.6 (8,1), K8.0 (11,5)

45.01-SPA

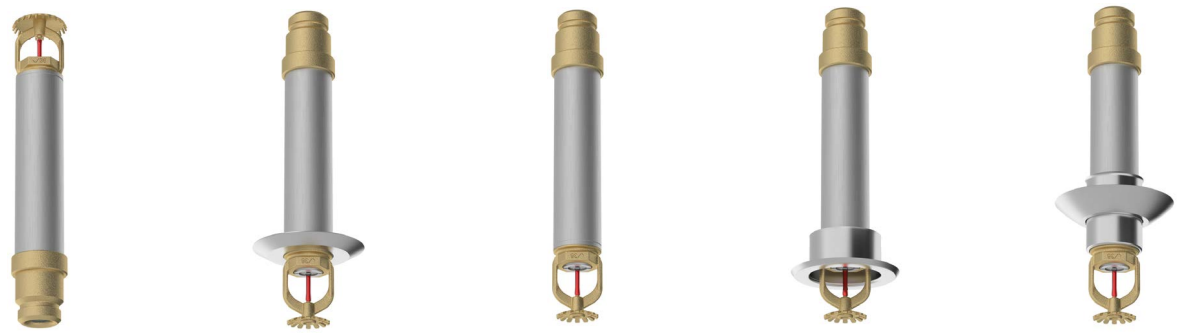

1.0 DESCRIPCIÓN DEL PRODUCTO

ROCIADORES VERTICALES SECOS DE RESPUESTA RÁPIDA		
SIN	**V3602**	**V3604**
ORIENTACIÓN	VERTICAL	VERTICAL
K-FACTOR[1]	5.6 Imp./8,1 S.I.	8.0 Imp./11,5 S.I.
CONEXIÓN	1" NPT/25mm BSPT/1" IGS	1" NPT/25mm BSPT/1" IGS
PRESIÓN DE TRABAJO MÁX.	175 psi (1200 kPa)	175 psi (1200 kPa)
EMBELLECEDOR	Liso	Liso
EQUIVALENTE GLOBAL	GL5639	GL8139

ROCIADORES COLGANTES SECOS DE RESPUESTA RÁPIDA		
SIN	**V3614**	**V3616**
ORIENTACIÓN	COLGANTE	COLGANTE
K-FACTOR[1]	5.6 Imp./8,1 S.I.	8.0 Imp./11,5 S.I.
CONEXIÓN	1" NPT/25mm BSPT/1" IGS	1" NPT/25mm BSPT/1" IGS
PRESIÓN DE TRABAJO MÁX.	175 psi (1200 kPa)	175 psi (1200 kPa)
EMBELLECEDOR	Liso/Enrasado/Manguito y faldón/Extendido	Liso/Enrasado/Manguito y faldón/Extendido
EQUIVALENTE GLOBAL	GL5635	GL8135

ROCIADORES COLGANTES EMPOTRADOS SECOS DE RESPUESTA RÁPIDA		
SIN	**V3614**	**V3616**
ORIENTACIÓN	COLGANTE	COLGANTE
K-FACTOR[1]	5.6 Imp./8,1 S.I.	8.0 Imp./11,5 S.I.
CONEXIÓN	1" NPT/25mm BSPT/1" IGS	1" NPT/25mm BSPT/1" IGS
PRESIÓN DE TRABAJO MÁX.	175 psi (1200 kPa)	175 psi (1200 kPa)
EMBELLECEDOR	Empotrado	Empotrado
EQUIVALENTE GLOBAL	GL5635	GL8135

ESCUDOS/PROTECTORES DISPONIBLES			
ROCIADOR	**V34/V36**	**Escudo intermedio V36**	**V34/V36 Int. Escudo/Protector**
Vertical	■		■
Colgante	■	■	

LLAVES DISPONIBLES			
Rociador	**VS36 Empotrado**	**V36 Extremo abierto**	**Broca hexagonal (V9) de 3/16**
Vertical		■	■
Colgante	■	■	■

Prueba hidrostática de fábrica: 100% @ 500 psi/3447 kPa/34 bar

Mín. Presión de trabajo: Colgante: 7 psi/48 kPa/0,5 bar
Vertical: 12 psi/83 kPa/0,8 bar

Temperatura nominal: Ver tablas del capítulo 2.0

[1] Para obtener el Factor K cuando la presión se mide en bar, multiplique las unidades S.I. por 10.0.

CONSULTE SIEMPRE LAS NOTIFICACIONES AL FINAL DE ESTE DOCUMENTO SOBRE LA INSTALACIÓN, EL MANTENIMIENTO Y LA ATENCIÓN AL CLIENTE.

 © 2024 Victaulic Company. Todos los derechos reservados.

2.0 CERTIFICACIONES/LISTADOS

APROBACIONES/LISTADOS		
SIN	**V3602**	**V3604**
Factor K nominal, imperial	5.6	8.0
Factor K nominal S.I.[2]	8,1	11,5
Orientación	Vertical	Vertical
Embellecedor	Liso	Liso
	Rangos aprobados de temperatura F°/C°	
cULus	135°F/57°C 155°F/68°C 200°F/93°C 286°F/141°C	135°F/57°C 155°F/68°C 200°F/93°C 286°F/141°C
FM	135°F/57°C 155°F/68°C 200°F/93°C 286°F/141°C	135°F/57°C 155°F/68°C 200°F/93°C
CCC	155°F/68°C	–

APROBACIONES/LISTADOS				
SIN	**V3614**	**V3616**	**V3614**	**V3616**
Factor K nominal, imperial	5.6	8.0	5.6	8.0
Factor K nominal S.I.[2]	8,1	11,5	8,1	11,5
Orientación	Colgante	Colgante	Colgante	Colgante
Embellecedor	Liso, enrasado, manguito y faldón, ext.	Liso, enrasado, manguito y faldón, ext.	Empotrado	Empotrado
	Rangos aprobados de temperatura F°/C°			
cULus	135°F/57°C 155°F/68°C 200°F/93°C 286°F/141°C	135°F/57°C 155°F/68°C 200°F/93°C 286°F/141°C	135°F/57°C 155°F/68°C 200°F/93°C 286°F/141°C	135°F/57°C 155°F/68°C 200°F/93°C 286°F/141°C
FM	135°F/57°C 155°F/68°C 200°F/93°C 286°F/141°C	135°F/57°C 155°F/68°C 200°F/93°C 286°F/141°C	135°F/57°C 155°F/68°C 200°F/93°C	135°F/57°C 155°F/68°C 200°F/93°C
CCC	155°F/68°C 200°F/93°C 286°F/141°C	155°F/68°C 200°F/93°C 286°F/141°C	155°F/68°C 200°F/93°C 286°F/141°C	155°F/68°C 200°F/93°C 286°F/141°C
CE	135°F/57°C 155°F/68°C 200°F/93°C 286°F/141°C	135°F/57°C 155°F/68°C 200°F/93°C 286°F/141°C	135°F/57°C 155°F/68°C 200°F/93°C	135°F/57°C 155°F/68°C 200°F/93°C

[2] Para obtener el Factor K cuando la presión se mide en bar, multiplique las unidades S.I. por 10.0.

NOTAS

- Listados y aprobaciones en el momento de la impresión.
- Temperaturas listadas por UL para riesgos ordinarios en rociadores secos V3614 y V3616 de hasta 48"/1219mm de largo.
- Aprobadas por CCCf en rociadores secos V3614 y V3616 de entre 79 y 1304 mm/3.1 – 51.3" de largo.
- Los rociadores secos V3616 de entre 5" (127mm) y 30" (762mm) de largo están aprobados por FM y certificados por CE.
- Los rociadores secos V3614 y V3616 con conexiones IGS deben instalarse en sistemas húmedos o secos/de preacción en espacios mantenidos a 40˚F/5˚C o más.

 © 2024 Victaulic Company. Todos los derechos reservados.

3.0 ESPECIFICACIONES – MATERIALES

Deflector: Acero inoxidable

Diámetro nominal de la ampolla: 3,0mm

Espaciador partido: Acero inoxidable

Tornillo de carga: Latón

Tapa de punta: Acero inoxidable

Conjunto del sello de muelle: Aleación de berilio níquel y acero inoxidable con revestimiento de PTFE

Marco: Latón

Conexión de entrada: Latón

Tubo externo: Tubo de acero galvanizado

Tubo interno: Acero inoxidable

Ubicación de orificio: Acero inoxidable

Embellecedor/Placa: Acero dulce y acero inoxidable 1010 - 1018

Muelle de torsión: Hilo de acero inox.

Llave para instalación: Hierro dúctil

Acabados del marco del rociador:

- Latón liso
- Cromado
- Pintado blanco[3, 4]
- Pintado blanco brillante[3, 4]
- Pintado negro mate[3, 4]
- Pintado a medida[3, 4]
- VC-250[5]

[3] No disponible en el estilo colgante de nivel intermedio.

[4] Listado UL en resistencia a la corrosión.

[5] Listado UL, aprobado FM y certificado CE en resistencia a la corrosión.

NOTAS

- Disponible sobre pedido embellecedor empotrado de intemperie.
- Más información sobre armarios y accesorios en la hoja separada.

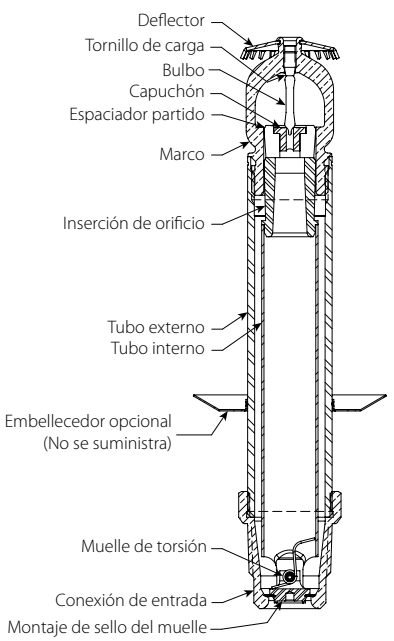

Especificaciones de materiales V3302, V3304

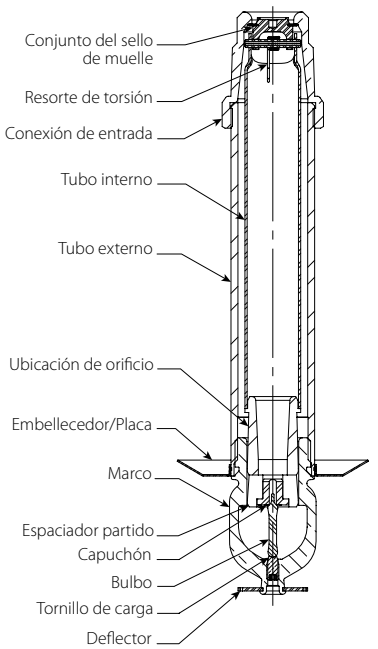

Especificaciones de materiales V3614, V3616

 © 2024 Victaulic Company. Todos los derechos reservados.

4.0 DIMENSIONES

La oferta estándar incluye un embellecedor con la medida “A” que aparece arriba. Utilice la tabla “Ajustes para embellecedores opcionales intercambiables” cuando realice ajustes opcionales in situ en el embellecedor estándar que haya encargado.

Ajustes para embellecedores intercambiables	
Embellecedor	**Ajustar la medida “A”**
Cilindro liso	A=A
Enrasado	A= –¼"/6mm
Empotrado	A= +¼"/6mm
Manguito/faldón	A= –1 ⅜"/35mm

NOTA

- Ver capítulo "Instalar rociadores secos" en I-40: Instalar y mantener rociadores automáticos Victaulic FireLock™ para más información sobre las conexiones roscadas en los sistemas secos.

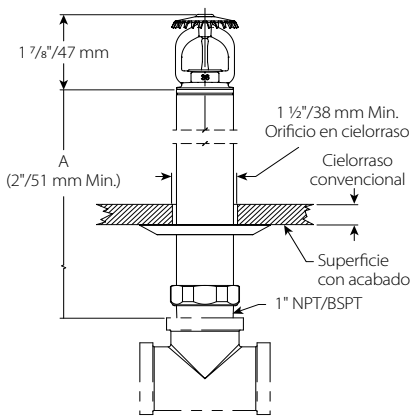

Medidas instaladas, roscadas
V3602, V3604

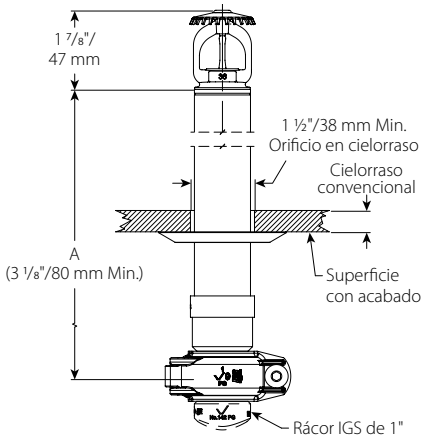

Medidas instaladas, ranurado
V3602, V3604

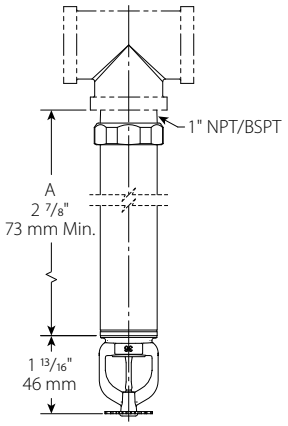

Cilindro liso, roscado
V3614, V3616

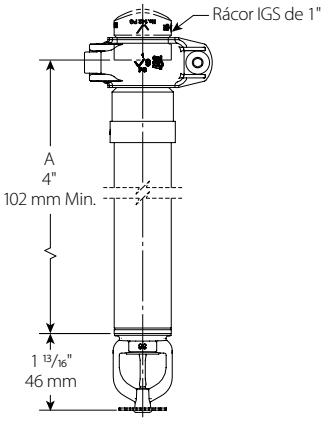

Cilindro liso, ranurado
V3614, V3616

 © 2024 Victaulic Company. Todos los derechos reservados.

4.0 DIMENSIONS (CONTINUED)

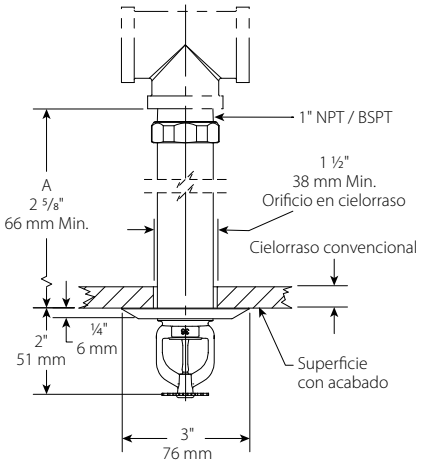

Enrasado, roscado
V3614, V3616

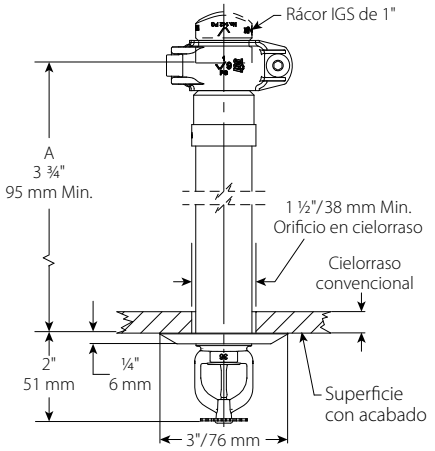

Enrasado, ranurado
V3614, V3616

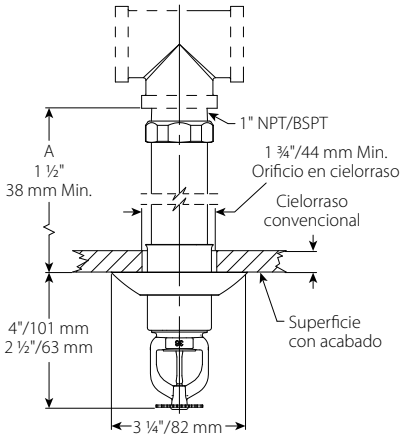

Manguito y faldón, roscado
V3614, V3616

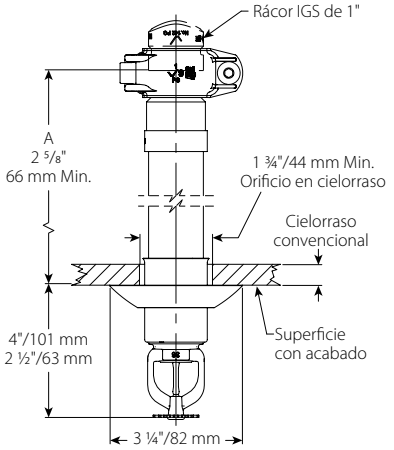

Manguito y faldón, ranurado
V3614, V3616

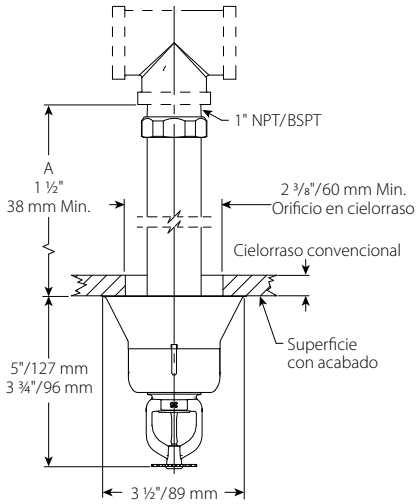

Extendido
Manguito y faldón, roscado
V3614, V3616

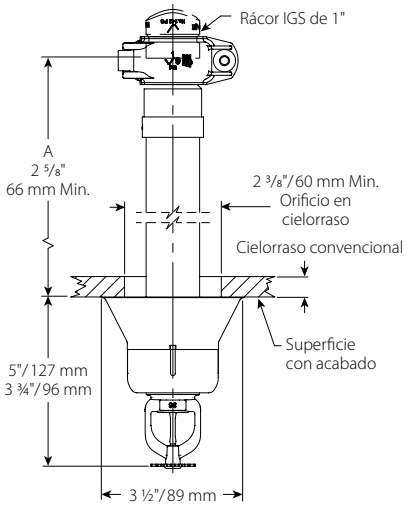

Extendido
Manguito y faldón, ranurado
V3614, V3616

 © 2024 Victaulic Company. Todos los derechos reservados.

4.0 DIMENSIONS (CONTINUED)

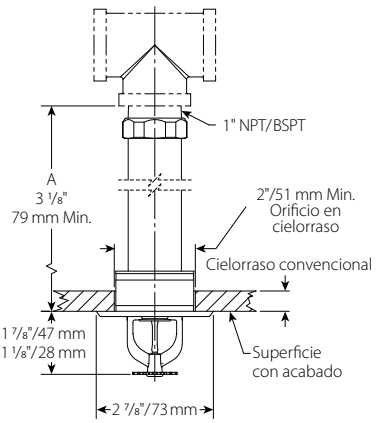

Empotrado, roscado
V3614, V3616

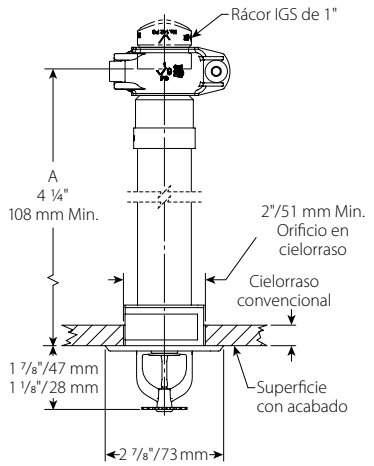

Empotrado, ranurado
V3614, V3616

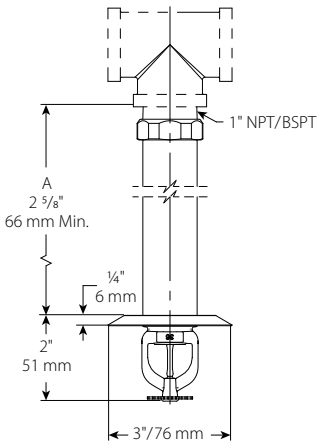

Intermedio, roscado
V3614, V3616

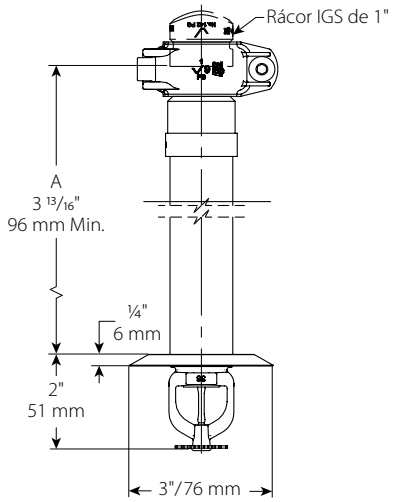

Intermedio, roscado
V3614, V3616

 © 2024 Victaulic Company. Todos los derechos reservados.

5.0 RENDIMIENTO

El rociador se debe instalar y diseñar conforme las normas de la NFPA, las hojas de datos de FM, o cualquier otra disposición local.

6.0 NOTIFICACIONES

ADVERTENCIA

- **Lea y comprenda todas las instrucciones antes de instalar cualquier producto Victaulic.**
- **Compruebe siempre que el sistema de tuberías esté completamente vacío y despresurizado inmediatamente antes de instalar, quitar, ajustar o mantener cualquier producto para tuberías de Victaulic.**
- **Use gafas, casco y calzado de seguridad.**

Si no sigue estas instrucciones, existe riesgo de un accidente mortal o lesiones personales graves y daños materiales.

- **Estos productos se deben usar únicamente en sistemas de protección contra incendios diseñados e instalados de acuerdo con las normas vigentes de la National Fire Protection Association (NFPA 13, 13D, 13R, etc.) u otras equivalentes, y según las disposiciones de los códigos de construcción y protección contra incendios correspondientes. Estas normas y códigos contienen información importante sobre la protección de los sistemas contra temperaturas de congelamiento, corrosión, daño mecánico, etc.**
- **El instalador deberá comprender el uso de este producto y las razones por las que se especificó para esta aplicación particular.**
- **El instalador deberá entender las normas de seguridad comunes de la industria y las potenciales consecuencias una instalación incorrecta del producto.**
- **Es responsabilidad del diseñador del sistema verificar que los materiales sean aptos para el uso con los fluidos respectivos dentro del sistema de tuberías y el entorno externo.**
- **El encargado de especificar los materiales debe evaluar el efecto de la composición química, el nivel de pH, la temperatura de trabajo, el nivel de cloruro, el nivel de oxígeno y el caudal sobre los materiales y confirmar que el sistema ofrecerá una vida útil aceptable para el servicio deseado.**

No seguir los requisitos de instalación y los códigos y normas locales y nacionales, pondría en riesgo la integridad del sistema o causar un fallo con resultado de muerte, lesiones personales graves o daños a la propiedad.

7.0 MATERIALES DE REFERENCIA

Rangos: Todas las ampollas de vidrio deben resistir temperaturas de –67°F/–55°C.

1-40: Instrucciones de Instalación y Mantenimiento de rociadores automáticos Victaulic FireLock™

I-V9: Instrucciones de instalación del acoplamiento del rociador Estilo V9 Victaulic FireLock™ IGS™ Installation-Ready™

Responsabilidad del usuario en la selección y aptitud del producto
Cada usuario tiene la responsabilidad última de decidir sobre la idoneidad de los productos Victaulic para una aplicación particular conforme a las normas de la industria, las especificaciones del proyecto, los códigos de construcción y la normativa aplicables, así como a las instrucciones de funcionamiento, mantenimiento, seguridad y advertencias de Victaulic. Ninguna indicación de este u otro documento, ni recomendación, sugerencia u opinión verbal de algún empleado de Victaulic, deberá interpretarse como que modifica, varía, anula o descarta alguna disposición de las condiciones de venta estándares de Victaulic Company, la guía de instalación o esta exención de responsabilidad.

Derechos de propiedad intelectual
Ninguna declaración aquí contenida acerca del uso posible o sugerido de estos materiales, productos, servicios o diseños implica, de manera directa o por interpretación, la cesión de alguna licencia asociada a patentes o a derechos de propiedad intelectual de Victaulic o alguna de sus filiales o empresas afiliadas en lo que concierne al uso o diseño, ni constituye recomendación de uso de dichos materiales, productos, servicios o diseños de manera que vulnere cualquier otra patente o derecho de propiedad intelectual. Los términos “patentado” o “con patente en trámite” se refieren a patentes de diseño o utilidad o bien solicitudes de patentes para artículos y/o métodos que se usan en Estados Unidos y/u otros países.

Nota
Este producto debería ser fabricado por Victaulic o según las especificaciones de Victaulic. Todos los productos se instalarán de acuerdo con las últimas instrucciones de instalación y montaje de Victaulic. Victaulic se reserva el derecho de cambiar las especificaciones, diseños y equipamiento estándar de los productos sin aviso y sin incurrir en obligación alguna.

Instalación
Siempre debería consultar el Manual de Instalación Victaulic o las instrucciones de instalación del producto que está instalando. Con cada despacho de productos Victaulic se incluyen manuales que contienen datos completos sobre la instalación y el montaje, disponibles también en formato PDF en nuestro sitio web www.victaulic.com.

Garantía
Consulte la sección Garantía de la Lista de precios vigente o contacte a Victaulic para más información.

Marcas registradas
Victaulic y todas sus demás marcas son marcas comerciales o industriales registradas por Victaulic Company y/o sus entidades afiliadas en EE.UU. y/u otros países.

 © 2024 Victaulic Company. Todos los derechos reservados.