Sprinkler a sospensione e a incasso FireLock™ Serie FL-QR/DRY/C a copertura standard a risposta rapida verticale a secco, K5.6 (8,1 SI), K8.0 (11,5 SI)

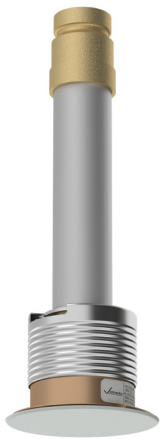

1.0 DESCRIZIONE DEL PRODOTTO

SPRINKLER A SOSPENSIONE NASCOSTA A RISPOSTA RAPIDA				
SIN	**V3302**	**V3304**	**V5634**	**V8134**
ORIENTAMENTO	Pendente	Pendente	Pendente	Pendente
K-FACTOR[1]	5.6 Imp./8,1 S.I.	8.0 Imp./11,5 S.I.	5.6 Imp./8,1 S.I.	8.0 Imp./11,5 S.I.
CONNESSIONE	1" NPT/25mm BSPT/1" IGS	1" NPT/25mm BSPT/1" IGS	1" NPT/25mm BSPT/1" IGS	1" NPT/25mm BSPT/1" IGS
MAX. PRESSIONE DI ESERCIZIO	175 psi (1200 kPa)	175 psi (1200 kPa)	175 psi (1200 kPa)	175 psi (1200 kPa)
PLACCA	Nascosto	Nascosto	Nascosto	Nascosto

ATTREZZI DISPONIBILI:			
SPRINKLER	**V33 Nascosto a Secco**	**V56/V81 Nascosto a Secco**	**Punta esagonale 3⁄16 (V9)**
Pendente	■	■	■

Test idrostatico in fabbrica: 100% a 500 psi/3447 kPa/34 bar

Min. Pressione d'esercizio: UL: 7 psi/48 kPa/0,5 bar

Valori nominali di temperatura: Vedere le tabelle nella sezione 2.0

[1] Per il fattore K, quando la pressione viene misurata in bar, moltiplicare le unità del S.I. per 10.0.

PER L'INSTALLAZIONE, LA MANUTENZIONE O L'ASSISTENZA, FARE SEMPRE RIFERIMENTO ALLE NOTIFICHE RIPORTATE AL TERMINE DI QUESTO DOCUMENTO.

 © 2023 Victaulic Company. Tutti i diritti riservati.

2.0 CERTIFICATIONI/LISTINGS

APPROVAZIONI/LISTING						
SIN	**V3302**	**V3304**	**Piastra di copertura**	**V5634**	**V8134**	**Piastra di copertura**
Fattore K nominale Imperiale	5.6	8.0		5.6	8.0	
Fattore K nominale S.I.[2]	8,1	11,5		8,1	11,5	
Orientamento	Pendente	Pendente		Pendente	Pendente	
Rosetta	Nascosto	Nascosto	Nascosto	Nascosto	Nascosto	Nascosto
	Temperatura nominale approvata °F/°C					
cULus	135°F/57°C 155°F/68°C – 200°F/93°C	135°F/57°C 155°F/68°C – 200°F/93°C	135°F/57°C 135°F/57°C – 162°F/72°C	135°F/57°C 155°F/68°C 175°F/79°C 200°F/93°C	135°F/57°C 155°F/68°C 175°F/79°C 200°F/93°C	135°F/57°C 135°F/57°C 155°F/68°C 155°F/68°C
FM Solo a risposta standard.	–	–	–	– 155°F/68°C 200°F/93°C –	–	– 135°F/57°C 155°F/68°C –

[2] Per il fattore K, quando la pressione viene misurata in bar, moltiplicare le unità S.I. per 10.

NOTE

- Certificazioni e omologazioni al momento della stampa.
- UL omologate fino a 48"/1219 mm in lunghezza e FM approvate per V5634 fino a 36"/914 mm in lunghezza.
- Questi sprinkler devono essere sfiatati. Non sono consentite installazioni con un plenum d'aria a pressione positiva sopra l'alloggiamento

 © 2023 Victaulic Company. Tutti i diritti riservati.

3.0 SPECIFICHE - MATERIALE

Deflettore: Ottone o acciaio inossidabile
Diametro nominale bulbo: 3,0mm
Rondella spaccata: Acciaio inossidabile
Vite di carico: Ottone
Punta a spillo: Acciaio inossidabile
Gruppo tenuta a molla: Rivestito in PTFE Lega di nichel berillio e acciaio inossidabile
Telaio: Ottone
Raccordo ingresso: Ottone
Tubo esterno: Tubo in acciaio al carbonio zincato
Tubo interno: Acciaio inossidabile
Inserto orifizio: Acciaio inossidabile
Coppa: Acciaio laminato a freddo
Piastra di copertura: Acciaio laminato a freddo
Mola di torsione: Filo SST
Barra di Carico: Ottone
Blocchi: Acciaio inossidabile
Utensile per l'installazione: Ghisa sferoidale
Finiture del telaio dello sprinkler: Ottone liscio
Finiture della piastra di copertura:

- Cromato
- Verniciato bianco
- Verniciato bianco brillante
- Retro verniciato nero
- Vernice personalizzata

NOTA

- Per armadietti e altri accessori, fare riferimento al foglio separato.

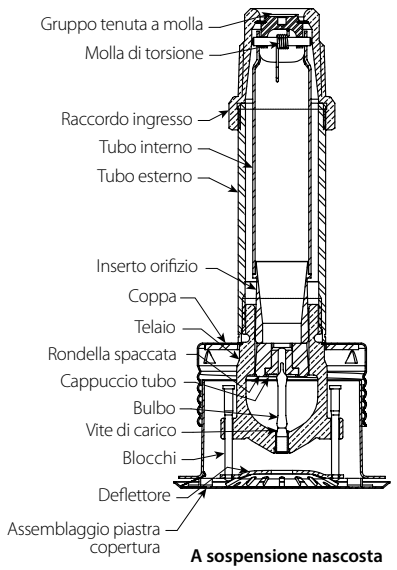

A sospensione nascosta
Specifiche del materiale
V3302, V3304

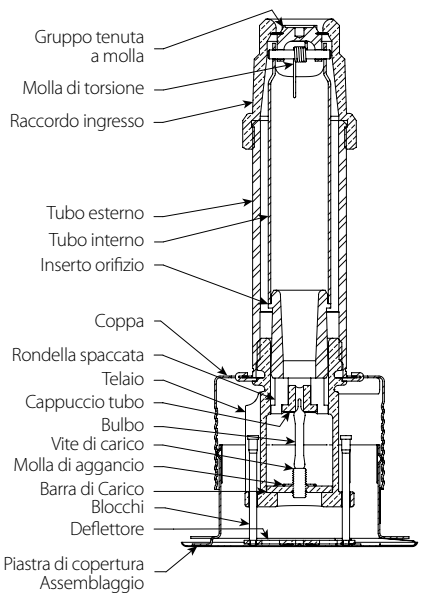

A sospensione a scomparsa
Specifiche dei materiali
V5634, V8134

Ingrandito per maggiore leggibilità

 © 2023 Victaulic Company. Tutti i diritti riservati.

4.0 DIMENSIONI

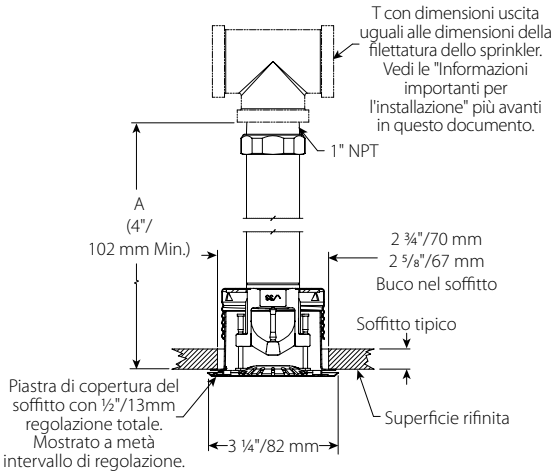

A sospensione nascosta, Filettata
V3302, V3304

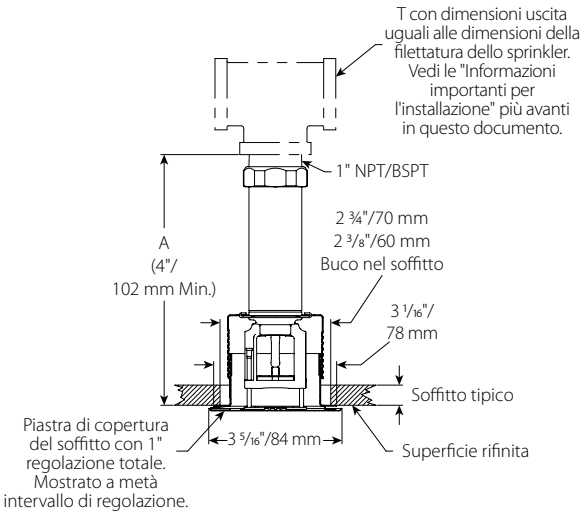

1" Regolazione Nascosta, Filettata
V5634, V8134

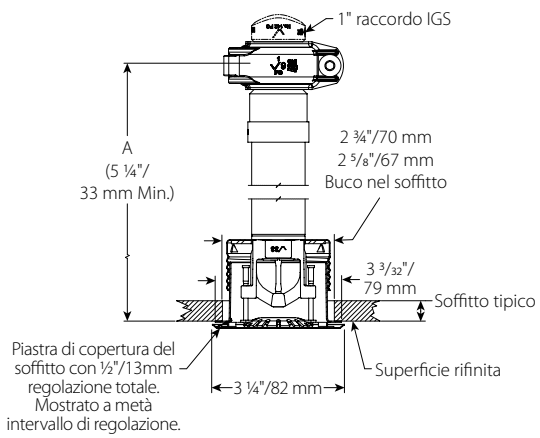

Nascosto appeso, scanalato
V3302, V3304

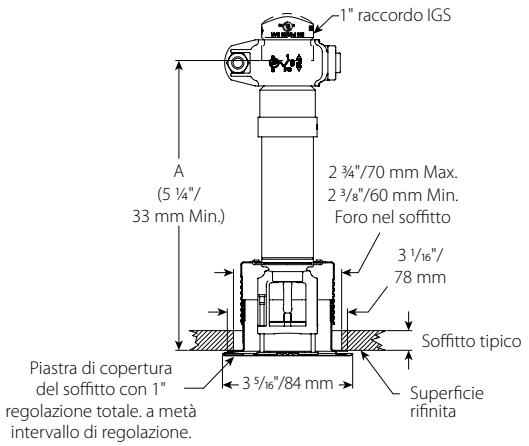

1" Regolazione Nascosta, Scanalato
V5634, V8134

Per installazione di sistemi bagnati o secchi/sistemi di preazione in aree sopra i 40˚F/5˚C

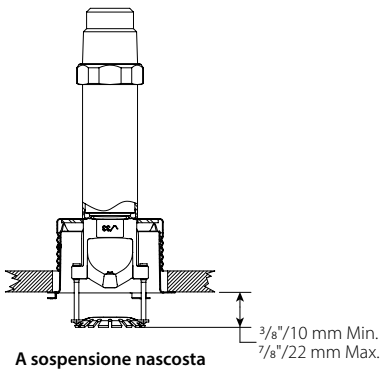

A sospensione nascosta
Posizione Attivata
V3301, V3303

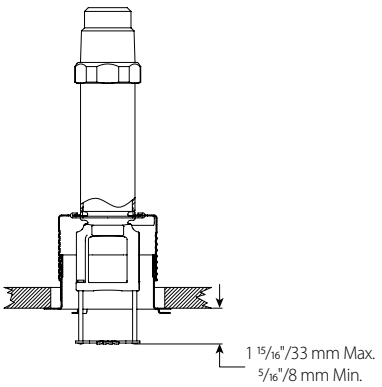

Nascosto appeso, posizione attiva
V5634, V8134

 © 2023 Victaulic Company. Tutti i diritti riservati.

5.0 PRESTAZIONI

Lo sprinkler deve essere installato e progettato secondo le specifiche NFPA, FM o altri standard locali.

6.0 NOTIFICHE

AVVERTENZA

- **Leggere attentamente tutte le istruzioni prima di installare i prodotti Victaulic.**
- **Verificare sempre che il sistema di tubazioni sia stato completamente depressurizzato e svuotato immediatamente prima di installare, rimuovere, regolare o effettuare la manutenzione dei prodotti Victaulic.**
- **Indossare occhiali, casco e calzature di protezione.**

La mancata osservanza di queste istruzioni può causare il decesso o gravi infortuni alle persone e danni materiali.

- **Questi prodotti devono essere impiegati esclusivamente in sistemi di protezione antincendio progettati e installati secondo i requisiti in vigore della National Fire Protection Association (NFPA 13, 13D, 13R ecc.) o di altri standard equivalenti e in conformità alle norme applicabili in materia di edilizia e di protezione antincendio. Tali standard e regolamenti contengono informazioni importanti sulla protezione dei sistemi da temperature sotto lo zero, corrosione, danni meccanici ecc.**
- **L'installatore deve comprendere l'uso di questo prodotto e il motivo per cui è stato indicato per una particolare applicazione.**
- **L'installatore è tenuto a comprendere gli standard industriali comuni per la sicurezza, oltre alle potenziali conseguenze di un'installazione del prodotto non corretta.**
- **Il progettista del sistema è tenuto a verificare l'idoneità dei materiali all'utilizzo con i fluidi previsti all'interno del sistema di tubazioni e con l'ambiente esterno.**
- **Il responsabile della selezione dei materiali valuterà l'effetto della composizione chimica, il livello del pH, la temperatura di esercizio, il livello di cloruro, il livello di ossigeno e la portata sui materiali al fine di assicurare che la vita utile del sistema sia accettabile in considerazione del servizio previsto.**

La mancata osservanza dei requisiti di installazione e delle norme e regolamenti locali e nazionali può compromettere l'integrità del sistema o causarne un guasto, con conseguenti lesioni mortali o gravi infortuni alle persone e danni materiali.

7.0 MATERIALI DI RIFERIMENTO

Valori nominali: Tutti i bulbi in vetro sono adatti a basse temperature fino a –55 °C/–67 °F.

1-40: Sprinkler automatici Victaulic FireLock™ Istruzioni di installazione e manutenzione

I-V9: Istruzioni per l'installazione del giunto per sprinkler tipo I-V9 / tipo V9 Victaulic® FireLock™ IGS™ Installation-Ready™

Responsabilità dell'utilizzatore per la selezione e l'adeguatezza dei prodotti
Ogni utilizzatore detiene la responsabilità ultima di determinare l'adeguatezza dei prodotti Victaulic per un'applicazione finale specifica, in conformità agli standard di settore, alle specifiche di progetto e alle norme e regolamenti del settore edile applicabili, oltre che alle istruzioni e agli avvertimenti forniti da Victaulic in relazione a prestazioni, manutenzione e sicurezza. Nulla di quanto contenuto in questo o altri documenti o raccomandazioni verbali, consigli, opinioni di dipendenti Victaulic deve essere interpretato quale alterazione, variazione, sostituzione o rinuncia a disposizioni di cui alle condizioni standard, alla guida all'installazione o all'esclusione di garanzia Victaulic.

Diritti di proprietà intellettuale
Nessuna dichiarazione contenuta nel presente documento riguardante l'uso possibile o suggerito di un materiale, prodotto, servizio o design potrà essere intesa o interpretata in quanto concessione di licenza o di brevetto o di altro diritto di proprietà intellettuale di Victaulic o delle sue sussidiarie o affiliate in relazione all'uso o al design, né in quanto raccomandazione per l'uso di tale materiale, prodotto, servizio o design in violazione di qualsiasi brevetto o di altro diritto di proprietà intellettuale. I termini "Brevettato" o "Brevetto in corso di registrazione" si riferiscono a brevetti di progettazione o di utilità o richieste di brevetto per articoli e/o metodi di impiego negli Stati Uniti e/o altri Paesi.

Nota
Questo prodotto deve essere fabbricato da Victaulic o in base alle specifiche Victaulic. Tutti i prodotti vanno installati in conformità alle istruzioni di installazione/assemblaggio più recenti di Victaulic. Victaulic si riserva il diritto di modificare le specifiche dei prodotti, le caratteristiche costruttive e l'attrezzatura standard senza preavviso e senza incorrere in alcun obbligo.

Installazione
Fare sempre riferimento al manuale di installazione Victaulic o alle Istruzioni per l'installazione del prodotto che si sta installando. I manuali sono acclusi alla fornitura dei prodotti Victaulic. Contengono dati completi di installazione e di montaggio e sono disponibili in formato PDF sul sito Web www.victaulic.com.

Garanzia
Per informazioni dettagliate, consultare la sezione Garanzia del Listino Prezzi in vigore oppure contattare Victaulic.

Marchi di fabbrica
Victaulic e tutti gli altri marchi Victaulic sono marchi di fabbrica o registrati di Victaulic Company e/o delle società affiliate negli Stati Uniti e/o in altri Paesi.

45.03-ITA 15955 Rev E Aggiornamento 07/2023 © 2023 Victaulic Company. Tutti i diritti riservati.