# Système d'extinction d'incendie Victaulic Vortex™

**BOÎTES DE COMMANDE DE FLUIDE ET DE COMMANDE DE ZONE SÉRIE 951 POUR L'UTILISATION AVEC LES SYSTÈMES D'EXTINCTION D'INCENDIE VICTAULIC VORTEX 1000 ET VICTAULIC VORTEX 1500**

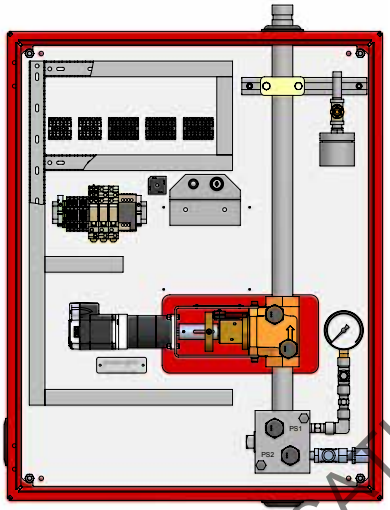

**SÉRIE 951**
**BOÎTE DE COMMANDE DE FLUIDE**

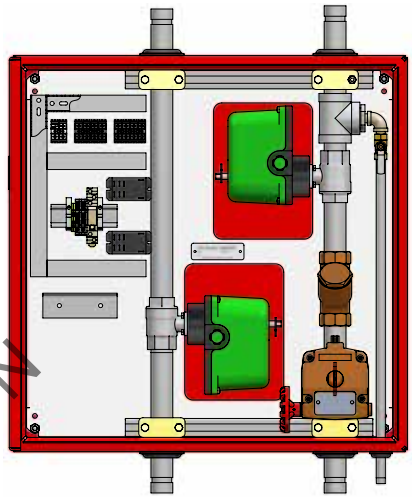

**SÉRIE 951**
**BOÎTE DE COMMANDE DE ZONE**

DISCONTINUED PUBLICATION
(See Publication 70.03)

## DESCRIPTION DU PRODUIT

Dans une configuration à plusieurs zones, un seul système Victaulic Vortex est capable d'assurer l'extinction d'incendie dans plusieurs zones à risque. Un système à zones utilise une seule boîte de commande de fluide Série 951 et plusieurs boîtes de commande de zone Série 951 pour diriger l'azote et l'eau sur le risque approprié. Le système nécessite une seule source d'azote qui est dimensionnée en fonction du risque le plus important. L'alimentation en eau peut être locale pour chaque boîte de commande de zone ou partagée comme une ressource commune au système entier.

La boîte de commande de fluide Série 951 contient une vanne de régulation automatique (VRA) qui est couplée à un transducteur de pression pour maintenir une pression fixe dans le système alors que la pression d'alimentation baisse. L'entrée de la boîte de commande de fluide est raccordée à une source d'azote unique alors que la sortie est raccordée à un collecteur commun qui apporte à chaque boîte de commande de zone une alimentation en azote.

Chaque boîte de commande de zone Série 951 comprend une vanne à boisseau sphérique automatique pour contrôler le débit marche/arrêt d'azote vers la zone à risque. L'entrée d'azote de la boîte de commande de zone est raccordée à une source d'azote régulée commune créée par la sortie de la boîte de commande de fluide. La sortie de la boîte de commande de zone alimente l'éventail des émetteurs. La boîte de commande de zone contient aussi une vanne à boisseau sphérique ou un solénoïde (en fonction du débit) pour contrôler le débit marche/arrêt de l'eau vers la zone à risque. L'entrée d'eau vers la boîte de commande de zone est raccordée à une source indépendante ou partagée alors que la sortie est raccordée à l'éventail des émetteurs du système. La tuyauterie d'eau dans chaque boîte comporte un filtre de type Y qui peut être entretenu et une vanne d'isolement surveillée pour garantir un entretien facile.

Le système à zones Victaulic Vortex nécessite l'utilisation d'un panneau de déclenchement d'agent homologué FM addressable pour contrôler le fonctionnement du système. Les fonctionnalités de temporisateur et de minuteur d'imprégnation seront appliquées pour contrôler le fonctionnement de chaque boîte. L'interface électrique du système est composée de borniers à connexion par pression, à code couleur et clairement étiquetés qui simplifient l'installation du système.

Tous les raccords de plomberie nécessaires sont faits en usine pour fournir les connexions d'alimentation sur le côté ou au bas du coffret. Le raccord pour la vidange et l'alimentation en azote sera fileté et exigera l'utilisation de calibres de tube appropriés. Les tuyauteries d'entrée et de sortie et l'alimentation en eau seront rainurées pour accueillir les colliers Victaulic et ont une taille de 1"/25 mm, 1 ½"/38 mm ou 2"/50 mm en fonction du concept du système.

**MAÎTRE D'OUVRAGE**

Système n° _____

Lieu _____

**INSTALLATEUR**

Soumis par _____

Date _____

**INGÉNIEUR**

Sect. des spéc. _____ Para _____

Approuvé par _____

Date _____

**www.victaulic.com**

VICTAULIC EST UNE MARQUE DÉPOSÉE DE LA SOCIÉTÉ VICTAULIC. VICTAULIC VORTEX EST UNE MARQUE DÉPOSÉE DE LA SOCIÉTÉ VICTAULIC.
© 2013 VICTAULIC COMPANY. TOUS DROITS RÉSERVÉS.

# Victaulic Vortex™
# Système d'extinction d'incendie

**BOÎTES DE COMMANDE DE FLUIDE ET DE COMMANDE DE ZONE SÉRIE 951 POUR L'UTILISATION AVEC LES SYSTÈMES D'EXTINCTION D'INCENDIE VICTAULIC VORTEX 1000 ET VICTAULIC VORTEX 1500**

## DIMENSIONS
## BOÎTE DE COMMANDE FLUIDE

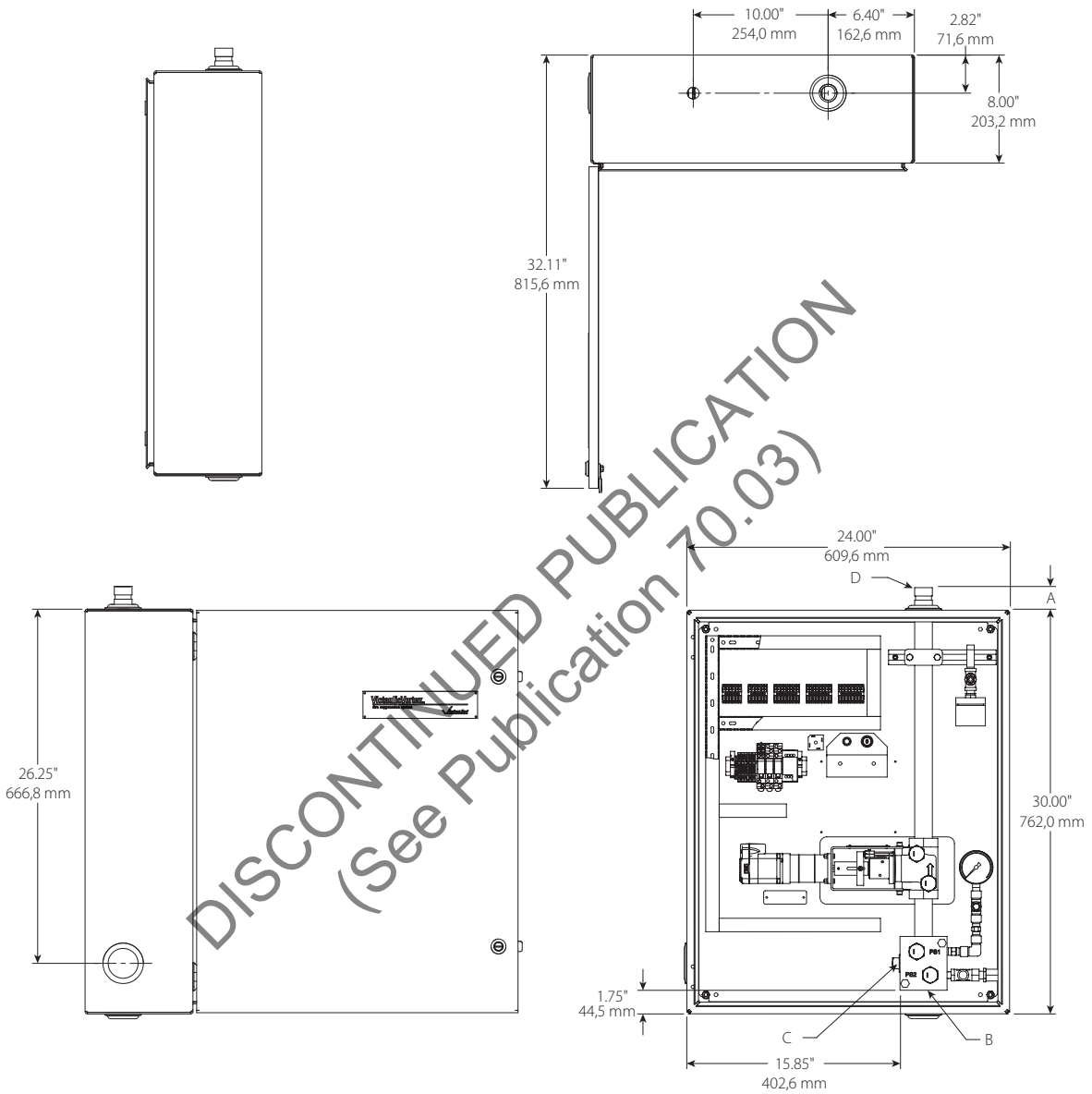


DISCONTINUED PUBLICATION
(See Publication 70.03)

| Description | A | B | C | D | Poids approx. lb/kg |
|---|---|---|---|---|---|
| Boîte de commande de fluide, contact sec, ensemble 1 pouce | 1,68"<br>42,7 mm | 1" NPT | 1" NPT | 1" rainuré | 130<br>59 |
| Boîte de commande de fluide, contact sec, ensemble 1 ½ pouce | 2,20"<br>56,0 mm | 1 ½" NPT | 1 ½" NPT | 1 ½" rainuré | 140<br>64 |



VICTAULIC EST UNE MARQUE DÉPOSÉE DE LA SOCIÉTÉ VICTAULIC. VICTAULIC VORTEX EST UNE MARQUE DÉPOSÉE DE LA SOCIÉTÉ VICTAULIC.
© 2013 VICTAULIC COMPANY. TOUS DROITS RÉSERVÉS.

# Victaulic Vortex™
# Système d'extinction d'incendie

**BOÎTES DE COMMANDE DE FLUIDE ET DE COMMANDE DE ZONE SÉRIE 951 POUR L'UTILISATION AVEC LES SYSTÈMES D'EXTINCTION D'INCENDIE VICTAULIC VORTEX 1000 ET VICTAULIC VORTEX 1500**

## DIMENSIONS
## BOÎTE DE COMMANDE DE ZONE

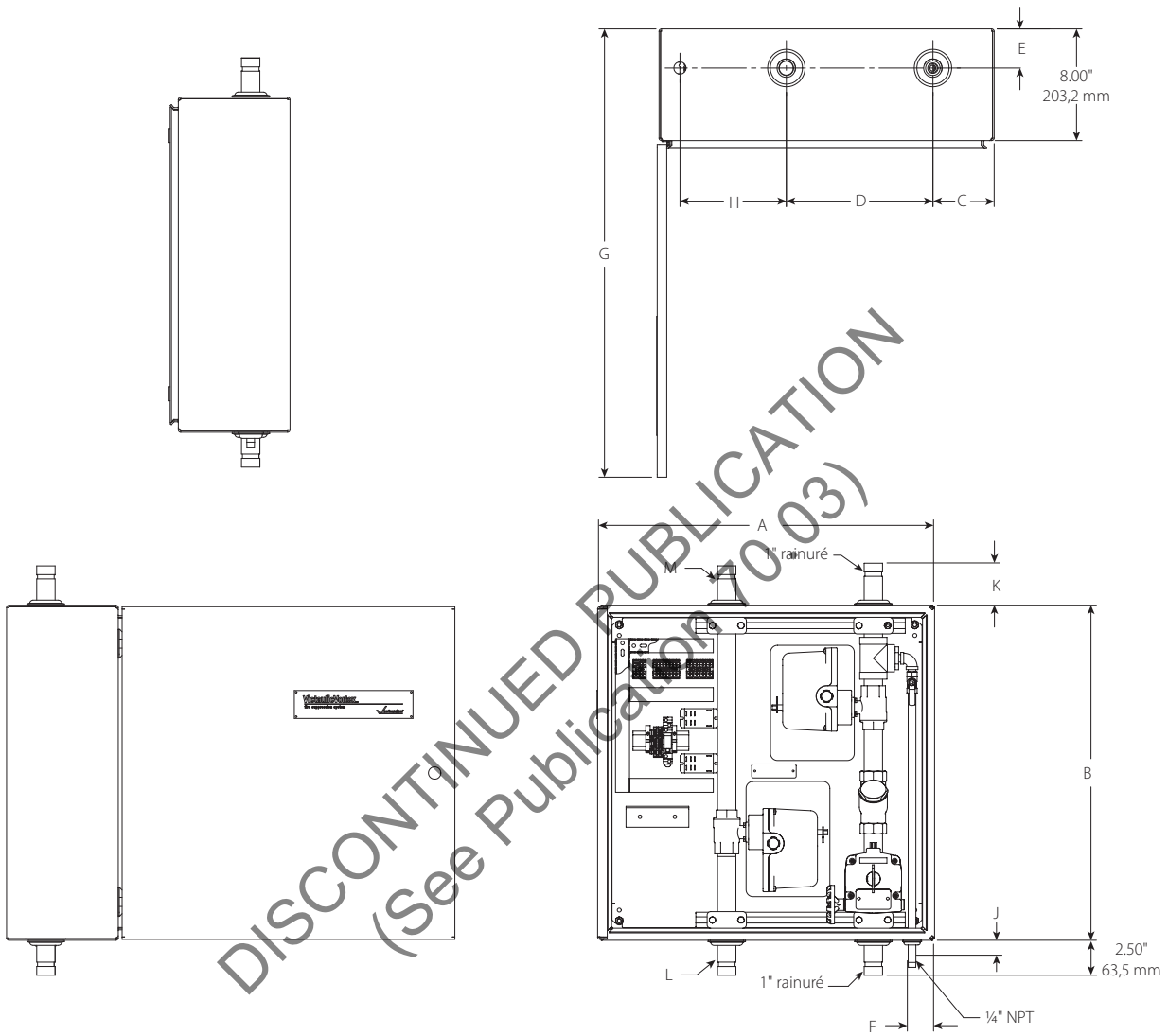


DISCONTINUED PUBLICATION
(See Publication 70.03)

| Description | Dimensions – pouces/mm | | | | | | | | | | L | M | Poids approx. lb/kg |
|---|---|---|---|---|---|---|---|---|---|---|---|---|---|
| | A | B | C | D | E | F | G | H | J | K | | | |
| Boîte de commande de zone, contact sec, déclenchement d'électrovanne, ensemble 1 pouce | 24.00<br>609,6 | 24.00<br>609,6 | 4.38<br>111,3 | 10.50<br>266,7 | 2.80<br>71,1 | 1.88<br>47,6 | 32.11<br>815,6 | 7.62<br>193,5 | 1.07<br>27,1 | 2.79<br>71,0 | 1" rainuré | 1" rainuré | 130<br>59 |
| Boîte de commande de zone, contact sec, déclenchement de vanne à boisseau sphérique, ensemble 1 pouce | 24.00<br>609,6 | 24.00<br>609,6 | 4.38<br>111,3 | 10.50<br>266,7 | 2.80<br>71,1 | 1.88<br>47,6 | 32.11<br>815,6 | 7.62<br>193,5 | 1.18<br>29,8 | 3.01<br>76,5 | 1" rainuré | 1" rainuré | 140<br>64 |
| Boîte de commande de zone, contact sec, déclenchement d'électrovanne, ensemble 1 ½ pouce | 30.00<br>762,0 | 30.00<br>762,0 | 6.00<br>152,4 | 13.00<br>330,2 | 3.55<br>90,2 | 3.49<br>88,6 | 38.11<br>968,0 | 9.50<br>241,3 | 1.53<br>38,7 | 2.66<br>67,6 | 1 ½" rainuré | 1 ½" rainuré | 140<br>64 |
| Boîte de commande de zone, contact sec, déclenchement de vanne à boisseau sphérique, ensemble 1 ½ pouce | 30.00<br>762,0 | 30.00<br>762,0 | 6.00<br>152,4 | 13.00<br>330,2 | 3.55<br>90,2 | 3.49<br>88,6 | 38.11<br>968,0 | 9.50<br>241,3 | 1.18<br>29,8 | 3.01<br>76,5 | 1 ½" rainuré | 1 ½" rainuré | 150<br>68 |
| Boîte de commande de zone, contact sec, déclenchement de vanne à boisseau sphérique, ensemble 2 pouces | 30.00<br>762,0 | 30.00<br>762,0 | 6.00<br>152,4 | 13.00<br>330,2 | 3.55<br>90,2 | 3.49<br>88,6 | 38.11<br>968,0 | 9.50<br>241,3 | 1.44<br>36,4 | 1.61<br>40,9 | 2" rainuré | 2" rainuré | 150<br>68 |



VICTAULIC EST UNE MARQUE DÉPOSÉE DE LA SOCIÉTÉ VICTAULIC. VICTAULIC VORTEX EST UNE MARQUE DÉPOSÉE DE LA SOCIÉTÉ VICTAULIC.
© 2013 VICTAULIC COMPANY. TOUS DROITS RÉSERVÉS.

# Victaulic Vortex™
# Système d'extinction d'incendie

**BOÎTES DE COMMANDE DE FLUIDE ET DE COMMANDE DE ZONE SÉRIE 951 POUR L'UTILISATION AVEC LES SYSTÈMES D'EXTINCTION D'INCENDIE VICTAULIC VORTEX 1000 ET VICTAULIC VORTEX 1500**

## SPÉCIFICATIONS DES MATÉRIAUX BOÎTES DE COMMANDE DE FLUIDE ET DE ZONE

**Spécifications de coffret :** Acier au carbone, calibre 14

**Finition :** Coffret, revêtement polyester par pulvérisation rouge

**Panneau arrière : Zingué pour résister à la corrosion**

**Vanne de régulation automatique :**

**Corps :** UNS C954000 bronze aluminium

**Joint :** Polyéthylène à poids moléculaire extrêmement élevé

**Tige et pièce de retenue :** UNS 416 acier inoxydable

**Adaptateur de tige :** UNS C36000 laiton ou UNS C95400 bronze aluminium

**Blocs collecteurs :** Acier à faible teneur en carbone

**Filtre :** Laiton, avec tamis en acier inoxydable UNS 302000

## DONNÉES DE PERFORMANCES BOÎTE DE COMMANDE DE FLUIDE

**Pressions d'entrée :**

**Azote :** 3 000 psi/20 684 kPa

**Pressions de sortie :**

**Azote :** 150 psi/1 034 kPa

**Températures nominales :** 40 °F/4 °C à 130 °F/55 °C

DISCONTINUED PUBLICATION
(See Publication 70.03)

## SPÉCIFICATIONS ÉLECTRIQUES BOÎTE DE COMMANDE DE FLUIDE

**Titre :** Connecté au milieu du signal de déclenchement entre PCAI et solénoïde au niveau de la tête principale

**Tension de fonctionnement :** Alimentation continue 24 V CC (23-27 V CC), sensible à la polarité

**Courant d'alarme :** 2 A

**Courant de veille :** 125 mA

**Connexions de supervision :** Charge résistive 500 mA à 30 V CC

**Transducteur de pression :**

**Tension de fonctionnement :** 24 V CC, sensible à la polarité

**Sortie :** 4-20 mA (0-50 psi/0-335 kPa, 0-100 psi/0-689 kPa, 0-300 psi/0-2 068 kPa)

**Connexions :** Paire torsadée blindée 18 AWG



VICTAULIC EST UNE MARQUE DÉPOSÉE DE LA SOCIÉTÉ VICTAULIC. VICTAULIC VORTEX EST UNE MARQUE DÉPOSÉE DE LA SOCIÉTÉ VICTAULIC.
© 2013 VICTAULIC COMPANY. TOUS DROITS RÉSERVÉS.

# Victaulic Vortex™
# Système d'extinction d'incendie

**BOÎTES DE COMMANDE DE FLUIDE ET DE COMMANDE DE ZONE SÉRIE 951 POUR L'UTILISATION AVEC LES SYSTÈMES D'EXTINCTION D'INCENDIE VICTAULIC VORTEX 1000 ET VICTAULIC VORTEX 1500**

## RACCORDEMENTS BOÎTE DE COMMANDE DE FLUIDE

**Alimentation CC – B1**
- Tension de fonctionnement : 23-27 V CC
- Surveillée par le contact de défaut du système

**Transducteur – B2**
- Sensible à la polarité
- Utilise l'alimentation électrique du B1
- Connexion blindée avec terminaison au niveau du panneau uniquement
- Fonctionnement et câblage surveillés par le contact de défaut du système

**Supervision – B3**
- Connexion de défaut du système (24 V, transducteur, défaut du PLC)
- Permet de signaler un défaut du système à un autre dispositif
- Mise en pression du collecteur
- Contacts secs résistifs 500 mA @ 30 V CC
- Sans verrouillage

**Entrée de déclenchement – B4**
- Point de terminaison depuis le panneau de déclenchement
- Deux connexions, Déclenchement + et Déclenchement -

**Sortie du solénoïde – B5**
- Sortie vers la tête principale
- Connexion de la deuxième tête optionnelle
- Tension de fonctionnement : 22-27 V CC
- 13 watts

DISCONTINUED PUBLICATION
(See Publication 70.03)

## CONTRÔLES ET INDICATEURS BOÎTE DE COMMANDE DE FLUIDE

**Interrupteur à clé multifonctions**
- Désactive le fonctionnement de la VRA (le circuit de déclenchement principal doit inclure un poussoir de neutralisation séparé)
- Réinitialise la vanne après la décharge
- Retrait de la clé, en état prêt normal
- Ferme le contact de défaut du système

**Voyant rouge**
- Indicateur visuel signalant que le système est en état non prêt
- Actif lorsque le contact de défaut du système est fermé
- Le voyant est éteint en état normal

**Manomètre**
- Fournit une indication visuelle de la pression du collecteur
- 0-4 000 psi/0-27 579 kPa
- Manomètre de référence uniquement

## DONNÉES DE PERFORMANCES BOÎTE DE COMMANDE DE ZONE

**Pressions d'entrée :**

**Azote :** 150 psi/1 034 kPa

**Eau :** 300 psi/2 068 kPa

**Pressions de sortie :**

**Azote :** 150 psi/1 207 kPa

**Eau :** 300 psi/2 068 kPa

**Températures nominales :** 40 °F/4 °C à 130 °F/55 °C



VICTAULIC EST UNE MARQUE DÉPOSÉE DE LA SOCIÉTÉ VICTAULIC. VICTAULIC VORTEX EST UNE MARQUE DÉPOSÉE DE LA SOCIÉTÉ VICTAULIC.
© 2013 VICTAULIC COMPANY. TOUS DROITS RÉSERVÉS.

# Victaulic Vortex™
# Système d'extinction d'incendie

**BOÎTES DE COMMANDE DE FLUIDE ET DE COMMANDE DE ZONE SÉRIE 951 POUR L'UTILISATION AVEC LES SYSTÈMES D'EXTINCTION D'INCENDIE VICTAULIC VORTEX 1000 ET VICTAULIC VORTEX 1500**

## SPÉCIFICATIONS ÉLECTRIQUES BOÎTE DE COMMANDE DE ZONE

**Tension de fonctionnement :** Alimentation continue 24 V CC (23-27 V CC), sensible à la polarité

**Courant d'alarme :** 2 A

**Courant de veille :** 22 mA

**Connexions de supervision :** charge résistive 500 mA @ 30 V CC

## RACCORDEMENTS BOÎTE DE COMMANDE DE ZONE

**Alimentation CC – B1**
- Tension de fonctionnement : 23-27 V CC
- Surveillée par le contact de défaut du système

**Déclenchement – B2**
- Vanne d'azote, 350 ohm
- Vanne d'eau, 350 ohm

**Supervision – B3**
- Connexion de défaut du système, 24 V
- Permet de signaler un défaut du système à un autre dispositif
- Vanne d'isolement de l'eau
- Contacts secs résistifs 500 mA @ 30 V CC

DISCONTINUED PUBLICATION
(See Publication 70.03)

## INSTALLATION

Référez-vous toujours aux instructions du Manuel d'installation sur chantier applicable I-VORTEX Victaulic correspondant au produit que vous installez. Des manuels contenant toutes les informations d'installation et d'assemblage sont fournis avec tous les produits Victaulic.

## GARANTIE

Voyez la section Garantie de la liste de prix actuelle ou contactez Victaulic pour plus de précisions.

## REMARQUE

Ce produit sera fabriqué par Victaulic ou selon ses spécifications. Tous les produits doivent être installés conformément aux instructions d'installation et de montage Victaulic en vigueur. Victaulic se réserve le droit de modifier les spécifications, la conception et l'équipement standard de ses produits sans préavis ni obligation de sa part.

Vous trouverez toutes nos coordonnées sur notre site www.victaulic.com

**70.08-FRE 6353 REV A MISE À JOUR 11/2011**
VICTAULIC EST UNE MARQUE DÉPOSÉE DE LA SOCIÉTÉ VICTAULIC. VICTAULIC VORTEX EST UNE MARQUE DÉPOSÉE DE LA SOCIÉTÉ VICTAULIC.
© 2013 VICTAULIC COMPANY. TOUS DROITS RÉSERVÉS.