Acople rígido QuickVic™ Installation-Ready™ Estilo 107N

⚠ ADVERTENCIA

- **Lea y comprenda todas las instrucciones antes de instalar cualquier producto Victaulic para tuberías.**
- **Despresurice y drene el sistema de tuberías antes de intentar, retirar o ajustar o dar mantenimiento a cualquiera de los productos para tuberías de Victaulic.**
- **Use gafas, casco y calzado de seguridad.**

Si no sigue estas instrucciones, existe riesgo de un accidente fatal o lesiones personales graves y daños materiales.

INSTRUCCIONES PARA LA INSTALACIÓN INICIAL DE LOS ACOPLES 107N

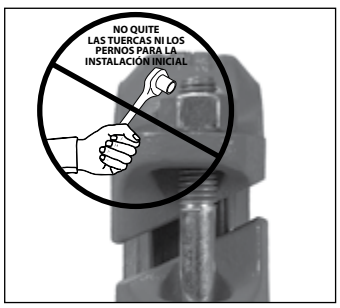

1. NO DESARME EL ACOPLE: Los acoples rígidos QuickVic™ Installation-Ready™ Estilo 107N están diseñados de modo que el instalador no necesite quitar los pernos ni las tuercas en el montaje. Este diseño facilita la instalación porque permite al instalador insertar directamente el extremo ranurado de la tubería o los componentes acoplados en el acople.

2. REVISE LOS EXTREMOS DE LOS COMPONENTES ACOPLADOS: La superficie exterior del componente acoplado, entre la ranura y el extremo del componente, debe ser lisa sin abolladuras, salientes, costuras soldadas ni estampado de laminación para asegurar un sello hermético. Se debe eliminar todo el aceite, grasa, pintura suelta, suciedad y virutas de corte. El diámetro exterior del componente acoplado, las dimensiones de ranura y el diámetro máximo de ensanchamiento permitido deben estar dentro de las tolerancias publicadas en las últimas especificaciones de ranurado Victaulic. **NOTA:** La ovalidad máxima permitida del componente acoplado debe ajustarse a los requerimientos de ASTM A-999 y API 5L. Si hay mayores variaciones entre los diámetros mayores y menores del componente acoplado, se dificultará el montaje del acople.

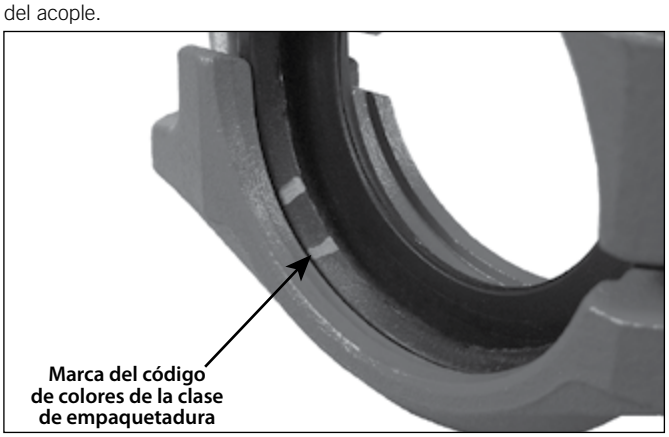

3. VERIFIQUE LA EMPAQUETADURA: Verifique que la empaquetadura sea apta para el servicio que prestará. El código de color identifica la clase de empaquetadura. Consulte la publicación 05.01 de Victaulic en el Catálogo General G-100 para ver la tabla de código de colores.

⚠ PRECAUCIÓN

- **Se debe usar un lubricante compatible para evitar los apretones y roturas de la empaquetadura durante la instalación.**

El uso de un lubricante incompatible provocará la degradación de la empaquetadura, lo que tendrá como consecuencia filtraciones en la unión y daños a la propiedad.

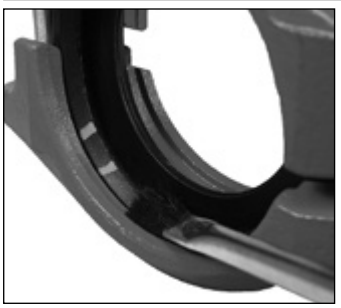

4. LUBRIQUE LA EMPAQUETADURA: Aplique una capa delgada de lubricante Victaulic o lubricante de silicona solo a los labios de sello del interior de la empaquetadura. **NOTA: El exterior de la empaquetadura se suministra con un lubricante aplicado en la fábrica, por lo que no es necesario quitarla de los segmentos para aplicar más lubricante a la superficie exterior.**

⚠ ADVERTENCIA

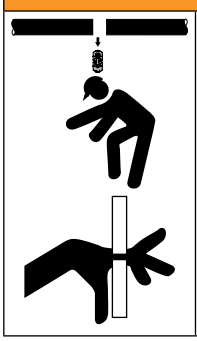

- **Nunca deje un acople Estilo 107N ensamblado parcialmente. El acople Estilo 107N ensamblado parcialmente corre el riesgo de caerse o reventarse durante las pruebas.**
- **Mantenga las manos alejadas de los extremos del componente acoplado y de las aberturas del acople al insertar el extremo ranurado del componente acoplado en el acople.**

Si no sigue estas instrucciones podría sufrir lesiones personales graves y/o causar daños materiales.

5. ENSAMBLE LA UNIÓN: Ensamble la unión insertando el extremo ranurado del componente acoplado en cada abertura del acople. Los extremos de los componentes acoplados ranurados deben insertarse en el acople hasta que topen con el soporte central de la empaquetadura. Es necesaria una inspección visual para comprobar que las cuñas del acople estén alineadas con las ranuras de los componentes acoplados. **NOTA:** El acople se puede girar para asegurar que la empaquetadura se asiente debidamente.

NOTA: Cuando ensamble los acoples Estilo 107N en tapones de cierre, tenga especial cuidado en que el tapón quede completamente asentado en el soporte central de la empaquetadura. Use solamente tapones de cierre Victaulic N° 60 con la marca "EZ QV" en la cara interior. **NOTA:** Victaulic recomienda el uso de conexiones Victaulic con acoples Estilo 107N. No se deben usar tapones de cierre de acero inoxidable Victaulic N° 460-SS con los acoples Estilo 107N. Los tapones N° 460-SS se deben usar únicamente con acoples rígidos Estilo 89 para tuberías de acero inoxidable.

⚠ ADVERTENCIA

- **En los acoples rígidos Victaulic con cierre angular, se deben apretar las tuercas de manera uniforme y alternando ambos lados hasta obtener contacto metal con metal en los cierres empernados.**
- **En los acoples rígidos Victaulic con cierre angular, debe existir igual desplazamiento en ambos cierres.**
- **Mantenga las manos lejos de las aberturas del acople mientras lo esté apretando.**

Si no sigue estas instrucciones podría causar una falla de la unión con peligro de muerte o lesiones personales graves y daños a la propiedad.

6. APRIETE LAS TUERCAS: Apriete todas las tuercas de manera uniforme y alternada hasta obtener contacto metal con metal en los cierres empernados angulares. Asegúrese de que las cuñas de las carcasas encajen completamente en las ranuras y el desplazamiento sea igual en los cierres empernados. Para asegurar una unión rígida, son preferibles desplazamientos iguales y positivos.

AVISO

- **Es importante apretar las tuercas de manera uniforme alternando ambos lados para evitar apretones de la empaquetadura.**
- **Para que los cierres entren en contacto metal con metal, se puede usar una llave de impacto o una llave estándar de dado largo.**
- **Consulte las secciones "Información útil del Estilo 107N" y "Pautas de uso de la llave de impacto".**

INFORMACIÓN ÚTIL DEL ESTILO 107N

Tamaño		Tamaño de la tuerca	Tamaño del dado largo
Tamaño nominal pulg. o mm	Diámetro exterior real de tubería pulgadas/mm	pulgadas/ Métrico	pulgadas/ mm
2 – 4	2,375 – 4,500 60,3 – 114,3	½ M12	⅞ 22
76,1 – 108,0 mm	3,000 – 4,250 76,1 – 108,0	½ M12	⅞ 22
133,0 – 165,1 mm	5,250 – 6,500 133,0 – 165,1	⅝ M16	1 1⁄16 27
5 – 6	5,563 – 6,625 141,3 – 168,3	⅝ M16	1 1⁄16 27
216,3 mm	8,515 216,3	¾ M20	1 ¼ 32
8	8,625 219,1	¾ M20	1 ¼ 32
10 – 12	10,750 – 12,750 273,0 – 323,9	⅞ M22	1 7⁄16 36

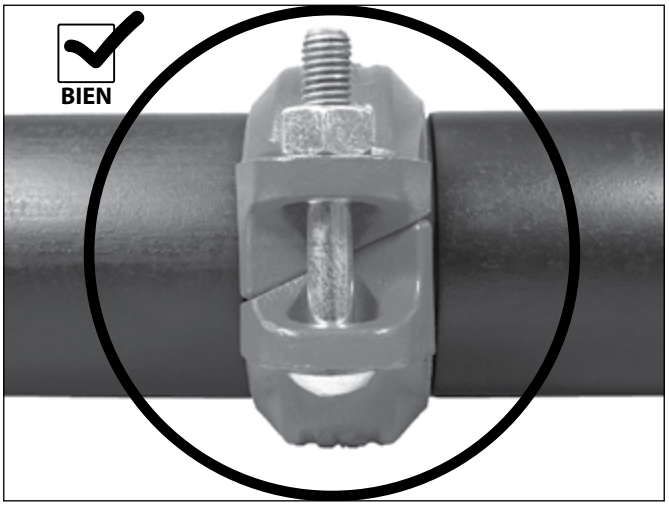

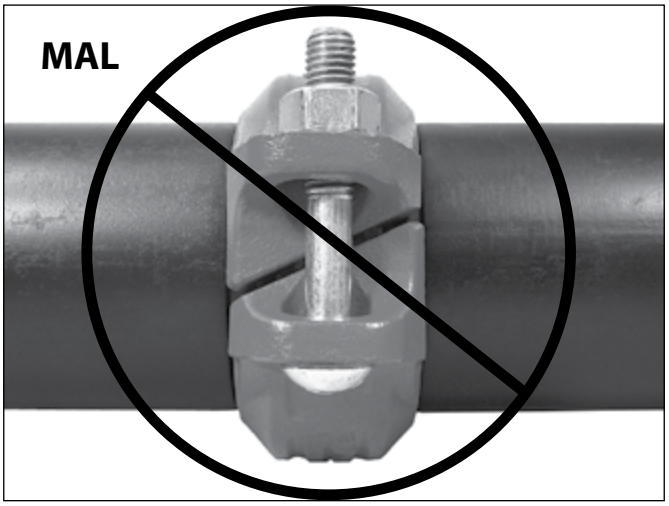

7. Inspeccione visualmente el cierre de los pernos en cada unión para verificar que exista contacto metal con metal en toda la sección de cierre empernado y que haya el mismo desplazamiento en los cierres empernados.

⚠ ADVERTENCIA

- **Es fundamental la inspección visual de cada unión.**
- **Se deben corregir las uniones mal ensambladas antes de poner el sistema en servicio.**

Si no sigue estas instrucciones podría causar una falla de la unión con peligro de muerte o lesiones personales graves y daños a la propiedad.

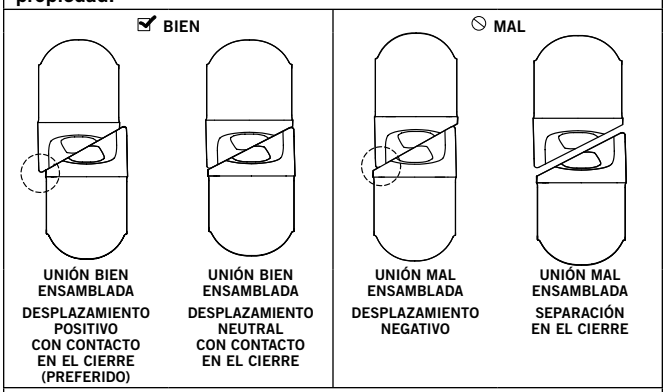

- **Puede haber desplazamiento "negativo" en los cierres cuando las tuercas no se han apretado de manera uniforme, lo que produce que un lado quede más apretado que el otro. Por otra parte, puede haber desplazamiento "negativo" si ambas tuercas no están suficientemente apretadas.**

INSTRUCCIONES PARA LA REINSTALACIÓN DE LOS ACOPLES ESTILO 107N

⚠ ADVERTENCIA

- **Asegúrese de que haya despresurizado y drenado completamente el sistema antes de desensamblar el acople.**

Si no sigue estas instrucciones, existe riesgo de muerte o lesiones personales graves y daños materiales.

1. Asegúrese de que el sistema se haya despresurizado y drenado completamente antes de intentar desensamblar un acople.

2. Siga los pasos 2 – 3 de la sección "Instrucciones para la instalación inicial de los acoples Estilo 107N". Inspeccione si la empaquetadura presenta daños o desgaste. Si es así, reemplace la empaquetadura por una Victaulic nueva de la misma clase.

⚠ PRECAUCIÓN

- **Se debe usar un lubricante compatible para evitar apretones y roturas de la empaquetadura durante la reinstalación.**

El uso de un lubricante incompatible provocará la degradación de la empaquetadura, lo que tendrá como consecuencia filtraciones en la unión y daños a la propiedad.

3. PARA LA REINSTALACIÓN DE ACOPLES ESTILO 107N, LUBRIQUE LA EMPAQUETADURA: Aplique una capa delgada de lubricante Victaulic o lubricante de silicona a los labios de sello y al exterior de la empaquetadura. Es normal que la superficie de la empaquetadura tenga una apariencia blanca nebulosa después de que ha estado en servicio.

AVISO

Se pueden seguir dos métodos para la reinstalación de los acoples Estilo 107N.

- **MÉTODO 1 PARA REINSTALACIÓN: El acople se puede reensamblar en su condición "listo para instalar" colocando la empaquetadura en los segmentos, para luego insertar los pernos y enroscar las tuercas en cada perno hasta dejar expuestas 2 – 3 roscas, como se muestra arriba. Si se selecciona este método, se deben seguir los pasos 1 – 3 anteriores, además de los pasos 5 – 7 de las páginas 1 y 2.**

O BIEN

- **MÉTODO 2 PARA REINSTALACIÓN: La empaquetadura y los segmentos se pueden ensamblar en los extremos de tubería siguiendo los pasos 1 – 3 anteriores, además de los pasos 2 – 7 que comienzan en la página siguiente.**

MÉTODO 2 PARA REINSTALACIÓN

1. Asegúrese de seguir todas las indicaciones de la sección "Instrucciones para la reinstalación de los acoples 107N".

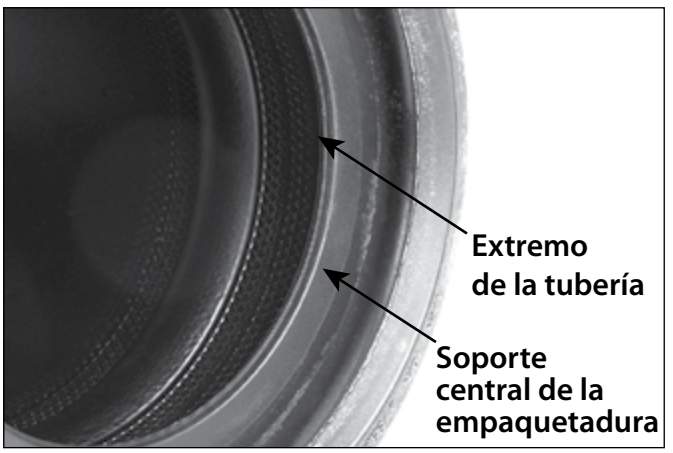

2. INSTALE LA EMPAQUETADURA: Inserte el extremo ranurado del componente acoplado en la empaquetadura hasta que tope con la patilla central de la misma.

3. UNA LOS COMPONENTES ACOPLADOS: Alinee los dos extremos ranurados de los componentes acoplados. Inserte el otro extremo del componente en la empaquetadura hasta que tope con el soporte central de la misma. **NOTA:** Procure que ninguna parte de la empaquetadura se extienda sobre la ranura en los componentes.

4. PARA FACILITAR EL REENSAMBLE: Se puede insertar un perno en los segmentos con la tuerca enroscada sin apretar para aprovechar la característica de "ensamble pivotante", como se muestra arriba. **NOTA:** La tuerca se debería aflojar sólo hasta que quede al ras con el extremo del perno.

Acople rígido QuickVic™ Installation-Ready™ Estilo 107N

5. INSTALE LOS SEGMENTOS: Instale los segmentos sobre la empaquetadura. Asegúrese de que las cuñas de los segmentos encajen adecuadamente en ambos componentes acoplados.

6. INSTALE LOS PERNOS/TUERCAS RESTANTES: Instale los pernos restantes y enrosque manualmente las tuercas en ellos. **NOTA:** Asegúrese de que el cuello oval de cada perno se asiente correctamente en el orificio del perno.

7. APRIETE LAS TUERCAS: Siga los pasos 6 y 7 de la sección "Instrucciones para la instalación inicial de los acoples Estilo 107N" para completar el montaje.

PAUTAS DE USO DE LA LLAVE DE IMPACTO

⚠ ADVERTENCIA

- **Es importante apretar las tuercas de manera uniforme alternando ambos lados hasta obtener contacto metal con metal en los cierres empernados.**
- **En los acoples rígidos con cierre angular, debe existir desplazamiento uniforme en los cierres empernados.**
- **NO siga apretando las tuercas luego de obtenidas las indicaciones visuales de instalación para el acople.**

Si no sigue estas instrucciones podría causar apretones de la empaquetadura y daños al acople, lo que se traduce en fallas en la unión, lesiones personales graves y daños materiales.

Por la rapidez del montaje, cuando utilice una llave de impacto, el instalador debería proceder con mayor precaución para asegurarse de apretar las tuercas de manera uniforme alternando ambos lados hasta completar el montaje. Siempre consulte las instrucciones de instalación del producto específico para ver los requisitos completos de instalación.

Las llaves de impacto no permiten al instalador percibir directamente el torque para evaluar el apriete de las tuercas. Como algunas llaves de impacto son capaces de generar gran torque, es importante desarrollar familiaridad con la herramienta para no dañar ni fracturar los pernos ni los cierres empernados del acople durante la instalación. **NO siga apretando las tuercas luego de obtenidas las indicaciones visuales de instalación para el acople.**

Si la batería se agota o si la llave de impacto no tiene suficiente potencia, debe usar otra llave o batería para asegurarse de poder replicar las pautas de inspección visual para el acople.

Realice un montaje de prueba con la llave de impacto y verifique los montajes con una llave de casquillo o un torquímetro para determinar la capacidad de la llave de impacto. Con el mismo método, verifique periódicamente las demás tuercas durante la instalación del sistema.

Para un uso seguro y correcto de las llaves de impacto, consulte las instrucciones de operación del fabricante de la herramienta. Además, verifique que esté usando dados de impacto del tipo correcto para la instalación del acople.

⚠ ADVERTENCIA

Si no sigue estas instrucciones para apretar los acoples, el equipamiento podría sufrir:

- **Fracturas de pernos**
- **Fractura o daño en cierres empernados o fractura de acoples**
- **Filtraciones en la unión**

VICTAULIC, QUICKVIC E INSTALLATION-READY SON MARCAS REGISTRADAS O INDUSTRIALES DE VICTAULIC COMPANY Y/O SUS ENTIDADES AFILIADAS EN ESTADOS UNIDOS U OTROS PAÍSES. © 2015 VICTAULIC COMPANY. TODOS LOS DERECHOS RESERVADOS.