Vic-Strainer®

Series 730 및 AGS™ W730 티형 Vic-스트레이너
Series 732 및 AGS™ W732 와이형 Vic-스트레이너

중요 설치 정보

⚠ 경고

- **Victaulic 시스템을 설치, 제거, 정비 혹은 유지하기 전에 본 설명서를 모두 읽고 숙지하시기 바랍니다.**
- **Victaulic 시스템을 설치, 제거, 정비 또는 유지하기 전에 배관 내의 압력을 제거하고 배수가 잘 되었는지 확인 하시기 바랍니다.**
- **안전모, 보안경 및 안전화를 착용하시기 바랍니다.**

본 설명서 상의 지침에 따르지 않을 경우 심각한 신체적 상해, 재산상 손해 및/또는 제품 손상이 발생할 수 있습니다.

⚠ 주의

- **가스켓 수명을 극대화하기 위해서는 용도에 적합한 등급의 가스켓을 사용하여 스트레이너를 설치해야 합니다.**
- **스트레이너 바스켓 전체에 10-psi/0.7-Bar/69-kPa의 차압을 가하기 전에 반드시 바스켓을 깨끗이 비워야 합니다.**

본 지침에 따르지 않을 경우, 이음부 누수로 인해 재산상 손해가 발생할 수 있습니다.

반드시 본 설명서에 포함된 정보를 참조하여 Series 730/W730 티형 및 Series 732/W732 와이형 Vic-스트레이너를 올바르게 설치해야 합니다.

Series W730 및 W732 AGS Vic-스트레이너의 경우, Victaulic AGS(Advanced Groove System) 그루브 가공 기술로 가공된 배관을 준비해야 합니다. 이러한 이유로 AGS 사양에 준하는 그루브를 가공 생산하기 위해서는 특수 Victaulic AGS(RW) 롤 세트가 필요합니다. 배관 롤 그루브 가공 공구에 관한 전체 정보는 Victaulic 현장설치핸드북(I-100) 및 운전 및 유지보수설명서를 참조하시기 바랍니다.

비고: 사용 수명을 극대화하려면 적절한 가스켓을 선택하여 설치를 올바르게 해야 합니다. 상세 내용은 Victaulic 기술자료 05.01 '가스켓선택지침'을 참조하시기 바랍니다.

어셈블리 여유 간격

- 스트레이너 바스켓을 꺼내기 위해 필요한 권장 여유 간격을 확보할 수 있도록 Vic-스트레이너의 위치를 선정하십시오.
  비고: Vic-스트레이너는 완전히 조립된 상태로 배송됩니다.

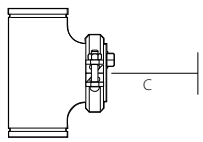

Series 730 티형 Vic-스트레이너: 일반적으로 1½ – 12 inch/48.3 – 323.9 mm

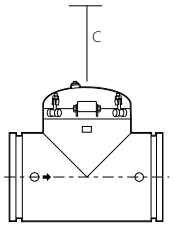

Series 730/W730 티형 Vic-스트레이너: 일반적으로 14 inch/355.6 mm 이상

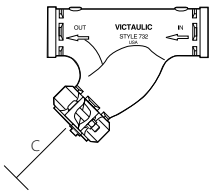

Series 732 와이형 Vic-스트레이너: 일반적으로 2 – 12 inch/60.3 – 323.9 mm

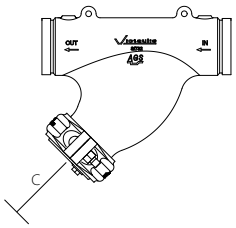

Series 732/W732 와이형 Vic-스트레이너: 일반적으로 14 – 24 inch/355.6 – 610 mm

석션 디퓨저 바스켓 분리를 위한 최소 여유 간격 요건

배관 규격		"C" 스트레이너 바스켓 최소 간격 치수 inch/mm	
호칭 관경 inch/mm	실제 외경 inch/mm	Series 730/W730	Series 732/W732
1½ 40	1.900 48.3	4.00 102	– –
2 50	2.375 60.3	5.00 127	8.00 203
2½ 65	2.875 73.0	5.00 127	9.00 229
3 80	3.500 88.9	6.00 152	10.00 254
4 100	4.500 114.3	7.00 178	12.00 305
5 125	5.563 141.3	8.00 203	14.00 356
6 150	6.625 168.3	10.00 254	16.00 406
8 200	8.625 219.1	12.00 305	20.00 508

배관 규격		"C" 스트레이너 바스켓 최소 간격 치수 inch/mm	
호칭 관경 inch/mm	실제 외경 inch/mm	Series 730/W730	Series 732/W732
10 250	10.750 273.0	14.00 356	24.00 610
12 300	12.750 323.9	16.00 406	28.00 711
14 350	14.000 355.6	22.00 559	30.00* 762*
16 400	16.000 406.4	23.00 584	32.00* 813*
18 450	18.000 457.0	29.00 737	35.00* 889*
20 500	20.000 508.0	32.00 813	38.00* 965*
24 600	24.000 610.0	37.00 940	44.00* 1118*
30 750	30.000 762.0	44.00 1118	– –

* 상기 규격은 Series W732 AGS Vic-스트레이너에만 적용됩니다. Series 732 (AGS가 아닌 제품) Vic-스트레이너의 규격은 상기 표에서 제외되었습니다.

Victaulic 은 Victaulic사의 등록상표입니다. 모든 복제를 불허합니다. © 2008 VICTAULIC COMPANY. ALL RIGHTS RESERVED.

Vic-Strainer®

Series 730 및 AGS™ W730 티형 Vic-스트레이너
Series 732 및 AGS™ W732 와이형 Vic-스트레이너

설치

유의사항

- **설치 단계를 설명한 다음 그림 중 몇몇은 Series 732 와이형 Vic 스트레이너에 해당하는 것입니다. 그러나 별도로 명시되지 않은 한 Series W732 AGS 와이형 Vic-스트레이너, Series 730 티형 Vic-스트레이너 및 Series W730 AGS 티형 Vic-스트레이너에도 적용됩니다.**

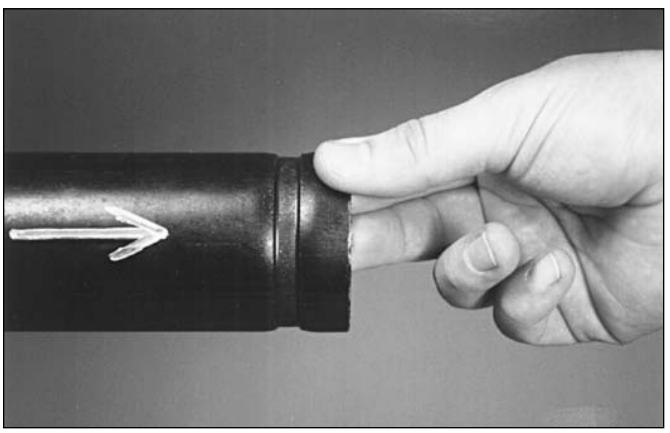

1. **배관 끝단 확인:** 배관 끝단의 외부 표면(배관 끝단에서 그루브까지)은 기밀 상태 유지를 위해 반드시 매끄럽고 굴곡 및 돌출부(용접 자국 포함)와 롤 가공 자국이 없어야 합니다. 유분, 그리스, 페인트 부스러기 및 분진을 반드시 모두 제거해야 합니다. **비고:** W730 및 W732 AGS Vic-스트레이너의 경우, 설치 시 AGS 사양에 준하여 그루브 가공된 배관에만 사용해야 합니다. W730 및 W732 AGS Vic-스트레이너는 AGS 이외 사양으로 그루브 가공된 배관에는 절대 사용할 수 없습니다.

2. **Vic-스트레이너 설치:** 스트레이너로 유입 및 유출되는 유량이 스트레이너 본체로 향하는 화살표에 맞도록 Vic-스트레이너를 배관 시스템에 맞게 정렬시킵니다. 용도에 적합한 커플링 두 개를 사용하여 Vic-스트레이너를 설치합니다. 커플링 설치에 관한 전체 요건은 Victaulic 현장설치핸드북(I-100)을 참조하시기 바랍니다. **비고:** W730 및 W732 AGS Vic-스트레이너의 경우, AGS 사양에 준하여 그루브 가공된 AGS 커플링 및 배관만을 설치에 사용해야 합니다. W730 및 W732 AGS Vic-스트레이너는 AGS 사양이 아닌 커플링 및/또는 AGS 사양이 아닌 그루브 사양으로 그루브 가공된 배관과는 절대 사용할 수 없습니다.

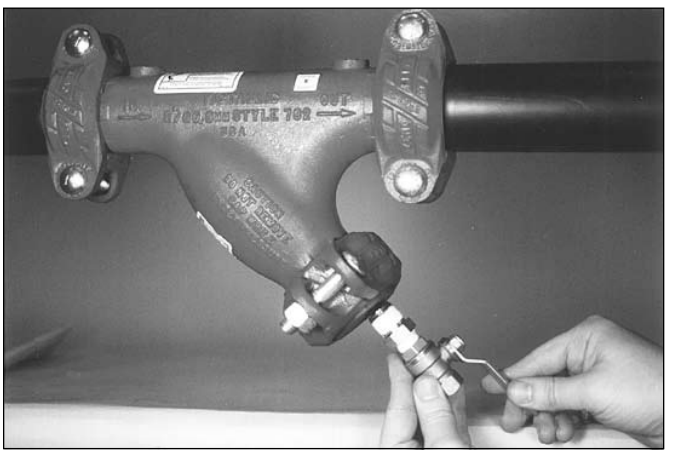

3. **파열 방지 포트 설치:** 드레인 배관이 장착 혹은 미장착된 밸브에 연결되는 블로우다운 포트는 액세스 캡 상에 있습니다. 밸브를 설치할 때에는 밸브 등급이 시스템 요건에 적합한지 확인해야 합니다.

블로우다운 포트 사용

1. **스트레이너 씻어내기:** 블로우다운 포트에 연결된 밸브를 개방합니다. 그렇게 하면 스트레이너 내부에서 유체와 내용물이 씻겨나옵니다. 스트레이너 바스켓을 충분히 씻어낸 후 밸브를 닫습니다.

Victaulic 은 Victaulic사의 등록상표입니다. 모든 복제를 불허합니다. © 2008 VICTAULIC COMPANY. ALL RIGHTS RESERVED.

Vic-Strainer®

Series 730 및 AGS™ W730 티형 Vic-스트레이너
Series 732 및 AGS™ W732 와이형 Vic-스트레이너

유지보수

⚠ 주의

- **스트레이너 바스켓 전체에 10-psi/0.7-Bar/69-kPa의 차압을 가하기 전에 반드시 바스켓을 깨끗이 비워야 합니다.**

본 설명서에 따르지 않을 경우 이음부 누수로 인해 재산상의 손해가 발생할 수 있습니다.

스트레이너 바스켓 제거

⚠ 경고

- **Victaulic 파이프 시스템을 설치, 제거, 정비 또는 유지하기 전에 배관 내의 압력을 제거하고 배수가 잘 되었는지 확인하시기 바랍니다.**
- **액세스 캡 및 플러그에 압력이 걸려 있을 수 있습니다.**

배관 시스템 내의 압력을 제거하고 배수하지 않을 경우, 심각한 신체적 상해, 재산상 손해 및/또는 제품 손상이 발생할 수 있습니다.

1. **배관 플러그 분리:** 시스템 내 압력 제거와 배수가 완전히 되었는지 확인하시기 바랍니다. 액세스 캡에서 배관 플러그를 분리하든지 파열 방지 밸브를 열어 시스템을 배수하시기 바랍니다.

2. **커플링, 가스켓 및 액세스 캡 분리:** 액세스 캡을 지지하면서 볼트를 풀고 액세스 커플링을 분리합니다. 가스켓 및 액세스 캡을 분리하는 동안 스트레이너 바스켓을 잡고 있어야 합니다.

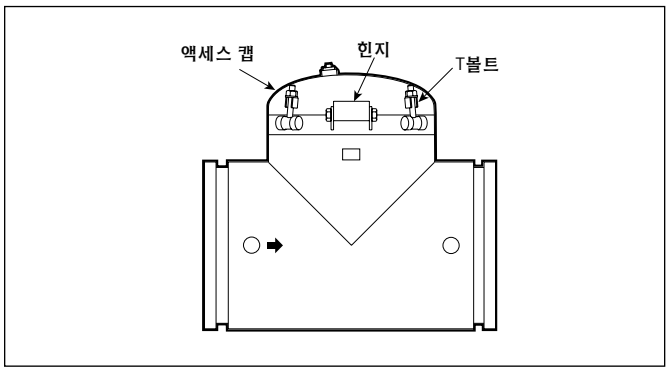

2a. **14 - 30 inch/355.6 - 762.0 mm Series 730 티형 Vic-스트레이너 및 14 - 24 inch/355.6 - 610.0 mm Series W730 AGS 티형 Vic-스트레이너의 경우** T볼트가 있는 힌지형 액세스 캡이 상기 규격의 Vic-스트레이너에 맞는 표준입니다. T볼트 상의 너트를 풀고 T볼트를 액세스 캡에서 돌려 빼냅니다. 액세스 캡을 열고 스트레이너 바스켓을 분리합니다.

Victaulic 은 Victaulic사의 등록상표입니다. 모든 복제를 불허합니다. © 2008 VICTAULIC COMPANY. ALL RIGHTS RESERVED.

Vic-Strainer®

Series 730 및 AGS™ W730 티형 Vic-스트레이너
Series 732 및 AGS™ W732 와이형 Vic-스트레이너

SERIES 730/W730

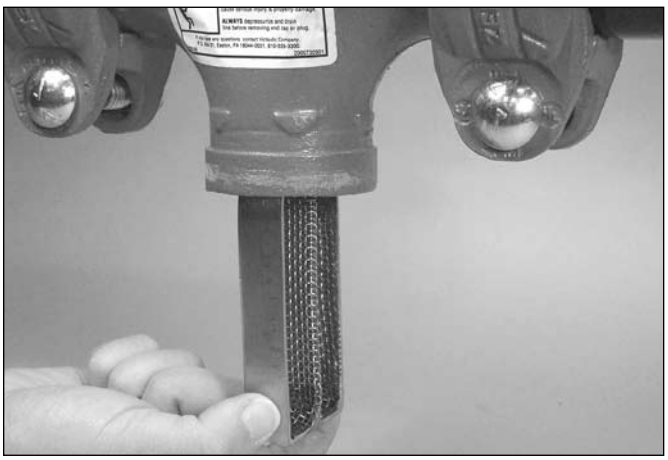

SERIES 732/W732

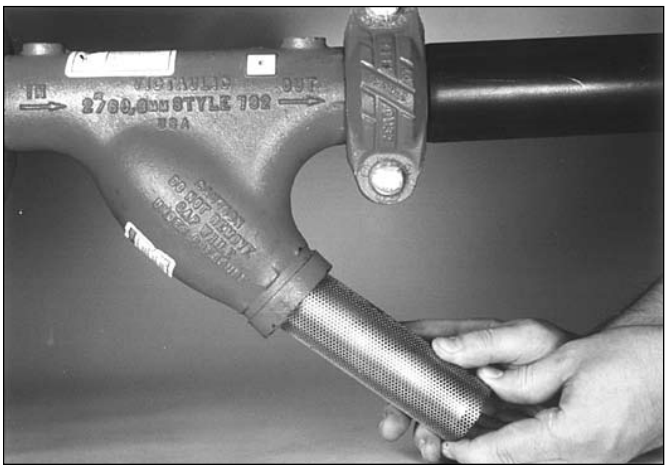

3. **스트레이너 바스켓 세척:** 스트레이너 바스켓을 분리한 후, 바스켓을 세척하여 묻어 있는 부스러기를 제거하시기 바랍니다.

Series 730/W730 티형 Vic-스트레이너용 스트레이너 바스켓 설치

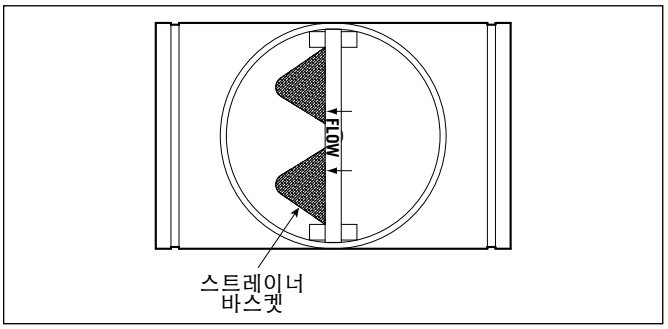

1. **스트레이너 바스켓 조정:** 상기에서 보여지는 바와 같이 Vic-스트레이너 본체에 있는 슬롯에 맞게 스트레이너 바스켓을 조정합니다. **비고:** 반드시 스트레이너 바스켓의 라운드 가공된 부분을 본체에 삽입해야 합니다. Vic-스트레이너 본체 상의 유량 화살표가 상기 도면에서와 같이 스트레이너 바스켓의 오목한 부분(안쪽으로 아치형)을 향해 가리키도록 합니다.
2. '커플링 설치' 부분을 따릅니다.

Victaulic 은 Victaulic사의 등록상표입니다. 모든 복제를 불허합니다. © 2008 VICTAULIC COMPANY. ALL RIGHTS RESERVED.

Vic-Strainer®

Series 730 및 AGS™ W730 티형 Vic-스트레이너
Series 732 및 AGS™ W732 와이형 Vic-스트레이너

Series 732/W732 와이형 Vic-스트레이너용 스트레이너 바스켓 설치

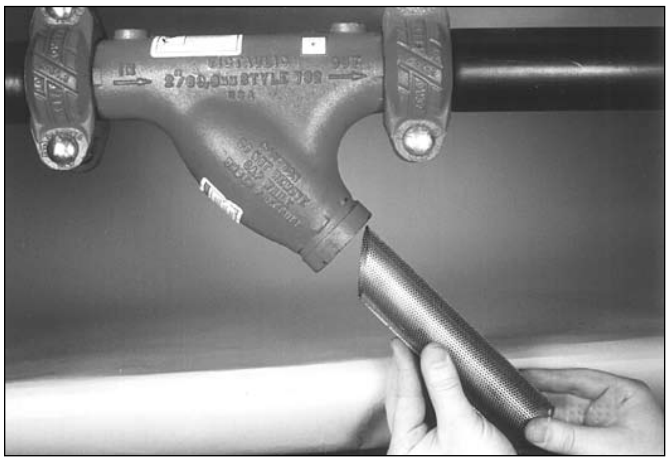

1. **스트레이너 바스켓 정렬:** 상기에서 보여지는 바와 같이 스트레이너 바스켓의 각이 진 끝단을 Vic-스트레이너 본체의 삽입부에 맞게 일치시킵니다.

2. **스트레이너 바스켓 회전:** 필요할 경우 스트레이너 바스켓을 돌려 스트레이너 본체에서 튀어나온 부분을 최소로 합니다.
3. ‘커플링 설치’ 부분을 따릅니다.

커플링 설치

유의사항

- **설치 단계를 설명한 다음 그림 중 몇몇은 Series 730 티형 Vic-스트레이너에 해당하는 것입니다. 그러나 별도로 명시되지 않은 한, Series W730 AGS 티형 Vic-스트레이너, Series 732 와이형 Vic-스트레이너 및 Series W732 AGS 와이형 Vic-스트레이너에도 적용됩니다.**

1. **가스켓 점검 및 윤활:** 가스켓의 손상 및 마모 여부를 확인하시기 바랍니다. 가스켓이 손상되거나 마모된 경우, Victaulic에서 제공한 동일 등급의 새 가스켓으로 교체합니다. 가스켓 밀봉 접촉면과 외부에Victaulic 윤활유나 실리콘 윤활제를 얇게 도포하십시오. 석유 계열의 윤활제를 ‘E’ 등급 가스켓에 사용해서는 절대 안 됩니다.

2. **액세스 캡, 가스켓 및 커플링 설치:** 액세스 캡 및 가스켓을 Vic-스트레이너 본체에 설치합니다. 가스켓이 Vic-스트레이너 본체 및 액세스 캡의 그루브 사이 중앙에 위치하도록 해야 합니다.

2a. ‘스윙 오버’ 기능을 이용하여 가스켓 위로 하우징을 설치하십시오. 하우징 키가 Vic-스트레이너 본체와 액세스 캡 외부 표면 상의 그루브에 맞물려야 합니다.

2b. 남아 있는 볼트를 설치하고, 손가락에 단단하게 조여지는 느낌이 들 때까지 너트를 볼트에 조여 끼웁니다. **비고:** 볼트의 둥근 머리가 볼트 구멍에 올바르게 고정되어 있는지 확인하십시오.

Victaulic 은 Victaulic사의 등록상표입니다. 모든 복제를 불허합니다. © 2008 VICTAULIC COMPANY. ALL RIGHTS RESERVED.

Vic-Strainer®

Series 730 및 AGS™ W730 티형 Vic-스트레이너
Series 732 및 AGS™ W732 와이형 Vic-스트레이너

⚠ 경고

- **Victaulic 고정식 앵글 볼트 패드 커플링의 경우에는 반드시 볼트 패드에서 금속-금속 접촉이 이뤄질 때까지 양쪽 면을 번갈아 가며 너트를 균등하게 죄어야 합니다.**
- **Victaulic 고정식 앵글 볼트 패드 커플링의 경우 반드시 볼트 패드 상에서 오프셋이 균등해야 합니다.**

본 지침에 따르지 않을 경우 조인트 고장으로 인해 심각한 신체적 부상 및 재산상 손해가 발생할 수 있습니다.

2c. 앵글 볼트 패드에서 금속-금속 접촉이 이뤄질 때까지 양쪽 면을 번갈아 가며 너트를 균등하게 조이십시오. 하우징 키가 석션 디퓨저 본체 및 엔드 캡의 그루브에 완전히 맞물려야 합니다. 오프셋은 볼트 패드 상에서 균등해야 합니다. 이는 이음부가 올바르게 조립되었는지 확인하기 위해 필요한 절차입니다.
비고: 가스켓이 끼이는 현상을 방지하려면 너트를 균등하게 죄어야 합니다.

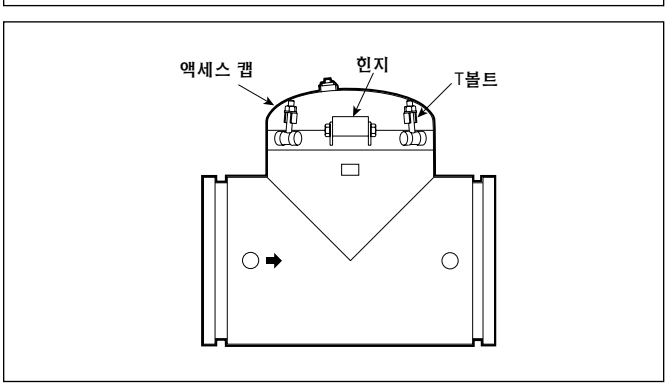

2d. 14 - 30 inch/355.6 - 762.0 mm Series 730 티형 Vic-스트레이너 및 14 - 24 inch/355.6 - 610.0 mm Series W730 AGS 티형 Vic-스트레이너의 경우: 액세스 캡을 닫고 T볼트를 액세스 캡 상의 슬롯에 끼워 넣은 다음 너트로 조입니다.

Victaulic 은 Victaulic사의 등록상표입니다. 모든 복제를 불허합니다. © 2008 VICTAULIC COMPANY. ALL RIGHTS RESERVED.

Vic-Strainer®

Series 730 및 AGS™ W730 티형 Vic-스트레이너
Series 732 및 AGS™ W732 와이형 Vic-스트레이너

WCAS-7EUGGY

자세한 연락처 정보는 www.victaulic.com을 참조하시기 바랍니다.

I-730/732/AGS-KOR 3687 REV C 2008년 5월 갱신 Z000730732
Victaulic 은 Victaulic사의 등록상표입니다. 모든 복제를 불허합니다. © 2008 VICTAULIC COMPANY. ALL RIGHTS RESERVED.