PFT510-KAZ

VIC-PRESS SCHEDULE 10S ЖҮЙЕСІНІҢ ӨНІМДЕРІНЕ АРНАЛҒАН БАТАРЕЯСЫ ЗАРЯДТАЛАТЫН VIC-PRESS™ ҚҰРАЛЫ

Vic-Press™
SCHEDULE 10S
SYSTEM PRODUCTS

ЕСКЕРТУ

ЕСКЕРТУ

Бұл нұсқауларды және ескертулерді дұрыс орындамасаңыз, Дене жарақатын алуға, мүліктің немесе өнімнің зақымдалуына әкеп соқтыруы мүмкін.

- **PFT510 Vic-Press Schedule 10S құралын қолданбас бұрын немесе оған қызмет көрсетпес бұрын, осы нұсқаулықтағы барлық нұсқауларды және құралдағы барлық ескерту жапсырмаларын оқып шығыңыз.**
- **Vic-Press өнімдерін орнатпас бұрын, құрылыс объектісінде орнатуға арналған I-P500 нұсқаулығын оқып шығыңыз.**
- **Қорғаныс көзілдірігін, касканы, қорғаныс аяқ киімін және құлаққапты киіңіз.**
- **Осы пайдалану және техникалық қызмет көрсету нұсқаулығын сақтап қойыңыз.**

Егер қандай да бір әдебиеттің көшірмелері қажет болса немесе осы құралдың қауіпсіз әрі дұрыс жұмыс істеуіне қатысты сұрақтарыңыз болса, Victaulic компаниясына хабарласыңыз. Пошта 31, Easton, PA 18044-0031. Телефон: 1-800-PICK VIC, электрондық пошта: pickvic@victaulic.com

ИНДЕКС

Қауіптерді анықтау 1

Операторға арналған қауіпсіздік нұсқаулары . . . 2

Кіріспе. 3

Құралды қабылдау. 4

- Құрал жәшігінің ішіндегі компоненттер. 4
- Керек-жарақтар жәшігіндегі компоненттер . . . 4

Құралды немесе аксессуарлар жәшігін тасымалдау үшін арбаны қолдану. 5

Батарея және батареяны зарядтау құрылғысы туралы ақпарат 6

- Техникалық сипаттамалар 6
- Батареяларды зарядтауға арналған температураға қатысты талаптар 7
- PFT510 құралын зарядтауға арналған температураға қатысты талаптар 7
- Толық зарядталған батареямен жұмыс істеген кездегі шамамен көрсетілген престеу операцияларының саны 7

Құрал номенклатурасы 8

Құралды орнату 9

½ дюйм/21,3 мм, ¾ дюйм/26,9 мм және 1 дюйм/33,7 мм өлшемдерге арналған престеу операциялары. 12

1 ½ дюйм/48,3 мм және 2 дюйм/60,3 мм өлшемдерге арналған престеу операциялары. 14

Стандартты Vic-Press қысқышы немесе Vic-Press адаптер қысқышын алу 18

Техникалық қызмет көрсету 18

- Батареяға және батареяны зарядтау құрылғысына техникалық қызмет көрсету . . . 20

Ақаулықтарды жою 21

Индикатор шамдары/дыбыстары 22

ЕҚ нормаларына сәйкестік туралы деклакрация 23

ҚАУІПТЕРДІ АНЫҚТАУ

Түрлі қауіп деңгейлерін анықтауға арналған анықтамалар төмендегі жерде берілген.

Осы таңбаны көріп тұрсаңыз, дене жарақатын алып қалу қаупі бар екенін білдіреді. Көрсетілген хабарды мұқият оқып шығып, толық түсінуге тырысыңыз.

⚠ ҚАУІПТІ

- **«ҚАУІПТІ» сөзінің қолданылуы ұсынылған сақтық шаралары мен нұсқаулар орындалмайтын болса, жазатайым жағдайға немесе ауыр жарақат алып қалуға тікелей әкеп соқтыру қаупінің бар екендігін білдіреді.**

⚠ ЕСКЕРТУ

- **«ЕСКЕРТУ» сөзінің қолданылуы ұсынылған сақтық шаралары мен нұсқаулар орындалмайтын болса, жазатайым жағдайға немесе жарақат алып қалуға әкеп соқтыруы мүмкін қауіптердің немесе қауіпті тәжірибелердің бар екендігін білдіреді.**

⚠ САҚ БОЛЫҢЫЗ

- **«САҚ БОЛЫҢЫЗ» сөзінің қолданылуы ұсынылған сақтық шаралары мен нұсқаулар орындалмайтын болса, жарақат алып қалуға немесе мүліктің зақымдалуына әкеп соқтыруы мүмкін қауіптердің немесе қауіпті тәжірибелердің бар екендігін білдіреді.**

НАЗАР САЛЫҢЫЗ

- **«НАЗАР САЛЫҢЫЗ» сөзінің қолданылуы маңызды болып табылатын, бірақ қауіптерге қатысы жоқ арнайы нұсқауларды қарау керектігін білдіреді.**

ОПЕРАТОРҒА АРНАЛҒАН ҚАУІПСІЗДІК НҰСҚАУЛАРЫ

Осы құралды пайдалану үшін ептілік, механикалық біліктіліктер және техникалық қауіпсіздік әдеттерін сақтау талап етіледі. Сондай-ақ бұл құрал қауіпсіз, сенімді операция үшін жасалған және төтенше жағдайларға әкеп соқтыруы мүмкін себептердің барлығын болжау мүмкін емес. Төменде берілген нұсқаулар осы құралдың қауіпсіз жұмыс істеуі үшін ұсынылған. Операторға әр қолданыс алдында, сондай-ақ, орнату және техникалық қызмет көрсету процедурасы кезінде «алдымен құрал қауіпсіздігіне» тәжірибе жасауға кеңес беріледі. Барлық операторлардың осы нұсқаулықты оқып, осы құралдың қалай жұмыс істейтінін толық түсінуін қамтамасыз ету осы құралды жалға берушінің немесе пайдаланушы маманның жауапкершілігіне кіреді.

Осы құралды пайдаланбас бұрын немесе оны жөндемес бұрын, осы нұсқаулықты оқып шығыңыз. Құралдың операцияларымен, оны қолдану әдістерімен және ондағы шектеулермен танысып шығыңыз. Оның нақты қауіп-қатерлері туралы біліп алыңыз. Бұл нұсқаулықты кез келген уақытта қол жеткізуге болатын таза жерде сақтаңыз. Бұл нұсқаулықтың қосымша көшірмелерін сұрау жолдау арқылы алуға болады.

1. **Құралды қауіпті орталарда пайдалануға жол бермеңіз.** Құралды жаңбыр астында қалдырмаңыз немесе аспапты дымқыл немесе сулы жерлерде пайдаланбаңыз. Құралды тез тұтанғыш сұйықтықтардың және газды әрі жарылғыш заттары бар жерлердің жанында пайдаланбаңыз. Жұмыс аймағы жарық болуы тиіс. Құралды дұрыс пайдалану үшін, оған жеткілікті бос кеңістік бөліңіз.
2. **Жабдықты тексеріңіз.** Құралды пайдаланбас бұрын, оның барлық қозғалмалы бөлшектерінде кедергі келтіретін заттардың жоқтығын тексеріңіз. Қозғалмалы бөлшектердің туралығын, үзілген жерлердің немесе орнату ақаулықтарының жоқтығын және құралдың немесе Vic-Press қысқышының жұмысына әсер етуі мүмкін басқа да жағдайлардың жоқтығын тексеріңіз. Зақымдалған Vic-Press қысқыштарын өз бетіңізше жөндемеңіз.
3. **Құралдың кенеттен іске қосылып кетуіне жол бермеңіз.** Триггерді саусағыңызбен басып тұрып, құралды тасымалдауға болмайды.
4. **Тиісті киімдерді киіңіз.** Бос киім, керек-жарақтар немесе қозғалмалы бөлшектерге ілініп қалуы мүмкін кез келген нәрсені кимеңіз. Далада жұмыс істеген кезде, тайғанақ емес аяқ киім мен резеңке қолғаптарды киген жөн.
5. **Құралдармен жұмыс істеген кезде, үнемі қорғаныс киімдерін киіңіз.** Қорғаныс көзілдірігін, касканы, қорғаныс аяқ киімі мен құлаққапты киіңіз.
6. **Сақ болыңыз.** Дәрі-дәрмек қабылдағаннан ұйқы қысып тұрса немесе шаршап тұрсаңыз, құралды пайдаланбаңыз. Жабдық айналасында алысып ойнамаңыз.
7. **Жұмыс аймағында ешкімнің болмауын қадағалаңыз.** Жай қарап тұратын адамдар барлық кезде жабдықтан алыс жерде тұруы тиіс.
8. **Жұмыс аймақтары үнемі таза болуы керек.** Құралмен жұмыс істейтін аймақ маңы оператордың қозғалуын шектеуі мүмкін кедергілерден таза болуы тиіс. Төгіліп қалған майды/сұйықтықты сүртіп алыңыз.
9. **Құрал жұмысының қауіпсіздігін қамтамасыз етіңіз.** Құрал жұмысының қауіпсіздігін қамтамасыз ету үшін, қысқыштарды, тұғырларды немесе құбырға арналған аспалы тіректерді пайдаланыңыз.
10. **Престеу операциясы кезінде қолыңыз бен құралдарды Vic-Press қысқышынан алшақ ұстаңыз.** Барлық қысып қалуы мүмкін аймақтарға жоламаңыз.
11. **Шамадан тыс әрекет етпеңіз.** Әрдайым тұрақты және тепе-теңдік сақтайтын күйде болыңыз.
12. **Құралға артық күш түсірмеңіз.** Құрал мүмкіндіктерінен басқа қандай да бір функцияларды орындау үшін, құралға немесе оның аксессуарларына күш түсірмеңіз. Құралды шамадан тыс жүктемеңіз.
13. **Құрал компоненттерін майламас бұрын, батареяны алып тастаңыз.** Құрал компоненттерін тек білікті маман ғана майлауы тиіс.
14. **Құралдарға мұқият күтім жасаңыз.** Құралдардың дұрыс әрі қауіпсіз жұмыс істеуі үшін, құралды барлық уақытта таза ұстаңыз. Барлық техникалық қызмет көрсету нұсқауларын орындаңыз. Құралдарды керосин, дизельді отын және тағы басқалары сияқты тез тұтанғыш немесе ұшпа сұйықтықтармен майламаңыз.
15. **Құралдарды қолмен басқарылатын және батареямен жұмыс істейтін құралдарға қолданылатын барлық нормативтік ережелерге сәйкес басқарып, тексеріңіз және техникалық қызмет көрсетіңіз.**
16. **Тек Victaulic компаниясы шығарған немесе рұқсат еткен аксессуарларды пайдаланыңыз.** Басқа бөлшектерді пайдалану берілген кепілдіктің бұзылуына, құралдың дұрыс жұмыс істемеуіне және қауіпті жағдайлардың орын алуына алып келуі мүмкін.

17. **Құрал жапсырмаларын алып тастамаңыз.** Зақымдалған немесе тозған жапсырмаларды ауыстырыңыз.
18. **PFT510 VIC-PRESS SCHEDULE 10S ҚҰРАЛЫНА НЕМЕСЕ ҚЫСҚЫШТАРЫНА ӨЗГЕРІС ЕНГІЗБЕҢІЗ. Құралдың кез келген компоненттеріне енгізілген өзгерістер өнімнің дұрыс орнатылмауына алып келуі мүмкін және Victaulic кепілдігінің күшін жояды.**
19. **Құралдарды қолданбаған кезде, оларды құрғақ әрі қауіпсіз жерде сақтаңыз.**
20. **Тек Victaulic компаниясы шығарған немесе қолдануға рұқсат еткен қайта зарядталатын батареялар мен батареяны зарядтау құралдарын пайдаланыңыз.**
21. **Батареяны бір клеммадан екінші клеммаға жалғайтын металл нысандардан алшақ сақтаңыз.** Аккумулятор клеммаларының қысқа тұйықталуы күйік шалуға немесе өртке әкеп соғуы мүмкін.
22. **Жылыстауы мүмкін батареяларға тиіп кетуіне жол бермеңіз.** Жылыстайтын батареяларға тиіп кететін болса, күйік шалу немесе тері тітіркенуін тудыруы мүмкін.
23. **Құралды, батареяларды және батареяны зарядтау құралын осы нұсқаулықта берілген температура ауқымдарынан тыс, қоршаған орта температураларында пайдаланбаңыз.**
24. **Батареяларды қалыпты тұрмыстық қалдықтармен бірге тастамаңыз.** Батареялар жергілікті экологиялық талаптарға сай утилизациялануы тиіс.

КІРІСПЕ

НАЗАР САЛЫҢЫЗ

- **Осы нұсқаулықтағы сызбалар және/немесе суреттер анықтық үшін үлкейтіліп берілген.**
- **Құралда және осы пайдалану және техникалық қызмет көрсету нұсқаулығында сауда белгілер, авторлық құқықтар және/немесе патенттелген компоненттер берілген және олардың барлығы тек Victaulic компаниясының меншігі болып табылады.**

Victaulic PFT510 Vic-Press Schedule 10S құралы тек Victaulic Vic-Press Schedule 10S жүйесінің өнімдерін ½ дюйм/ 21,3 мм, ¾ дюйм/26,9 мм, 1 дюйм/33,7 мм, 1½ дюйм/48,3 мм және 2 дюйм/60,3 мм өлшемдеріндегі ASTM A-312 Schedules 5S және 10S тот баспайтын болат құбырымен (304/304L немесе 316/316L түрлері) жалғауға арналған.

PFT510 құралы орнатылатын құбыр өлшеміне және Vic-Press жүйесінің өнімдеріне сәйкес келетін өлшемдегі стандартты Vic-Press қысқышымен немесе Vic-Press адаптер қысқышымен/Vic-Press сақинасымен жабдықталуы тиіс.

PFT510 — Klauke* компаниясының тек өнеркәсіптік және саудалық қолданыс мақсатында шығарған Victaulic құралы. ЕҚ нормаларына сәйкестік туралы декларацияны осы нұсқаулықтың артқы жағынан қараңыз.

⚠ САҚ БОЛЫҢЫЗ

- **PFT510 құралы «Кіріспе» бөлімінде сипатталғандай тек Victaulic Vic-Press Schedule 10S жүйесінің өнімдерімен және тот баспайтын болат құбырмен пайдаланылуы тиіс.**

Осы нұсқау орындалмаған жағдайда, өнім дұрыс құрастырылмауы мүмкін, нәтижесінде қосылымдар арасынан жылыстап, құрал мен мүлікке зақым келуі мүмкін.

* Klauke — Textron компаниясының тіркелген сауда белгісі.

VICTAULIC — VICTAULIC КОМПАНИЯСЫНЫҢ ТІРКЕЛГЕН САУДА БЕЛГІСІ.

ҚҰРАЛДЫ ҚАБЫЛДАУ

PFT510 құралы, Vic-Press қысқыштары, батареяны зарядтау құрылғысы және батареялар берік сақтау контейнерлерінде тасымалданады. Құралды алған кезде, барлық қажетті бөлшектерінің бар екеніне көз жеткізіңіз. Егер қандай да бір бөлшектері жоқ болса, Victaulic компаниясына хабарласыңыз.

ҚҰРАЛ ЖӘШІГІНІҢ ІШІНДЕГІ КОМПОНЕНТТЕР

АКСЕССУАРЛАР ЖӘШІГІНІҢ ІШІНДЕГІ КОМПОНЕНТТЕР

ҚҰРАЛ ЖӘШІГІ

Саны	Сипаттамасы
1	PFT510 Vic-Press Schedule 10S құралы
1 (әрқайсысында)	½ дюйм/21,3 мм, ¾ дюйм/26,9 мм және 1 дюйм/33,7 мм Vic-Press Schedule 10S жүйесінің өнімдеріне арналған стандартты Vic-Press қысқыштары*
2	18 вольттық қайта зарядталатын батарея
1	Батареяны зарядтау құрылғысы (нұсқаулар парағымен)
2	PFT510 құралын пайдалану және техникалық қызмет көрсету нұсқаулығы (TM-PFT510)
1	Таңбалауыш қарындаш
1	Сым қылшақ
1	½ дюйм/21,3 мм, ¾ дюйм/26,9 мм және 1 дюйм/33,7 мм құбырға арналған құбырды белгілеу датчиктері

* Бұл Vic-Press қысқыштары тапсырыс берілген бөлшек кодына байланысты аксессуарлар жәшігімен жеткізіледі.

АКСЕССУАРЛАР ЖӘШІГІ

Саны	Сипаттамасы
1 (әрқайсысында)	1 ½ дюйм/48,3 мм және 2 дюйм/60,3 мм Vic-Press Schedule 10S жүйесінің өнімдеріне арналған Vic-Press сақинасы*
1	Vic-Press адаптер қысқышы
1	Victaulic Vic-Press Schedule 10S жүйесінің өнімдерін құрылыс объектісінде орнатуға арналған нұсқаулық (I-P500)
1	Құбырды белгілеу датчигіне арналған нұсқаулар (I-P500 датчигі)
1	1½ дюйм/48,3 мм және 2 дюйм/60,3 мм құбырға арналған құбырды белгілеу датчиктері
1	Таңбалауыш қарындаш
1	Сым қылшақ

ҚҰРАЛДАРДЫ НЕМЕСЕ АКСЕССУАРЛАР ЖӘШІГІН ТАСЫМАЛДАУ ҮШІН АРБАНЫ ҚОЛДАНУ

Құралдың және аксессуарлар жәшіктерінің салмағына байланысты оларды тасымалдауды оңайлату үшін арба беріледі.

Арбаны құралдың немесе аксессуарлар жәшігінің артқы жағына орнату үшін:

1. Арбаның жоғарғы кронштейнін құралдың немесе аксессуарлар жәшігінің артқы жағындағы жоғарғы бағанаға жоғарыда көрсетілгендей етіп тіреңіз.

2. Арбаның төменгі жағындағы (доңғалақтар арасындағы) түймені басыңыз. Осы төменгі кронштейнді құралдың немесе аксессуарлар жәшігінің артқы жағындағы төменгі бағанаға тіреңіз. Түймені босатып, арбаның жәшікке дұрыс бекітілгенін тексеріңіз.

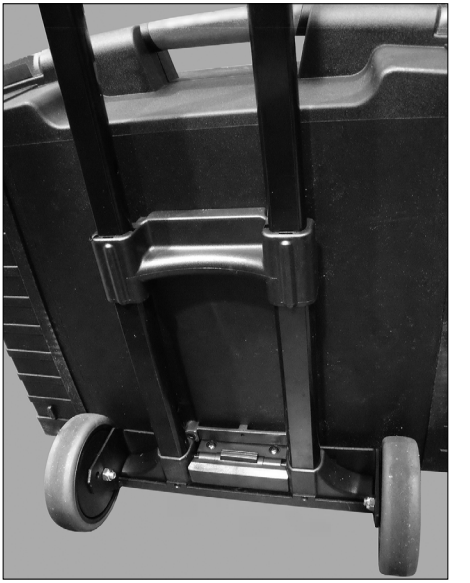

3. Жәшікті оңай жылжыту үшін, тұтқаны көтеріңіз.

НАЗАР САЛЫҢЫЗ

- **Құралдың немесе аксессуарлар жәшігінің арбада тербелуіне және зақымдалып қалуына жол бермеу үшін, жәшікті ашпас бұрын арбаны алып тастаңыз. Ішіндегі компоненттерін зақымдап алмас үшін, жәшікті тегіс жатқызу қажет.**
- **Арбаны оның төменгі кронштейнінде орналасқан түймені басу арқылы алыңыз. Төменгі кронштейнді төменгі бағанадан ажыратып, арбаны жоғары көтеріңіз де жәшіктің артқы жағынан алыңыз.**

БАТАРЕЯ ЖӘНЕ БАТАРЕЯНЫ ЗАРЯДТАУ ҚҰРЫЛҒЫСЫ ТУРАЛЫ АҚПАРАТ

⚠ ҚАУІПТІ

- **Батареяны зарядтау құрылғысының жапсырмасындағы кернеу электр көзінің кернеуіне сәйкес келетіндігін тексеріңіз.**

Бұл нұсқауды дұрыс орындамасаңыз, жазатайым жағдайға немесе жарақаттану салдарына әкеп соқтыруы мүмкін.

ТЕХНИКАЛЫҚ СИПАТТАМАЛАР

Батареяны зарядтау құрылғысының кіріс қуаты (АТ 120 В, 50-60 Гц). Балама кернеу шамалары туралы ақпарат алу үшін, Victaulic компаниясына хабарласыңыз.

Батареяны зарядтау құрылғысының шығыс қуаты (ТТ 7,2 – 18 В)

18 вольттық батарея салмағы (1,4 фунт/0,65 кг)

Қандай да бір Vic-Press жүйесінің өнімін баспас бұрын, батареяны толықтай зарядтап алған жөн. Құралмен бірге берілген батареяны зарядтау құрылғысын ғана пайдаланыңыз. «Батареяларды зарядтауға арналған температураға қатысты талаптар» бөлімін қараңыз.

1. Батареяны зарядтау құрылғысын тиісті АТ қуат көзіне қосыңыз.

1a. Батареяны жоғарыда көрсетілгендей батареяны зарядтау құрылғысына салыңыз.

1b. Батарея зарядтау құрылғысына салынған кезде, қызыл индикатор жанады. Шамамен 25 минут өткен соң, индикатор шамының түсі қызылдан жасылға өзгереді, ал бұл батареяның толық зарядталғанын білдіреді. Толығырақ ақпарат алу үшін, батареяны зарядтау құрылғысымен бірге берілген нұсқаулық қағазын қараңыз.

2. Батареядағы түймешікті басып, оны зарядтау құрылғысынан жоғарыда көрсетілгендей алыңыз.

3. Батареяны зарядтап болғаннан кейін, зарядтау құрылғысын АТ қуат көзінен міндетті түрде ажыратыңыз.

Батарея престеу операциясын бастар кезде жеткілікті деңгейде зарядталмаса, поршень тез алға жылжып, орнына қайтады. Келесі престеу операциясын орындамай тұрып, батареяны толық зарядтап алу қажет немесе толық зарядталған батареяға ауыстыру керек.

Батареяның заряды престеу кезінде бітіп қалса, құралдың жұмысы престеу операциясын аяқтамай тұрып тоқтайды. **ЕСКЕРТПЕ. БҰЛ ПРЕСТЕЛГЕН ҚОСЫЛЫМ ЖАРАМСЫЗ.** Фитингіні батареясы толықтай зарядталған құралмен қайта престеу керек. Құрал батареясын ауыстырғаннан кейін, престеу операциясын жалғастыруға болады.

БАТАРЕЯЛАРДЫ ЗАРЯДТАУҒА АРНАЛҒАН ТЕМПЕРАТУРАҒА ҚАТЫСТЫ ТАЛАПТАР

Батареяларды температурасы 50° F/10° C градустан төмен немесе 104° F/40° C градустан жоғары ортада зарядтамаңыз.

PFT510 ҚҰРАЛЫН БАСҚАРУҒА АРНАЛҒАН ТЕМПЕРАТУРАҒА ҚАТЫСТЫ ТАЛАПТАР

PFT510 құралын температурасы 14° F/-10° C градустан төмен немесе 122° F/50° C градустан жоғары ортада басқармаңыз.

ТОЛЫҚ ЗАРЯДТАЛҒАН БАТАРЕЯМЕН ЖҰМЫС ІСТЕГЕН КЕЗДЕГІ ШАМАМЕН КӨРСЕТІЛГЕН ПРЕСТЕУ ОПЕРАЦИЯЛАРЫНЫҢ САНЫ

Төмендегі кестеде толық зарядталған батареядан күтілетін құбыр өлшеміне сәйкес престеу операцияларының саны берілген. **ЕСКЕРТПЕ.** Престеу операцияларының саны құбыр сипаттарына, батареялардың мерзіміне және тағы басқаларына байланысты өзгереді.

Номиналды диаметрі (дюйм)	Құбырдың нақты сыртқы диаметрі (дюйм/мм)	Толық зарядталған батареямен жұмыс істеген кездегі шамамен көрсетілген престеу операцияларының саны
½	0.840 21,3	136
¾	1.050 26,9	110
1	1.315 33,7	87
1 ½	1.900 48,3	47
2	2.375 60,3	35

VICTAULIC — VICTAULIC КОМПАНИЯСЫНЫҢ ТІРКЕЛГЕН САУДА БЕЛГІСІ.

ҚҰРАЛ НОМЕНКЛАТУРАСЫ

НАЗАР САЛЫҢЫЗ

- **Осы нұсқаулықтағы сызбалар және/немесе суреттер анықтық үшін үлкейтіліп берілген.**
- **Құралда және осы пайдалану және техникалық қызмет көрсету нұсқаулығында сауда белгілер, авторлық құқықтар және/немесе патенттелген компоненттер берілген және олардың барлығы тек Victaulic компаниясының меншігі болып табылады.**

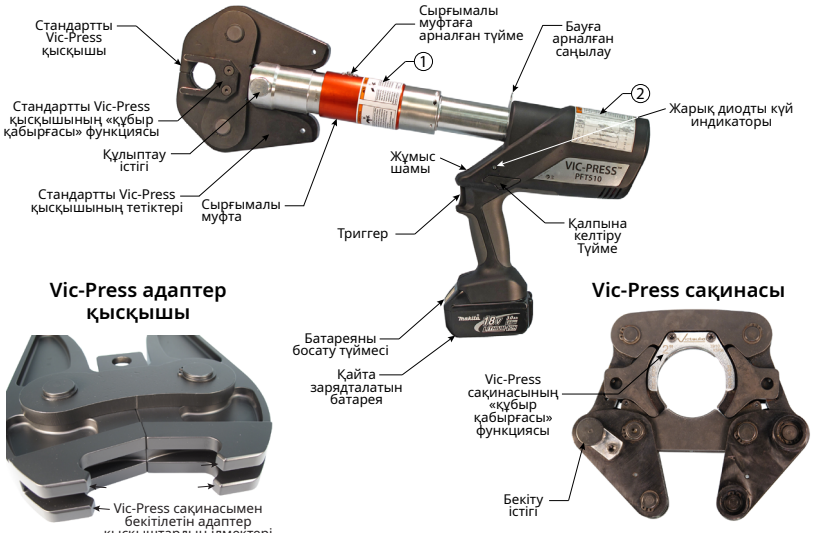

①

②

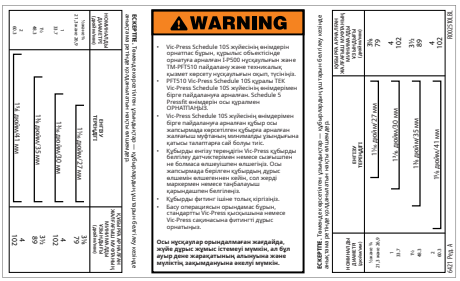

ҚҰРАЛДЫ ОРНАТУ

1. Зарядталған батареяны құралға «сырт» еткен дыбыс естілгенше итеріп салыңыз.

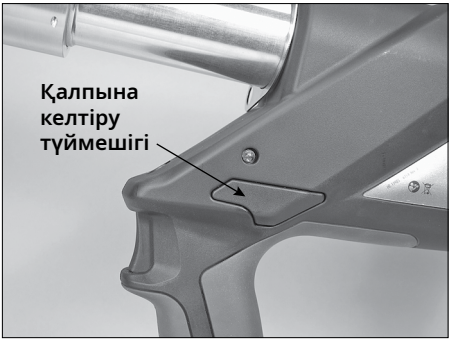

2. Жетекті роликтерді жеткілікті түрде шығарған кезде, стандартты Vic-Press қысқышын немесе Vic-Press адаптер қысқышын орнатуға болады. Қажет болған жағдайда, жетекті роликтер шығарылғанша қалпына келтіру түймесін басыңыз.

⚠ САҚ БОЛЫҢЫЗ

- **Құлыптау істігін босатқан кезде, мұқият болу керек. Құлыптау істігі серіппе қысымына ие.**

Бұл нұсқауды дұрыс орындамасаңыз, жарақаттану салдарына әкеп соқтыруы мүмкін.

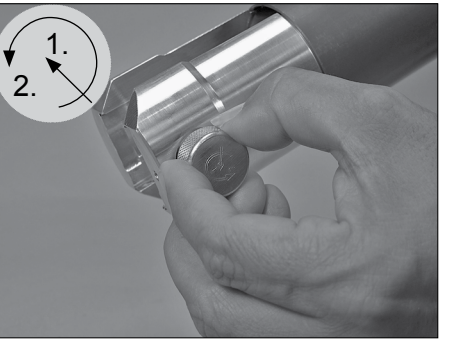

3. Құлыптау істігін басып, оны сағат тілінің бағытына қарсы бұрап босатыңыз. Құлыптау істігін босатқан кезде, мұқият болу керек. Құлыптау істігі серіппе қысымына ие.

4. Орнатылатын құбыр/фитинг өлшеміне арналған тиісті өлшемдегі стандартты Vic-Press қысқышын немесе Vic-Press адаптер қысқышын таңдаңыз. **ЕСКЕРТПЕ.** Өлшем стандартты Vic-Press қысқышында/Vic-Press сақинасында белгіленеді.

5. Қызыл сырғыма муфтаны қолданылатын қысқыш өлшеміне арналған тиісті жұмыс күйіне реттеу қажет. **ЕСКЕРТПЕ.** Егер қызыл сырғыма муфта тиісті жұмыс күйіне орнатылмаса, қажет болған жағдайда роликтерді алға жылжыту үшін триггерді басыңыз.

Жоғарыда көрсетілген жұмыс күйі (қызыл сырғыма муфта жоғарыға/алға бағытталған күйде) ½ дюйм/21,3 мм және ¾ дюйм/26,9 мм өлшемдері үшін пайдаланылуы тиіс.

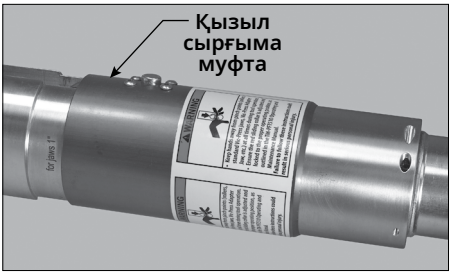

Жоғарыда көрсетілген жұмыс күйі (қызыл сырғыма муфта ортаға/орталыққа бағытталған күйде) 1 дюйм/33,7 мм өлшемі үшін пайдаланылуы тиіс.

Жоғарыда көрсетілген жұмыс күйі (қызыл сырғыма муфта төменге/артқа бағытталған күйде) 1 ½ дюйм/48,3 мм және 2 дюйм/60,3 мм өлшемдері үшін пайдаланылуы тиіс.

6. Қызыл сырғыма муфтаны тиісті күйге реттегеннен кейін, түймені жоғарыда көрсетілгендей сырғыма қысқыштағы саңылауды толық толтырып тұратында етіп орнатыңыз. **ЕСКЕРТПЕ.** Қызыл сырғыма муфта құлыптаулы күйге түскендігін білдіретін «сырт» еткен дыбыс естіліп, түйме көтеріліп шығады.

7. Стандартты Vic-Press қысқышы немесе Vic-Press адаптер қысқышын құралға орнатыңыз. Стандартты Vic-Press қысқышы немесе Vic-Press адаптер қысқышы құлыптау істігін енгізуге мүмкіндік беретіндей етіп тураланғандығын тексеріңіз.

⚠ САҚ БОЛЫҢЫЗ

- **Саусақтарыңызды құлыптау істігінен/ құлыптау істігінің серіппелі қысатын жерінен алшақ ұстаңыз.**

Бұл нұсқауды дұрыс орындамасаңыз, жарақаттану салдарына әкеп соқтыруы мүмкін.

7а. Құлыптау істігін «сырт» еткен дыбыс шыққанша, құралдың ішіне қарай итеріңіз.

⚠ САҚ БОЛЫҢЫЗ

- **Престеу операциясын орындамас бұрын, құлыптау істігінің құралға толық бекітілгенін тексеріңіз.**

Егер құлыптау істігі толық бекітілмесе, құрал дұрыс жұмыс істемейтін болады және нәтижесінде құралдың зақымдалуына алып келеді.

½ ДЮЙМ/21,3 ММ, ¾ ДЮЙМ/26,9 ММ ЖӘНЕ 1 ДЮЙМ/33,7 ММ ӨЛШЕМДЕРГЕ АРНАЛҒАН ПРЕСТЕУ ОПЕРАЦИЯЛАРЫ

⚠ ЕСКЕРТУ

- **PFT510 Vic-Press Schedule 10S құралымен жұмыс істемес бұрын, құрылыс объектісінде орнатуға арналған I-P500 нұсқаулығын оқып шығыңыз және осы нұсқаулықтың алдыңғы бөлімдерінде берілген барлық нұсқауларды орындаңыз.**
- **Касканы, қорғаныс көзілдірігін, қорғаныс аяқ киімі мен құлаққапты киіңіз.**
- **PFT510 Vic-Press Schedule 10S құралы TEK Vic-Press Schedule 10S жүйесінің өнімдерімен бірге пайдалануға арналған. «Кіріспе» бөлімін қараңыз. Schedule 5 Pressfit өнімдерін осы құралмен ОРНАТПАҢЫЗ.**
- **Орнатылатын фитинг және құбыр өлшемі үшін тиісті өлшемдегі стандартты Vic-Press қысқышы пайдаланылуы тиіс.**
- **Престеу операциясын орындамас бұрын, құралда және стандартты Vic-Press қысқышында босаған, сынған немесе зақымдалған бөлшектердің баржоқтығын тексеріңіз.**
- **PFT510 VIC-PRESS SCHEDULE 10S ҚҰРАЛЫНА НЕМЕСЕ ҚЫСҚЫШТАРЫНА ӨЗГЕРІС ЕНГІЗБЕҢІЗ. ҚҰРАЛДЫҢ КЕЗ КЕЛГЕН КОМПОНЕНТТЕРІНЕ ЕНГІЗІЛГЕН ӨЗГЕРІСТЕР ӨНІМНІҢ ДҰРЫС ОРНАТЫЛМАУЫНА АЛЫП КЕЛУІ МҮМКІН ЖӘНЕ VICTAULIC КЕПІЛДІГІНІҢ КҮШІН ЖОЯДЫ.**
- **Престеу жұмыстары кезінде, қысып қалатын жерлерінен қолыңыз бен саусақтарыңызды алшақ ұстаңыз.**

Бұл нұсқауларды дұрыс орындамасаңыз, дене жарақатын алуға, мүліктің зақымдалуына және қосылымдардың ажырап кетуіне әкеп соқтыруы мүмкін.

1. Престеу операцияларын орындамас бұрын, стандартты Vic-Press қысқышының зақымдалмағандығын немесе тозбағандығын тексеріңіз. Кез келген зақымдалған немесе тозған стандартты Vic-Press қысқыштарын ауыстырыңыз.

2. Иінтіректерді қысу арқылы стандартты Vic-Press қысқышын ашыңыз.

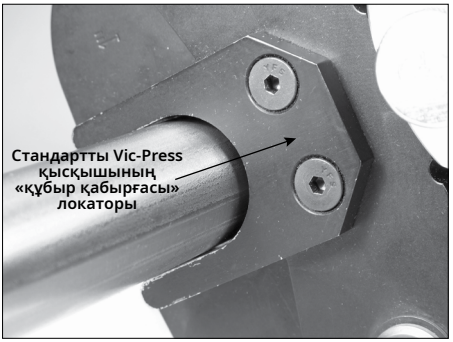

3. Стандартты Vic-Press қысқышын Vic-Press Schedule 10S фитингісі үстіне орналастырыңыз. Стандартты Vic-Press қысқышының қуысы фитингінің тығыздағыш иілген ернеуімен тураланатынына көз жеткізіңіз. Стандартты Vic-Press қысқышының «құбыр қабырғасы» локаторын құбыр үстіне жоғарыда көрсетілгендей орналастырыңыз. **ЕСКЕРТПЕ.** Құралды/стандартты Vic-Press қысқышын құбыр осінің оң жақ бұрышындағы фитингіге орналастырыңыз. **«ҚҰБЫР ҚАБЫРҒАСЫ» ЛОКАТОРЫН VIC-PRESS ҚЫСҚЫШЫНАН АЛЫП ТАСТАМАҢЫЗ. ҚҰРАЛДЫҢ КЕЗ КЕЛГЕН КОМПОНЕНТТЕРІНЕ ЕНГІЗІЛГЕН ӨЗГЕРІСТЕР ӨНІМНІҢ ДҰРЫС ОРНАТЫЛМАУЫНА АЛЫП КЕЛУІ МҮМКІН ЖӘНЕ VICTAULIC КЕПІЛДІГІНІҢ КҮШІН ЖОЯДЫ.**

3а. Стандартты Vic-Press қысқышына фитинг айналасын жабуға мүмкіндік беру үшін, иінтіректерді босатыңыз.

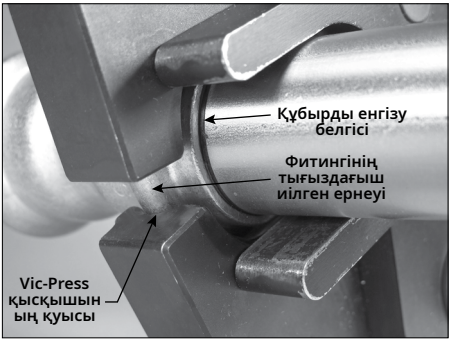

4. Стандартты Vic-Press қысқышын орналастыру кезінде, құбырдың фитингі ішіне толық енгізіліп тұрғанына және Vic-Press қысқышының қуысы жоғарыда көрсетілгендей фитингінің тығыздағыш иілген ернеуімен тураланатынына көз жеткізіңіз. Фитинг ұшы құбырды енгізу белгісімен бір деңгейде тұруы тиіс. Дайындауға және белгілеуге қатысты талаптарды құрылыс объектісінде орнатуға арналған I-P500 нұсқаулығынан оқып шығыңыз.

САҚ БОЛЫҢЫЗ

- **Престеу операциясын орындамас бұрын, фитингінің тығыздағыш иілген ернеуі стандартты Vic-Press қысқышының қуысына толық кіріп тұрғанына көз жеткізіңіз.**

Осы нұсқау орындалмаған жағдайда, дұрыс престелмеуі мүмкін, ал бұл мүліктің зақымдалуына әкелуі мүмкін.

ЕСКЕРТУ

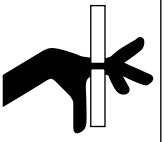

- **Престеу жұмыстары кезінде, стандартты Vic-Press қысқышынан және басқа да қысып қалатын жерлерінен қолыңыз бен саусақтарыңызды алшақ ұстаңыз.**

Бұл нұсқауды дұрыс орындамасаңыз, ауыр жарақаттану салдарына әкеп соқтыруы мүмкін.

5. Қолдарыңызды жоғарыда көрсетілгендей етіп орналастырыңыз. Престеу жұмыстары кезінде, стандартты Vic-Press қысқышынан және басқа да қысып қалатын жерлерінен қолыңызды алшақ ұстаңыз. **ЕСКЕРТПЕ.** Құрал цилиндрін оңай туралау үшін айналдыруға болады.

5a. Құрал дұрыс орнатылған кезде, триггерді басып, престеу циклі аяқталғанша басып тұрыңыз. Стандартты Vic-Press қысқышы толық жабылып, жетекті роликтер толық қысқартылған күйге оралғанда, престеу циклі аяқталады.

5b. Құралдың кенеттен іске қосылып кетуіне жол бермеу үшін, триггерден саусағыңызды алыңыз.

5c. Престеу операциясы аяқталғаннан кейін, иінтіректерді қысу арқылы стандартты Vic-Press қысқышын босатыңыз. Құралды фитингіден/құбырдан алыңыз.

1 ½ ДЮЙМ/48,3 ММ ЖӘНЕ 2 ДЮЙМ/60,3 ММ ӨЛШЕМДЕРГЕ АРНАЛҒАН ПРЕСТЕУ ОПЕРАЦИЯЛАРЫ

⚠ ЕСКЕРТУ

- **PFT510 Vic-Press Schedule 10S құралымен жұмыс істемес бұрын, құрылыс объектісінде орнатуға арналған I-P500 нұсқаулығын оқып шығыңыз және осы нұсқаулықтың алдыңғы бөлімдерінде берілген барлық нұсқауларды орындаңыз.**
- **Касканы, қорғаныс көзілдірігін, қорғаныс аяқ киімі мен құлаққапты киіңіз.**
- **PFT510 Vic-Press Schedule 10S құралы ТЕК Vic-Press Schedule 10S жүйесінің өнімдерімен бірге пайдалануға арналған. «Кіріспе» бөлімін қараңыз. Schedule 5 Pressfit өнімдерін осы құралмен ОРНАТПАҢЫЗ.**
- **Орнатылатын фитинг және құбыр өлшемі үшін тиісті өлшемдегі Vic-Press адаптер қысқышы және Vic-Press сақинасы пайдаланылуы тиіс.**
- **Престеу операциясын орындамас бұрын, құралда, Vic-Press адаптер қысқышында және Vic-Press сақинасында босаған, сынған немесе зақымдалған бөлшектердің бар-жоқтығын тексеріңіз.**
- **PFT510 VIC-PRESS SCHEDULE 10S ҚҰРАЛЫНА НЕМЕСЕ ҚЫСҚЫШТАРЫНА ӨЗГЕРІС ЕНГІЗБЕҢІЗ. ҚҰРАЛДЫҢ КЕЗ КЕЛГЕН КОМПОНЕНТТЕРІНЕ ЕНГІЗІЛГЕН ӨЗГЕРІСТЕР ӨНІМНІҢ ДҰРЫС ОРНАТЫЛМАУЫНА АЛЫП КЕЛУІ МҮМКІН ЖӘНЕ VICTAULIC КЕПІЛДІГІНІҢ КҮШІН ЖОЯДЫ.**
- **Престеу жұмыстары кезінде, қысып қалатын жерлерінен қолыңыз бен саусақтарыңызды алшақ ұстаңыз.**

Бұл нұсқауларды дұрыс орындамасаңыз, дене жарақатын алуға, мүліктің зақымдалуына және қосылымдардың ажырап кетуіне әкеп соқтыруы мүмкін.

1. Престеу операцияларын орындамас бұрын, Vic-Press адаптер қысқышының және Vic-Press сақинасының зақымдалмағандығын немесе тозбағандығын тексеріңіз. Зақымдалған немесе тозған компоненттер Victaulic өкілетті қызмет көрсету орталығына қайтарылуы тиіс.

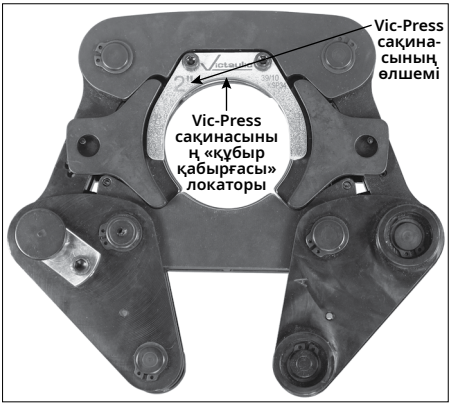

2. Орнатылатын фитинг және құбыр өлшемі үшін тиісті өлшемдегі Vic-Press сақинасын таңдаңыз. **ЕСКЕРТПЕ.** Vic-Press сақинасының өлшемі Vic-Press сақинасының «құбыр қабырғасы» локаторында таңбаланып жазылған.

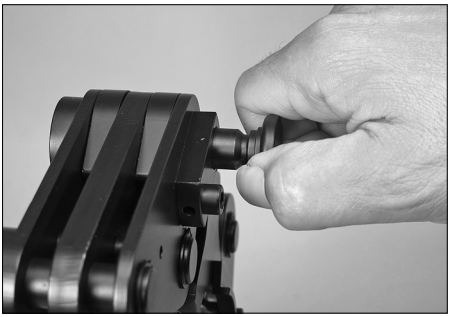

3. Vic-Press сақинасының бекіту істігін Vic-Press сақинасының тетігі ажырағанша тартыңыз. Жоғарыда көрсетілгендей Vic-Press сақинасын толық ашыңыз.

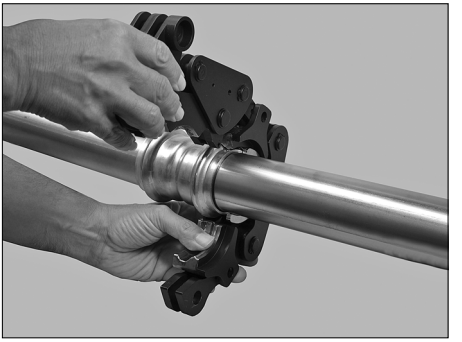

4. Vic-Press сақинасының қуысы фитингінің тығыздағыш иілген ернеуімен тураланатындай/сәйкестендірілетіндей етіп, фитинг айналасын Vic-Press сақинасымен орап орнатыңыз. **ЕСКЕРТПЕ.** Vic-Press сақинасын тек бір жолмен, яғни құбыр үстінен «құбыр қабырғасы» локаторымен орнатуға болады. Егер «құбыр қабырғасы» локаторы фитингі ортасына қарай орнатылатын болса, Vic-Press сақинасы жабылмайды. **«ҚҰБЫР ҚАБЫРҒАСЫ» ЛОКАТОРЫН СТАНДАРТТЫ VIC-PRESS САҚИНАСЫНАН АЛЫП ТАСТАМАҢЫЗ. ҚҰРАЛДЫҢ КЕЗ КЕЛГЕН КОМПОНЕНТТЕРІНЕ ЕНГІЗІЛГЕН ӨЗГЕРІСТЕР ӨНІМНІҢ ДҰРЫС ОРНАТЫЛМАУЫНА АЛЫП КЕЛУІ МҮМКІН ЖӘНЕ VICTAULIC КЕПІЛДІГІНІҢ КҮШІН ЖОЯДЫ.**

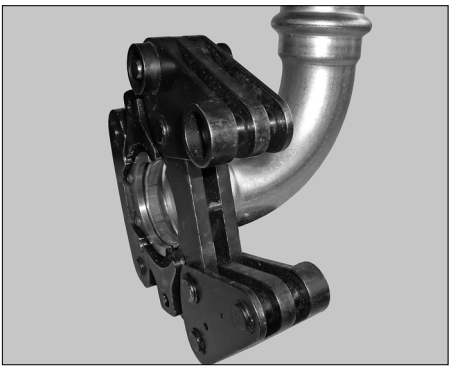

Қолдануды оңайлату үшін, жоғарыда көрсетілгендей құбыр шеттерін фитингіге енгізбес бұрын, Vic-Press сақинасын фитингіге орнатуға болады.

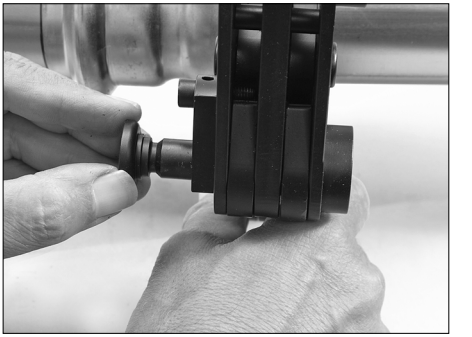

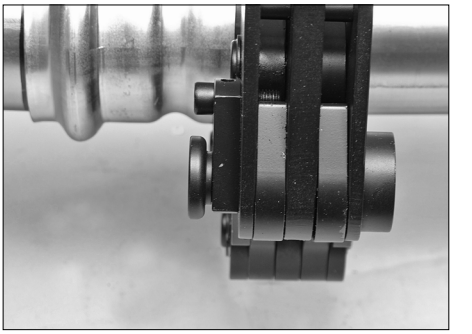

5. Екі шетіндегі саңылауларды туралау арқылы Vic-Press сақинасын жабыңыз. Бекіту істігін жоғарыда көрсетілгендей Vic-Press сақинасының тетігі арқылы толық жабыңыз. **ЕСКЕРТПЕ.** Құралды оңай орналастыру үшін, Vic-Press сақинасын фитинг айналасында айналдыруға болады.

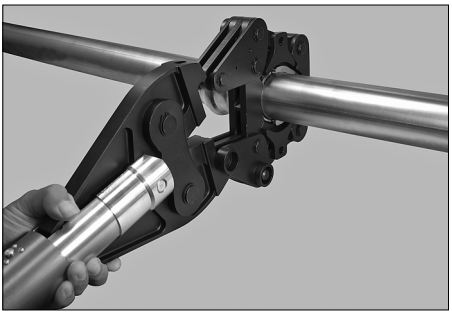

6. «Құралды орнату» бөліміне сәйкес Vic-Press адаптер қысқышын құралға орнатыңыз.

6a. Иінтіректерді қысу арқылы Vic-Press адаптер қысқышын ашыңыз. Vic-Press адаптер қысқышының ілмектерін жоғарыда көрсетілгендей Vic-Press сақинасымен туралаңыз.

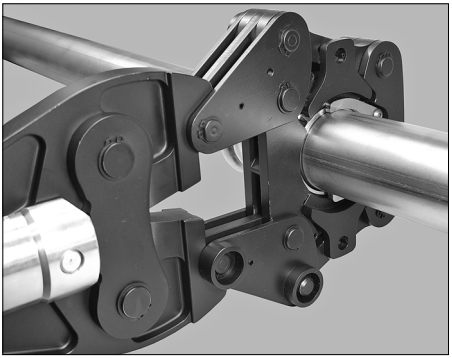

7. Vic-Press адаптер қысқышының ілмектерін Vic-Press сақинасына бекітіп, иінтіректерді босатыңыз. Vic-Press адаптер қысқышының барлық төрт ілмегі Vic-Press сақинасымен толық бекітіліп тұрғандығына көз жеткізіңіз.

7a. Стандартты Vic-Press адаптер қысқышын Vic-Press сақинасына орналастырып жатқан кезде, құбырдың фитинг ішіне толық салынып тұрғандығына көз жеткізіңіз. Фитинг ұшы құбырдағы белгімен бір деңгейде тұруы тиіс. Дайындауға және белгілеуге қатысты талаптарды құрылыс объектісінде орнатуға арналған I-P500 нұсқаулығынан оқып шығыңыз.

⚠ САҚ БОЛЫҢЫЗ

- **Престеу операциясын орындамас бұрын, фитингінің тығыздағыш иілген ернеуі Vic-Press сақинасының қуысына толық кіріп тұрғанына көз жеткізіңіз.**

Осы нұсқау орындалмаған жағдайда, дұрыс престелмеуі мүмкін, ал бұл мүліктің зақымдалуына әкелуі мүмкін.

⚠ ЕСКЕРТУ

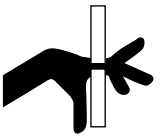

- **Престеу жұмыстары кезінде, Vic-Press адаптер қысқышынан және басқа да қысып қалатын жерлерінен қолыңыз бен саусақтарыңызды алшақ ұстаңыз.**

Бұл нұсқауды дұрыс орындамасаңыз, ауыр жарақаттану салдарына әкеп соқтыруы мүмкін.

8. Престеу жұмыстары кезінде, Vic-Press адаптер қысқышынан және басқа да қысып қалатын жерлерінен қолыңызды алшақ ұстаңыз.

8a. Құрал дұрыс орнатылған кезде, триггерді басып, престеу циклі аяқталғанша басып тұрыңыз. Vic-Press адаптер қысқышы Vic-Press сақинасында толық жабылып, жетекті роликтер толық қысқартылған күйге оралғанда, престеу циклі аяқталады.

8b. Құралдың кенеттен іске қосылып кетуіне жол бермеу үшін, триггерден саусағыңызды алыңыз.

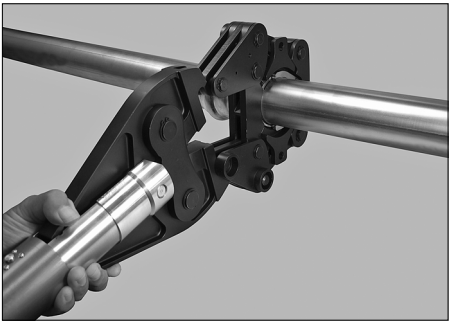

8c. Престеу операциясы аяқталғаннан кейін, иінтіректерді қысу арқылы Vic-Press сақинасындағы Vic-Press адаптер қысқышын босатыңыз. Құралды Vic-Press сақинасынан алыңыз.

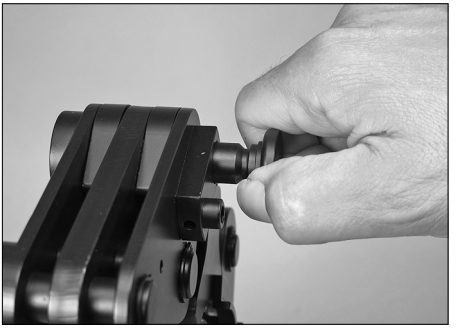

8d. Осы бөлімнің 3-қадамында көрсетілгендей Vic-Press сақинасының бекіту істігін Vic-Press сақинасының тетігі ажырағанша тарту арқылы оны фитингіден алыңыз.

СТАНДАРТТЫ VIC-PRESS ҚЫСҚЫШЫН НЕМЕСЕ VIC-PRESS АДАПТЕР ҚЫСҚЫШЫН АЛУ

⚠ ЕСКЕРТУ

- **Құлыптау істігін босатқан кезде, мұқият болу керек. Құлыптау істігі серіппе қысымына ие.**
- **Зақымдалудың алдын алу үшін, стандартты Vic-Press қысқышын/Vic-Press адаптер қысқышын түсіріп алмаңыз.**

Бұл нұсқауларды дұрыс орындамасаңыз, ауыр жарақаттану салдарына әкеп соқтыруы мүмкін.

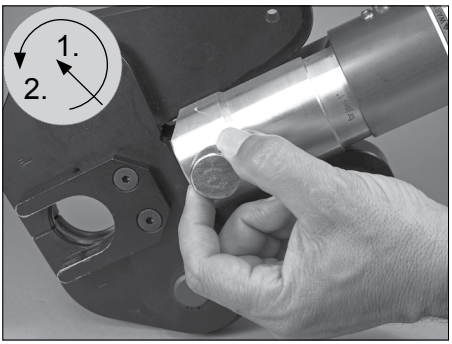

1. Құлыптау істігін басып, оны сағат тілінің бағытына қарсы бұрап босатыңыз. Құлыптау істігін босатқан кезде, мұқият болу керек. Құлыптау істігі серіппе қысымына ие. Стандартты Vic-Press қысқышы немесе Vic-Press адаптер қысқышын құралдан алыңыз.

ТЕХНИКАЛЫҚ ҚЫЗМЕТ КӨРСЕТУ

⚠ ЕСКЕРТУ

- **Құралдың кез келген компоненттерін майламас бұрын, құралдан батареяны алыңыз.**
- **PFT510 VIC-PRESS SCHEDULE 10S ҚҰРАЛЫНА НЕМЕСЕ ҚЫСҚЫШТАРЫНА ӨЗГЕРІС ЕНГІЗБЕҢІЗ. ҚҰРАЛДЫҢ КЕЗ КЕЛГЕН КОМПОНЕНТТЕРІНЕ ЕНГІЗІЛГЕН ӨЗГЕРІСТЕР ӨНІМНІҢ ДҰРЫС ОРНАТЫЛМАУЫНА АЛЫП КЕЛУІ МҮМКІН ЖӘНЕ VICTAULIC КЕПІЛДІГІНІҢ КҮШІН ЖОЯДЫ.**

Бұл нұсқауларды дұрыс орындамасаңыз, ауыр жарақаттану салдарына және өнімнің дұрыс құрастырылмауына әкеп соқтыруы мүмкін.

Шамамен 10 000 престеу операциясынан кейін немесе кем дегенде жылына бір рет құралды, стандартты Vic-Press қысқыштарын, Vic-Press адаптер қысқышын және Vic-Press сақиналарын Victaulic өкілетті қызмет көрсету орталығына тексеруге жіберу қажет. **ЕСКЕРТПЕ.** Құрал техникалық қызмет көрсету/ақаулық индикаторының жарық диодымен жабдықталған. Қосымша ақпарат алу үшін, 20-беттегі «Индикатор шамдары/дыбыстары» кестесін қараңыз.

Егер престеу қуаты жеткіліксіз немесе құралдағы май таусылып жатса, құралды Victaulic өкілетті қызмет көрсету орталығына жөндеуге жіберу қажет. Зақымдалған немесе тозған стандартты Vic-Press қысқыштарын, Vic-Press адаптер қысқыштарын және Vic-Press сақиналарын жөндеуге БОЛМАЙДЫ және жаңа, Victaulic компаниясы шығарған компоненттермен ауыстыру қажет.

1. Жоғарыда көрсетілгендей түймені басу арқылы құралдан батареяны алыңыз.

⚠ ЕСКЕРТУ

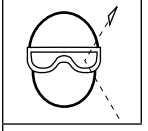

- **Көзге қоқыс түсіп кетуіне жол бермеу үшін, сығылған ауамен жұмыс істеген кезде қорғаныс көзілдірігін тағыңыз.**

Бұл нұсқауды дұрыс орындамасаңыз, ауыр жарақаттану салдарына әкеп соқтыруы мүмкін.

2. Жетекті роликтерді және құлыптау істігін қылшақпен немесе сығылған ауамен тазартыңыз.

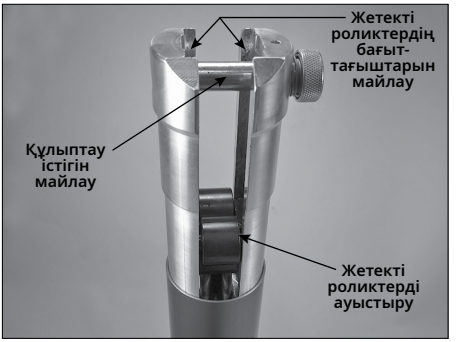

3. Жетекті роликтердің бағыттағышын жеңіл маймен майлаңыз.

3a. Жетекті роликтерді жеңіл машина майымен қайта-қайта майлап тұрыңыз.

3b. Құлыптау істігін жеңіл машина майымен қайта-қайта майлап тұрыңыз.

4. Пластик компоненттерді (мысалы, батареялар, құрал корпусы және т.б.) сабынды сумен және дымқыл матамен тазалаңыз.

Пластик бөлшектерді тазарту үшін, тазалауға арналған еріткіштерді, терпентинді, сұйылтқыштарды және т.б. ПАЙДАЛАНБАҢЫЗ. Құралды сұйықтыққа батыруға БОЛМАЙДЫ.

5. Стандартты Vic-Press қысқыштарының престеу қуыстарындағы қалдықтарды сым қылшақпен алып тастаңыз.

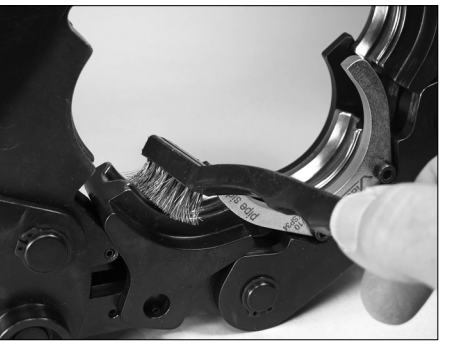

6. Vic-Press сақиналарының престеу қуыстарындағы қалдықтарды сым қылшақпен алып тастаңыз.

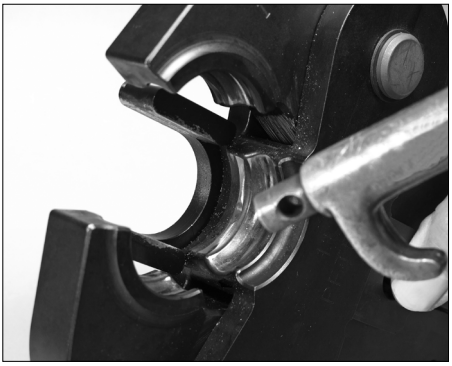

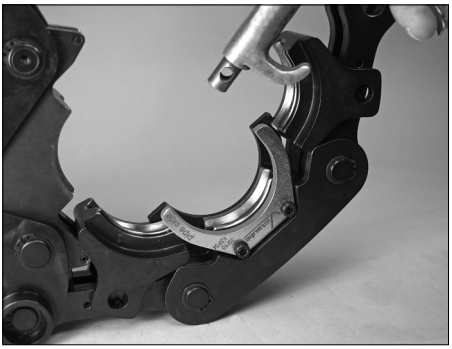

7. Стандартты Vic-Press қысқыштары мен Vic-Press сақиналарының престеу қуыстарындағы кез келген сусыма қоқымды алып тастау үшін, сығылған ауаны пайдаланыңыз.

8. Стандартты Vic-Press қысқыштарындағы, Vic-Press адаптер қысқыштарындағы және Vic-Press сақиналарындағы шарнирлі аймақтарын жеңіл машина майымен майлаңыз.

9. Стандартты Vic-Press қысқышын, Vic-Press адаптер қысқышын және Vic-Press сақиналарын өнеркәсіптік деңгейдегі маймен/тот басуға қарсы бүріккішпен толық сылаңыз.

10. «Батарея және батареяны зарядтау құрылғысы туралы ақпарат» бөліміндегі шарттарға сәйкес батареяларды зарядтаңыз.

Батареяға және батареяны зарядтау құрылғысына техникалық қызмет көрсету

НАЗАР САЛЫҢЫЗ

- **Зақымдалған батареялар және/немесе батареяны зарядтау құрылғылары дереу ауыстырылуы тиіс.**
- **Батареяларды қалыпты тұрмыстық қалдықтармен бірге тастамаңыз. Батареялар жергілікті экологиялық талаптарға сай утилизациялануы тиіс.**

1. Қандай да бір техникалық қызмет көрсету жұмыстарын орындамас бұрын, батареяны зарядтағыштан алып, батареяны зарядтау құрылғысын АТ қуат көзінен ажыратыңыз.

2. Батареяны және батарея контактілерін дымқыл шүберекпен тазалаңыз. Бөлшектерді сұйықтықтарға батыруға болмайды. Батареяны зарядтау құрылғысының контактілері мен желдеткіш аймақтардың қоқыстан таза екенін тексеріңіз.

VICTAULIC — VICTAULIC КОМПАНИЯСЫНЫҢ ТІРКЕЛГЕН САУДА БЕЛГІСІ.

АҚАУЛЫҚТАРДЫ ЖОЮ

МӘСЕЛЕ	ЫҚТИМАЛ СЕБЕБІ	ШЕШІМІ
Құрылғы жұмыс істемейді.	Қайта зарядталатын батареяда ақау бар немесе заряды толық таусылған.	Жаңа әрі бір кернеудегі толық зарядталған батареямен (Victaulic компаниясы шығарған) алмастырыңыз.
	Құралда ақау бар және зақымдалған.	Victaulic компаниясына хабарласыңыз.
Құрал престеу операциясын аяқтайды. Vic-Press қысқышы толық жабылмайды.	Құрал шамадан тыс жүктелген немесе рұқсат етілмейтін материалдардан жасалған құбырды престеу үшін пайдаланылған.	Осы нұсқаулықта берілген материалдардан жасалған құбырмен ғана пайдаланыңыз.
	Vic-Press қысқышының иінтіректері арасында немесе Vic-Press қысқышының престеу контурындағы қоқыстар бар.	Vic-Press қысқышын «Техникалық қызмет көрсету» бөліміндегі шарттарға сәйкес тазалаңыз.
	Құралда ақау бар және зақымдалған.	Victaulic компаниясына хабарласыңыз.
	Престеу операциясы кезінде қайта зарядталатын батарея заряды таусылды.	Бір кернеудегі толық зарядталған батареямен (Victaulic компаниясы шығарған) алмастырыңыз.
	Пайдаланылатын престеу қысқышы құралмен үйлеспейді.	Vic-Press Schedule 10S жүйесінің өнімдері (Victaulic шығарған) үшін тек PFT510 Vic-Press қысқышын пайдаланыңыз.
	Құлыптау істігі дұрыс салынбаған.	Құлыптау істігін «сырт» еткен дыбыс шыққанша, Vic-Press қысқышы арқылы құралдың ішіне қарай толық итеріңіз.
Престеу операциясы кезінде, фитингте кертпеш пайда болды.	Vic-Press қысқышы/Vic-Press қысқышының контуры зақымдалған немесе тозған.	Vic-Press қысқышын Vic-Press Schedule 10S жүйесінің өнімдеріне арналған жаңа Vic-Press қысқышын (Victaulic шығарған) пайдаланыңыз.
	Пайдаланылатын Vic-Press қысқышының өлшемі дұрыс емес.	Орнатылғалы жатқан құбырға/фитингіге арналған дұрыс өлшемдегі Vic-Press қысқышымен алмастырыңыз.
	Престеу қысқышы Victaulic Vic-Press Schedule 10S жүйесінің өнімдерімен пайдалануға арналмаған.	Vic-Press Schedule 10S жүйесінің өнімдері (Victaulic логотипімен белгіленбеген) үшін тек PFT510 Vic-Press қысқышын пайдаланыңыз.
	Фитинг пен құбыр өлшемдері дұрыс сәйкес келмейді.	Vic-Press Schedule 10S жүйесінің өнімдеріне (Victaulic шығарған) арналған дұрыс өлшемдегі Vic-Press қысқышы бар фитинг/құбыр өлшемдерін пайдаланыңыз.

VICTAULIC — VICTAULIC КОМПАНИЯСЫНЫҢ ТІРКЕЛГЕН САУДА БЕЛГІСІ.

ИНДИКАТОР ШАМДАРЫ/ДЫБЫСТАРЫ

			ЖАНАДЫ/ЕСТІЛЕДІ	СЕБЕБІ НЕМЕСЕ НӘТИЖЕСІ
20 секунд			Жұмыс циклінен кейін	Батарея деңгейі төмен
2 рет			Батареяны салғаннан кейін	Өз бетіңізше тексеріңіз
20 сек./2 Гц			Жұмыс циклінен кейін	Құралды Victaulic қызмет көрсету орталығына қайтарып беріңіз
20 сек./5 Гц			Жұмыс циклі кезінде	Температура шектеуінен асып кетті
20 секунд 20 сек./2 Гц			Жұмыс циклінен кейін	Құралды Victaulic қызмет көрсету орталығына қайтарып беріңіз
1 рет			Жұмыс циклінен кейін	Мотор іске қосылып тұрғанда, оператор престеу циклін үзгендіктен, қажетті қысымға қол жеткізілмеген.
3 рет	3 рет		Жұмыс циклінен кейін	Мотор жұмыс істеп тұрғанда, механикалық қатенің орын алуына байланысты қажетті қысымға қол жеткізілмеген/ Құралды Victaulic қызмет көрсету орталығына қайтарыңыз

ЕҚ НОРМАЛАРЫНА СӘЙКЕСТІК ТУРАЛЫ ДЕКЛАРАЦИЯ

МАШИНА ЖАБДЫҒЫ ЖӨНІНДЕГІ
ДИРЕКТИВАҒА (2006/42/EC) сәйкес шығарылды

Victaulic компаниясы (бас кеңсесі 4901 Kesslersville Road, Easton, PA 18040, АҚШ, ал коммерциялық өкілі Gustav Klauke GmbH (Auf dem Knapp 46, D- 42855, Remscheid, Германия)) төменде берілген өнім машиналық жабдық туралы директиваға (2006/42/EC) сәйкес жабдықты жобалауға және құрастыруға қатысты қауіпсіздік техникасы және өндірістік санитария бойынша негізгі ережелер атты I қосымшасының талаптарына сай екенін жариялайды.

Өнім үлгісінің белгіленуі: PFT510 Vic-Press™ құралы

Өнім сипаттамасы: Victaulic Vic-Press Schedule l0S System өнімдерін жинақтап құрастыруға арналған 18В ТТ қолмен басқарылатын нығыздаушы құрал.

Сәйкестікті бағалау: Талаптарға сәйкестігі **Gustav Klauke GmbH** тарапынан I қосымшасына сәйкес бағаланды.

Қолданыстарға қатысты ескертпе: Vic-Press өнімдері жанғыш, жарылғыш, уландырғыш, тотықтырғыш немесе басқа да қауіпті заттармен пайдалануға арналмаған.

Басқа референстік стандарттар:

IEC 60745-1 1/2010	EN-61000-6-2
EN-349	EN-61000-6-3
EN-982	EN-5349 Tl
EN-1037	EN-5349 T2

ө.р.

Қолтаңбасы:		
Аты жөні:	Мистер Joh.-Christoph Schutz	Мистер Len R. Swantek
Қызметі:	Дипломды инженер CE белгісі	Director - Глобалдық Нормативтік сәйкестік
Күні:	5 қазан, 2012	5 қазан, 2012
	Gustav Klauke GmbH, Өндіруші	Victaulic Company, Коммерциялық өкілі

MD DOC PFT510
Ред. B
I/I бет

PFT510-KAZ

VIC-PRESS SCHEDULE 10S ЖҮЙЕСІНІҢ ӨНІМДЕРІНЕ АРНАЛҒАН БАТАРЕЯСЫ ЗАРЯДТАЛАТЫН VIC-PRESS™ ҚҰРАЛЫ

Толық байланыс ақпаратын алу үшін, www.victaulic.com сайтына кіріп қараңыз

TM-PFT510-KAZ 6230 REV D ЖАҢАРТЫЛҒАН УАҚЫТЫ: 10/2012 RM00PFT510

VICTAULIC — VICTAULIC КОМПАНИЯСЫНЫҢ ТІРКЕЛГЕН САУДА БЕЛГІСІ. © VICTAULIC КОМПАНИЯСЫ, 2012. БАРЛЫҚ ҚҰҚЫҚТАРЫ ҚОРҒАЛҒАН. АҚШ-ТА БАСЫП ШЫҒАРЫЛҒАН.