Narzędzie do walcowania rowków na rurach RG3600

OSTRZEŻENIE

OSTRZEŻENIE

Niezastosowanie się do instrukcji i ostrzeżeń może spowodować poważne obrażenia ciała, zniszczenie mienia i zniszczenie produktu.

- **Przed przystąpieniem do obsługi lub serwisowania narzędzia do walcowania rowków należy przeczytać wszystkie zalecenia podane w tej instrukcji oraz wszystkie etykiety ostrzegawcze umieszczone na narzędziu.**
- **Podczas pracy z tym narzędziem należy nosić okulary ochronne, kask, obuwie ochronne i środki ochrony słuchu.**
- **Należy przechowywać tę instrukcję w miejscu dostępnym dla wszystkich operatorów narzędzia.**

Aby otrzymać dodatkową kopię dowolnej instrukcji lub w przypadku pytań dotyczących bezpieczeństwa oraz prawidłowej obsługi tego narzędzia, prosimy skontaktować się z firmą Victaulic, P.O. Box 31, Easton, Pensylwania 18044-0031, tel. 1-800-PICK VIC, e-mail: pickvic@victaulic.com.

Tłumaczenie oryginalnej instrukcji

SPIS TREŚCI

Oznaczenie zagrożeń 4
Zalecenia bezpieczeństwa dla operatora 4
Wprowadzenie 6
Odbiór narzędzia 6
Zawartość opakowania 6
Wymagania dotyczące zasilania 7
Wymagania dotyczące przedłużacza 7
Nazwy elementów narzędzia 8
Wymiary narzędzia i specyfikacje 9
Ustawienie zespołu głowicy 10
Ustawienie napędu 11
Wstępna kontrola i regulacja 13
Walce rowkujące 13
Przygotowanie rur 14
Wymagania dotyczące długości rur 14
Rury krótkie 14
Rury długie 15
Wykonywanie rowków 16
Zmiana walców 19
Demontaż górnego walca 19
Demontaż dolnego walca 21
Montaż dolnego walca 21
Montaż górnego walca 22
Konserwacja 23
Smarowanie 23
Sprawdzanie i napełnianie płynem hydraulicznym pompy ręcznej 24
Zalecane środki smarne 24
Rozwiązywanie problemów 26
Parametry znamionowe narzędzia i dobór walców 27
Wyjaśnienie wymiarów mających krytyczne znaczenie 28
Specyfikacje rowków 29
Deklaracja włączenia WE 30

OZNACZENIE ZAGROŻEŃ

Poniżej zostały przedstawione definicje różnych rodzajów zagrożeń.

Ten symbol wskazuje na ważne komunikaty dotyczące bezpieczeństwa. Symbol ten stanowi ostrzeżenie o możliwości obrażeń ciała. Uważnie przeczytać i zrozumieć komunikat znajdujący się obok tego symbolu.

ZAGROŻENIE

- **Słowo „ZAGROŻENIE" wskazuje na bezpośrednie niebezpieczeństwo, które może prowadzić do śmierci lub poważnych obrażeń ciała w przypadku nieprzestrzegania instrukcji i zaleceń.**

OSTRZEŻENIE

- **Słowo „OSTRZEŻENIE" wskazuje na niebezpieczeństwo lub niebezpieczne czynności, które mogą prowadzić do poważnych obrażeń ciała lub śmierci w przypadku nieprzestrzegania instrukcji i zaleceń.**

PRZESTROGA

- **Słowo „PRZESTROGA" wskazuje na możliwe niebezpieczeństwo lub niebezpieczne czynności, które mogą prowadzić do obrażeń ciała lub zniszczenia mienia w przypadku nieprzestrzegania instrukcji i zaleceń.**

UWAGA

- **Słowo „UWAGA" wskazuje na specjalne instrukcje, które są ważne, ale nie wiążą się z niebezpieczeństwem.**

ZALECENIA BEZPIECZEŃSTWA DLA OPERATORA

Narzędzie do walcowania rowków RG3600 jest przeznaczone tylko do walcowania rowków na rurach. Należy przeczytać instrukcje i zrozumieć je przed rozpoczęciem obsługi narzędzia do rowkowania. Instrukcje te opisują bezpieczną obsługę narzędzia, jego ustawianie i konserwację. Należy zapoznać się z obsługą narzędzia oraz możliwymi zastosowaniami i ograniczeniami. Szczególną uwagę należy zwrócić na zrozumienie niebezpieczeństwa, ostrzeżeń i przestróg opisanych w tych instrukcjach.

Do użytkowania tych narzędzi wymagana jest odpowiednia sprawność i umiejętności mechaniczne, a także nawyki w zakresie bezpieczeństwa. Chociaż narzędzia te zostały skonstruowane i wyprodukowane, aby zapewnić bezpieczne i niezawodne działanie, to przewidzenie wszystkich okoliczności i czynników mogących doprowadzić do wypadku nie jest możliwe. W celu bezpiecznej obsługi narzędzi należy przestrzegać następujących zaleceń. Operator musi przede wszystkim przestrzegać zasad bezpiecznej pracy na każdym etapie obsługi narzędzia, w tym podczas jego przygotowywania do pracy i konserwacji. Do obowiązków dzierżawcy bądź użytkownika należy upewnienie się, że wszyscy operatorzy przeczytali tę instrukcję i zapoznali się z nią oraz że w pełni rozumieją obsługę tego narzędzia.

Niniejszą instrukcję obsługi przechowywać w czystym, suchym i łatwo dostępnym miejscu. Dodatkowe egzemplarze tej instrukcji są dostępne na zamówienie w firmie Victaulic.

ZAGROŻENIE

1. **Nie używać narzędzia w potencjalnie niebezpiecznym środowisku.** Nie narażać narzędzia na działanie deszczu i nie używać go w mokrych lub wilgotnych miejscach. Nie używać narzędzia ustawionego na pochyłej lub nierównej powierzchni. Utrzymywać dobre oświetlenie miejsca pracy. Zapewnić wystarczającą ilość wolnego miejsca, wymaganą do prawidłowej obsługi narzędzia.
2. **Uziemić napęd, aby chronić operatora przed porażeniem elektrycznym.** Napęd powinien być podłączony do gniazda elektrycznego z uziemieniem.

3. **Przed serwisowaniem narzędzia należy je odłączać od zasilania elektrycznego.** Tylko autoryzowany personel może wykonywać serwisowanie narzędzia. Przed serwisowaniem lub regulacją narzędzia należy je odłączać od zasilania elektrycznego.

⚠ OSTRZEŻENIE

1. **Chronić kręgosłup.** Podczas podnoszenia komponentów narzędzia zawsze stosować odpowiednią technikę.
2. **Nosić odpowiednie ubranie.** Nie nosić luźnych ubrań, biżuterii ani innych części garderoby, które mogą wkręcić się w poruszające się elementy narzędzia.
3. **Podczas pracy z narzędziem nosić środki ochrony indywidualnej.** Zawsze nosić okulary ochronne, kask, obuwie ochronne i środki ochrony słuchu (podczas procesu rowkowania poziom hałasu może wynosić 93,5 decybela).
4. **Trzymać palce i narzędzia z dala od walców podczas walcowania.** Walce rowkujące mogą zmiażdżyć lub uciąć palce i dłonie.
5. **Nie sięgać do wnętrza rury podczas pracy narzędzia.** Krawędzie rury mogą być ostre i mogą przeciąć rękawice lub rękawy koszuli.
6. **Obsługiwać narzędzie tylko za pomocą nożnego wyłącznika bezpieczeństwa.** Napęd narzędzia należy obsługiwać za pomocą nożnego wyłącznika bezpieczeństwa umieszczonego w miejscu łatwo dostępnym dla operatora. Nigdy nie sięgać po inne przedmioty ponad poruszającymi się częściami narzędzia. Jeśli narzędzie nie jest wyposażone w nożny wyłącznik bezpieczeństwa, należy skontaktować się z firmą Victaulic.
7. **Nie pochylać się zbyt mocno.** Przez cały czas utrzymywać dobre oparcie stóp i równowagę. Nożny wyłącznik bezpieczeństwa musi być zawsze łatwo dostępny dla operatora.
8. **Nie dokonywać żadnych przeróbek narzędzia.** Nie zdejmować osłon ani żadnych komponentów, które wpływają na działanie narzędzia.

⚠ PRZESTROGA

1. **Narzędzie RG3600 jest przeznaczone WYŁĄCZNIE do walcowania rowków na rurach o parametrach (wymiary, materiał, grubość ścianki) podanych w części „Parametry znamionowe narzędzia i dobór walców".**
2. **Sprawdzić wyposażenie.** Przed włączeniem narzędzia sprawdzić, czy poruszające się części nie są zablokowane. Komponenty narzędzia powinny być zamontowane i ustawione zgodnie z częścią „Przygotowanie narzędzia". Zamontować właściwy zestaw walców i nasmarować je.
3. **Należy być czujnym.** Narzędzia nie należy obsługiwać po zażyciu leków powodujących senność lub gdy jest się zmęczonym.
4. **Goście, uczniowie i obserwatorzy muszą trzymać się z dala od miejsca pracy.** Osoby postronne powinny przebywać w bezpiecznej odległości od sprzętu.
5. **Utrzymywać miejsce pracy w czystości.** Miejsce pracy wokół narzędzia powinno być wolne od przeszkód, które mogą ograniczać możliwość poruszania się operatora. Czyścić wszystkie rozlane ciecze.
6. **Zabezpieczyć obrabiany materiał, narzędzie i akcesoria.** Upewnić się, że narzędzie jest stabilne. Patrz część „Przygotowanie narzędzia".
7. **Podeprzeć obrabiane rury.** Długie rury umieścić na stojaku zgodnie z częścią „Rury długie".
8. **Nie naciskać na narzędzie.** Nie naciskać na narzędzie lub akcesoria, aby wykonywać inne czynności niż opisane w instrukcjach. Nie przeciążać narzędzia.
9. **Dbać o narzędzie.** Aby zapewnić właściwe i bezpieczne działanie, utrzymywać narzędzie w czystości. Przestrzegać instrukcji w zakresie dopasowania zestawów walców i smarowania podzespołów narzędzia.
10. **Używać tylko części zamiennych firmy Victaulic**. Użycie innych części może spowodować utratę gwarancji, nieprawidłowe działanie narzędzia lub doprowadzić do niebezpiecznych sytuacji. Patrz części „Informacje dotyczące zamawiania części" i „Akcesoria".
11. **Nie usuwać żadnych etykiet z narzędzia.** Wymieniać wszelkie uszkodzone lub zniszczone etykiety.

WPROWADZENIE

UWAGA

- **Rysunki i zdjęcia w niniejszej instrukcji mogą mieć celowo zmienione proporcje w celu zwiększenia czytelności.**
- **W niniejszej instrukcji i na produkcie znajduje się wiele znaków towarowych, opatentowanych rozwiązań i/lub informacji chronionych prawem autorskim, które stanowią wyłączną własność firmy Victaulic.**

Narzędzie do walcowania rowków The RG3600 to półautomatyczne narzędzie z podawaniem hydraulicznym do rowkowania rur, które służą do przygotowywania rur pod rowkowane produkty firmy Victaulic. Standardowe narzędzie jest dostarczane z pasującymi walcami do walcowania rur 60,3 – 168,3 mm oraz 216,3 – 323,9 mm ze stali nierdzewnej o grubości ścianki 2,0 – 3,4 mm. Opcjonalne walce do walcowania rur 216,3 – 323,9 mm ze stali nierdzewnej o grubości ścianki 3,5 – 4,5 mm należy zamówić oddzielnie. Zestawy walców są oznaczone rozmiarami i numerami części oraz kolorem niebieskim w celu identyfikacji jako przeznaczone do systemu RG3600.

⚠ PRZESTROGA

- **To narzędzie jest przeznaczone WYŁĄCZNIE do walcowania rowków na rurach o specyfikacji przedstawionej w części „Parametry znamionowe narzędzia i dobór walców".**
- **Sprawdzić, czy walce górny i dolny pasują do siebie.**

Niezastosowanie się do tej instrukcji może spowodować do uszkodzenia produktu, a tym samym do zniszczenia mienia lub obrażeń ciała.

ODBIÓR NARZĘDZIA

Narzędzie do rowkowania RG3600 jest indywidualnie zapakowane na palecie i opakowane kartonem, który można powtórnie wykorzystać do transportu. Zachować oryginalne opakowanie do odsyłania wydzierżawionych narzędzi i akcesoriów.

Podczas rozpakowywania narzędzia należy sprawdzić, czy wszystkie niezbędne części zostały dostarczone. Jeśli brakuje jakichkolwiek części, należy skontaktować się z firmą Victaulic.

ZAWARTOŚĆ OPAKOWANIA

Liczba	Opis
1	Zespół głowicy
1	Zespół ręcznej pompy hydraulicznej
1	Rączka ręcznej pompy hydraulicznej
1	Silnik napędu
1	Zestaw walców do rur ze stali nierdzewnej 60,3 – 168,3 mm (standard — zamontowane na narzędziu w fabryce)
1	Zestaw walców do rur ze stali nierdzewnej 216,3 – 168,3 mm (standard — zamontowane z boku narzędzia w fabryce)
1	Nożny wyłącznik bezpieczeństwa
2	Instrukcja obsługi i konserwacji
1	Sprawdzian średnicy rowka typu „przechodzi/nie przechodzi" GDC-STRENGTHIN™100

WYMAGANIA DOTYCZĄCE ZASILANIA

ZAGROŻENIE

- **Aby zmniejszyć ryzyko porażenia prądem elektrycznym, należy sprawdzić, czy źródło zasilania ma prawidłowe uziemienie.**
- **Przed przystąpieniem do wykonywania jakichkolwiek czynności konserwacyjnych należy odłączyć narzędzie od zasilania elektrycznego.**

Niezastosowanie się do tych instrukcji może spowodować poważne obrażenia ciała bądź śmierć.

Narzędzie do rowkowania RG3600 jest wyposażone w silnik elektryczny na napięcie 230 V AC, 50/60 Hz. Maksymalny pobór prądu to 8 amperów. Narzędzie jest wyposażone w uziemioną wtyczkę.

Zasilanie musi być doprowadzone do silnika/napędu przez nożny wyłącznik bezpieczeństwa, aby zapewnić bezpieczną obsługę narzędzia. Sprawdzić, czy silnik/napęd jest odpowiednio uziemiony, zgodnie z lokalnymi przepisami.

Jeżeli używany jest przewód przedłużający, patrz część „Wymagania dotyczące przedłużacza".

WYMAGANIA DOTYCZĄCE PRZEDŁUŻACZA

Jeśli nie są dostępne gniazda elektryczne i trzeba użyć przedłużacza, należy zwrócić uwagę na odpowiednie pole przekroju żył przewodu przedłużacza. Dobór przekroju przewodów przedłużacza należy przeprowadzić na podstawie parametrów znamionowych narzędzia (ampery) i długości przedłużacza (m). Użycie przewodu o przekroju (średnicy) mniejszym niż wymagany może spowodować znaczny spadek napięcia zasilania napędu lub silnika podczas pracy narzędzia. Spadki napięcia mogą doprowadzić do uszkodzenia silnika lub napędu i spowodować nieprawidłowe działanie narzędzia. **UWAGA:** Użycie przewodu o przekroju żył większym niż wymagane jest dopuszczalne.

W poniższej tabeli przedstawiono zalecane średnice przewodów przedłużacza dla długości do 31 metrów. Należy unikać używania przedłużacza o długości większej niż 31 metrów.

Parametry znamionowe napędu wolty/amp	**Długość przewodu w metrach**		
	8	15	31
230 8	1,5 mm^2	1,5 mm^2	2,5 mm^2

NAZWY ELEMENTÓW NARZĘDZIA

UWAGA

- **Rysunki i zdjęcia w niniejszej instrukcji mogą mieć celowo zmienione proporcje w celu zwiększenia czytelności.**
- **W niniejszej instrukcji i na produkcie znajduje się wiele znaków towarowych, opatentowanych rozwiązań i/lub informacji chronionych prawem autorskim, które stanowią wyłączną własność firmy Victaulic.**

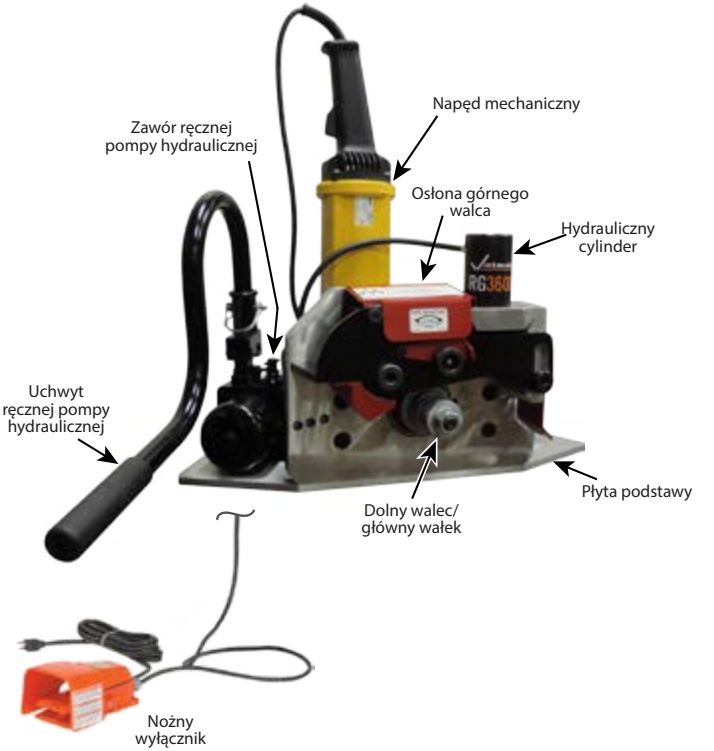

NA NARZĘDZIU ZNAJDUJĄ SIĘ WAŻNE INFORMACJE DOTYCZĄCE BEZPIECZEŃSTWA

⚠ OSTRZEŻENIE

Niezastosowanie się do instrukcji i ostrzeżeń może spowodować poważne obrażenia ciała, zniszczenie mienia i zniszczenie produktu.

- Przed przystąpieniem do obsługi lub serwisowania narzędzia należy przeczytać wszystkie zalecenia podane w tej instrukcji obsługi i konserwacji oraz wszystkie etykiety umieszczone na narzędziu.
- Podczas pracy z tym narzędziem należy nosić okulary ochronne, kask, obuwie ochronne i środki ochrony słuchu.

Aby otrzymać dodatkową kopię dowolnej instrukcji lub w przypadku pytań dotyczących bezpieczeństwa oraz prawidłowej obsługi narzędzi do obróbki rur, prosimy skontaktować się z firmą Victaulic, P.O. Box 31, Easton, PA 18044-0031, tel. 1-800-PICK VIC, e-mail: pickvic@victaulic.com.

0567 Rev. D R031272LAB

OBRACANIE RURY

TYLKO

3318 Rev. D R040416LAB

WYMIARY NARZĘDZIA I SPECYFIKACJE

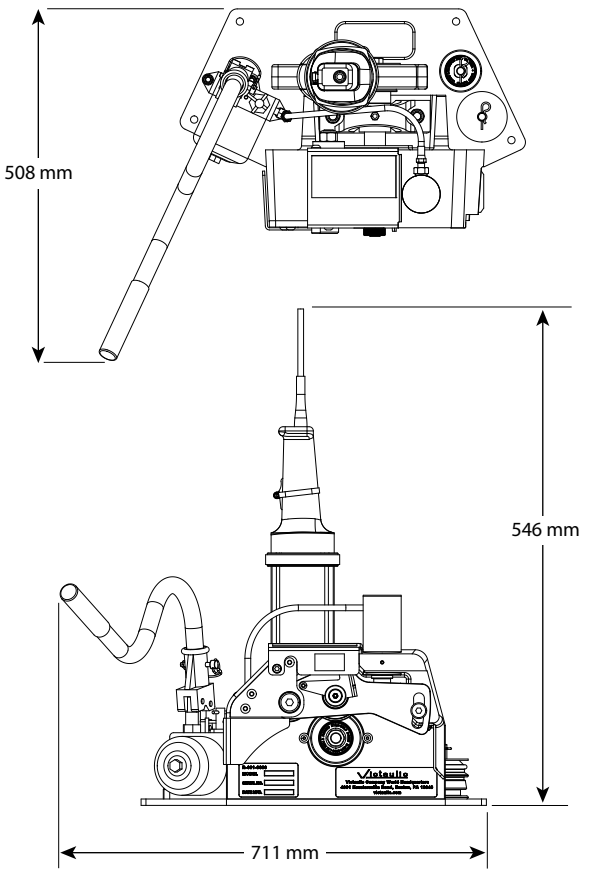

Masa narzędzia to 29 kilogramów. Obejmuje zespół głowicy i zespół pompy.

Poziom ciśnienia akustycznego to 85,5 dB(A), a moc akustyczna to 93,5 dB(A). Wszystkie pomiary wykonano przy użyciu napędu Rems Amigo 2.

UWAGA: Pomiar hałasu zależy od napędu i może się różnić w zależności od konfiguracji. Szczegóły sprawdzać w dokumentacji producenta napędu.

USTAWIENIE ZESPOŁU GŁOWICY

⚠ OSTRZEŻENIE

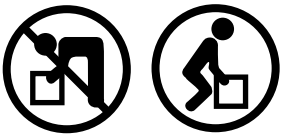

- **Podczas podnoszenia głowicy narzędzia zawsze stosować odpowiednią technikę.**

Niezastosowanie się do tej instrukcji może spowodować obrażenia ciała.

1. Wyjąć wszystkie komponenty z opakowania i sprawdzić, czy niczego nie brakuje. Patrz część „Odbiór narzędzia".

2. Narzędzie należy umieścić na poziomym stole lub wytrzymałej podstawie. Po wybraniu odpowiedniego miejsca narzędzie należy wypoziomować w kierunku przód-tył i dobrze przytwierdzić do podłoża za pomocą śrub lub zacisków.

UWAGA: Niewypoziomowane narzędzie może źle wpływać na rowkowanie. Podczas sprawdzania wypoziomowania narzędzia należy umieścić poziomnicę na górze cylindra hydraulicznego, jak pokazano powyżej.

3. Wybrać miejsce dla narzędzia i stojaka do rur, biorąc pod uwagę następujące czynniki:

a. Wymagane źródło zasilania (patrz część „Wymagania dotyczące zasilania")

b. Wymagana temperatura otoczenia od -21ºC do 26ºC

c. Pozioma podstawa dla narzędzia i stojaka do rur

d. Wystarczająca ilość miejsca do manipulowania długimi rurami

e. Wystarczająca ilość miejsca wokół narzędzia do regulacji i konserwacji.

4. Nałożyć rączkę na ramię dźwigni hydraulicznej pompy ręcznej. Ustawić rączkę pompy ręcznej tak, aby uchwyt był skierowany na zewnątrz. Zablokować rączkę w tym położeniu za pomocą dostarczonego sworznia blokującego.

USTAWIENIE NAPĘDU

ZAGROŻENIE

- **Nie podłączać zasilania do narzędzia bez wyraźnej instrukcji.**

Niezastosowanie się do tej instrukcji może spowodować poważne obrażenia ciała.

1. Usunąć płytkę przytrzymującą i śrubę z uniwersalnego łącznika napędu z tyłu narzędzia.

2. Usunąć tuleję napędu z uniwersalnego łącznika napędu.

3. Włożyć tuleję do napędu.

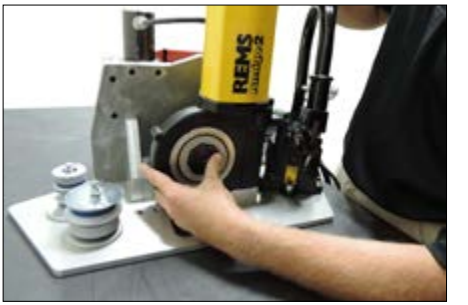

4. Nałożyć napęd na łącznik napędu, aż silnik wyrówna się z tylną częścią łożyska wału głównego.

5. Założyć płytkę przytrzymującą i śrubę na napęd.

6. Dokręcić śrubę kluczem 19 mm. Nie przekręcić śruby.

⚠ OSTRZEŻENIE

- **Nie obsługiwać narzędzia bez nożnego wyłącznika bezpieczeństwa. Jeśli narzędzie nie jest wyposażone w nożny wyłącznik bezpieczeństwa, należy skontaktować się z firmą Victaulic.**

Obsługa narzędzia bez nożnego wyłącznika bezpieczeństwa może spowodować poważne obrażenia.

⚠ ZAGROŻENIE

- **Aby zmniejszyć ryzyko porażenia prądem elektrycznym, należy sprawdzić, czy źródło zasilania ma prawidłowe uziemienie.**
- **Przed przystąpieniem do wykonywania jakichkolwiek czynności konserwacyjnych należy odłączyć narzędzie od zasilania elektrycznego.**

Niezastosowanie się do tych instrukcji może spowodować poważne obrażenia ciała bądź śmierć.

7. Podłączyć przewód napędu Rems Amigo 2 do nożnego wyłącznika bezpieczeństwa. Zawsze korzystać z instrukcji obsługi producenta napędu, aby uzyskać dodatkowe informacje.

Wyłącznik powinien znajdować się po tej samej stronie narzędzia co rączka pompy ręcznej, z odpowiednią ilością miejsca, aby nie doszło do potknięcia.

8. Nacisnąć nożny wyłącznik bezpieczeństwa. Dolny walec powinien się obracać od operatora, patrząc z przodu narzędzia nożnego wyłącznika bezpieczeństwa. (patrz rysunek 2 na stronie 16). Jeśli dolny walec obraca się w kierunku operatora, odwrócić pierścień obrotowy, jak opisano w kroku 9 poniżej. Zdjąć stopę z nożnego wyłącznika bezpieczeństwa.

9a. Znaleźć pierścień obrotowy na podstawie napędu Rems.

9b. Korpus napędu ma oznaczenia **L** (lewa) i **R** (prawa). Aby zmienić kierunek obrotów, obrócić pierścień, aby wyrównać strzałkę z przeciwnym oznaczeniem.

10. Upewnić się, że narzędzie jest stabilne. Jeśli narzędzie chwieje się, sprawdzić zaciski i śruby oraz wypoziomowanie. Jeśli nadal się chwieje, należy je przenieść na lepiej wypoziomowaną powierzchnię.

WSTĘPNA KONTROLA I REGULACJA

Każde narzędzie do walcowania rowków firmy Victaulic jest sprawdzane, regulowane i testowane w fabryce przed wysyłką. Jednak przed przystąpieniem do obsługi narzędzia należy wykonać następujące sprawdzenia i regulacje, aby zapewnić prawidłowe działanie narzędzia. Ponadto należy sprawdzić, czy narzędzie nie jest uszkodzone.

ZAGROŻENIE

- **Przed przystąpieniem do wykonywania jakichkolwiek regulacji należy odłączyć narzędzie od zasilania elektrycznego.**

Przypadkowe uruchomienie narzędzia może spowodować poważne obrażenia ciała.

WALCE ROWKUJĄCE

Sprawdzić, czy w narzędziu jest założony zestaw walców odpowiedni do rozmiaru walcowanej rury. Na walcach znajdują się oznaczenia rozmiaru rur, numer części oraz niebieski kod. Patrz część „Parametry znamionowe narzędzia i dobór walców". Jeśli prawidłowe walce nie są założone na narzędziu, patrz część „Zmiana walców".

PRZESTROGA

- **Należy sprawdzić, czy śruby i nakrętki mocujące są dokręcone.**
- **Sprawdzić, czy walce górny i dolny pasują do siebie.**

Niezastosowanie się do tej instrukcji może spowodować do uszkodzenia produktu, a tym samym do zniszczenia mienia lub obrażeń ciała.

PRZYGOTOWANIE RUR

Aby zapewnić prawidłowe działanie narzędzia oraz wykonywanie prawidłowych rowków zgodnych ze specyfikacją firmy Victaulic, należy przestrzegać następujących zaleceń w zakresie przygotowania rur.

1. Z produktami STRENGTHIN™100 używać tylko rur przyciętych pod kątem prostym.

UWAGA: Walcowanie rowków na rurach ze skośnym końcem może prowadzić do niedopuszczalnego rozszerzenia rury.

2. Wewnętrzny i zewnętrzny ścieg albo szew spoiny muszą być spiłowane na płasko z powierzchnią rury w odległości 50 mm od końca rury.

3. Końce rur, zarówno od wewnątrz, jak i z zewnątrz, muszą zostać oczyszczone ze zgorzeliny, zabrudzeń i innych obcych materiałów.

⚠ PRZESTROGA

- **Aby maksymalnie wydłużyć trwałość walców, należy usuwać obce materiały i rdzę z końców rury zarówno od wewnątrz, jak i z zewnątrz.**

Obcy materiał może negatywnie wpływać na walce rowkujące lub uszkodzić je, co spowoduje przecieki lub zniszczenie mienia.

WYMAGANIA DOTYCZĄCE DŁUGOŚCI RUR

Narzędzia do rowkowania rur RG3600 mogą służyć do rowkowania krótkich odcinków rur bez konieczności używania stojaka do rur. Patrz część „Rury krótkie".

Rury o długości większej niż wymienione w tabeli 1 na tej stronie (do 6 m) muszą być podparte za pomocą stojaka do rur.

Rury o długości większej niż 6 m do ok. 12 m muszą być podparte za pomocą dwóch stojaków do rur.

RURY KRÓTKIE

⚠ OSTRZEŻENIE

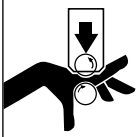

- **Walce rowkujące mogą zmiażdżyć lub uciąć palce i dłonie.**

Nigdy nie należy rowkować rur o długościach krótszych niż przedstawione w niniejszej instrukcji.

W tabeli 1 pokazano minimalne i maksymalne długości, które można rowkować bez użycia stojaka do rur. Patrz część „Wykonywanie rowków", aby uzyskać informacje na temat rowkowania krótkich rur. W przypadku rur o długościach większych niż podane w tabeli 1 patrz część „Rury długie".

UWAGA

- **Złączki rurowe o długości krótszej niż te w tabeli 1 są dostępne w firmie Victaulic.**

Jeśli wymagane jest wykonanie rowków na rurze, która jest krótsza niż minimalna długość określona w tabeli 1, należy skrócić przedostatnią rurę, tak aby ostatnia rura była co najmniej tak długa (lub dłuższa) jak określona minimalna długość.

PRZYKŁAD: Rura ze stali nierdzewnej o długości 6,2 metra i średnicy 273,0 mm powinna zakończyć sekcję, dostępne są tylko długości 6,1 m. Zamiast walcować rurę ze stali nierdzewnej o długości 6,1 m i rurę o długości 102 mm, należy wykonać następujące kroki:

1. Odczytać z tabeli 1 minimalną długość rury, na której można walcować rowki. Dla średnicy 273 mm minimalna długość wynosi 255 mm.
2. Wykonać rowek na rurze o długości 5,9 m oraz na rurze o długości 255 mm. Patrz część „Rury długie".

TABELA 1 - DŁUGOŚCI RUR DO ROWKOWANIA BEZ UŻYCIA STOJAKA DO RUR

Rzeczywista średnica zewnętrzna rury	Długość (milimetry)	
	Min.	Maks.
60,3 mm	203	914
76,1 mm	203	914
88,9 mm	203	914
114,3 mm	205	915
139,7 mm	205	815
168,3 mm	255	715
219,1 mm	255	610
273,0 mm	255	510
323,9 mm	305	460

RURY DŁUGIE

⚠ PRZESTROGA

- **W przypadku długich rur należy upewnić się, że stojak do rur jest prawidłowo ustawiony.**
- **To narzędzie jest przeznaczone WYŁĄCZNIE do walcowania rowków na rurach o specyfikacji przedstawionej w części „Parametry znamionowe narzędzia i dobór walców" w niniejszej instrukcji.**
- **Zawsze należy sprawdzać szczegóły w tabeli „Specyfikacje rowków".**

Niezastosowanie się do tych zaleceń może być przyczyną uszkodzenia produktu i spowodować zniszczenie mienia.

Rowkowanie rur, których długość przekracza wartości podane w tabeli 1, wymaga użycia stojaka rolkowego do rur. Stojak rolkowy musi mieć nośność odpowiednią dla ciężaru rury i umożliwiać swobodne obracanie rury.

1. Upewnić się, że narzędzie jest wypoziomowane. Patrz część „Przygotowanie narzędzia", aby uzyskać informacje na temat wymagań poziomowania.

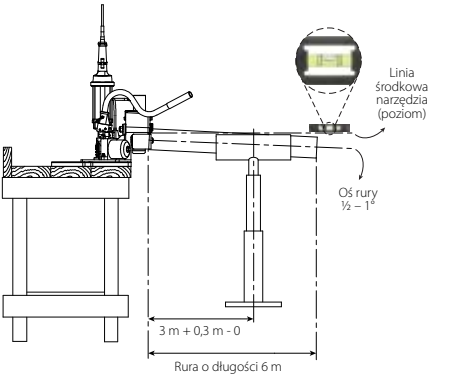

RYSUNEK 1: PODPARCIE RURY

2. Ustawić stojak do rur w odległości nieco większej od narzędzia niż połowa długości rury. Patrz rysunek powyżej.

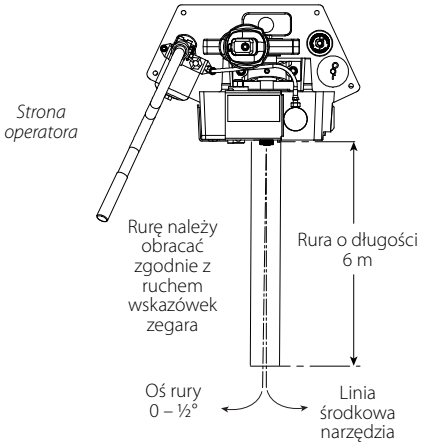

RYSUNEK 2: KĄT PROWADZENIA

3. Ustawić stojak do rur pod kątem prowadzenia wynoszącym około 0 – ½ stopnia. Patrz rysunek powyżej. **UWAGA:** Należy ograniczyć do minimum prowadzenie rury od prawej do lewej strony. Może być konieczne zachowanie kąta prowadzenia mniejszego niż 1/2 stopnia.

4. Jeśli narzędzie jest prawidłowo ustawione w poziomie, a mimo to tylny koniec rury znajduje się wyżej niż rowkowany koniec, może nie występować prowadzenie rury. Patrz część „Przygotowanie narzędzia" i powyższe rysunki, aby znaleźć więcej informacji na temat ustawienia narzędzia i wymaganego położenia rur.

5. Przed przystąpieniem do rowkowania upewnić się, że zostały wykonane wszystkie polecenia wymienione w poprzednich częściach w tej instrukcji.

WYKONYWANIE ROWKÓW

⚠ ZAGROŻENIE

- **Aby zmniejszyć ryzyko porażenia prądem elektrycznym, należy sprawdzić, czy źródło zasilania ma prawidłowe uziemienie.**
- **Przed przystąpieniem do obsługi narzędzia zapoznać się z częścią „Zalecenia bezpieczeństwa dla operatora" w niniejszej instrukcji.**

Niezastosowanie się do tych instrukcji może spowodować poważne obrażenia ciała bądź śmierć.

⚠ PRZESTROGA

- **To narzędzie jest przeznaczone WYŁĄCZNIE do walcowania rowków na rurach o specyfikacji przedstawionej w części „Parametry znamionowe narzędzia i dobór walców" w niniejszej instrukcji.**

Niezastosowanie się do tego zalecenia może spowodować przeciążenie narzędzia i skrócenie czasu eksploatacji narzędzia, jego zniszczenie lub obrażenia ciała.

1. Przed przystąpieniem do rowkowania upewnić się, że zostały wykonane wszystkie polecenia wymienione w poprzednich częściach w tej instrukcji.

2. Podłączyć przewód napędu Rems Amigo 2 do nożnego wyłącznika bezpieczeństwa. Zawsze korzystać z instrukcji obsługi producenta napędu, aby uzyskać dodatkowe informacje.

⚠ OSTRZEŻENIE

- **Napęd narzędzia należy obsługiwać za pomocą nożnego wyłącznika bezpieczeństwa. Jeśli napęd nie jest wyposażony w nożny wyłącznik bezpieczeństwa, należy skontaktować się z firmą Victaulic.**

Obsługa narzędzia bez nożnego wyłącznika bezpieczeństwa może spowodować poważne obrażenia.

3. Nacisnąć pedał nożnego wyłącznika bezpieczeństwa. Dolny walec powinien się obracać od operatora, patrząc z przodu narzędzia nożnego wyłącznika bezpieczeństwa. Jeśli dolny walec obraca się w kierunku operatora, patrz część „Ustawienie napędu", jak zmienić kierunek obrotów. Zdjąć stopę z nożnego wyłącznika bezpieczeństwa.

⚠ OSTRZEŻENIE

Walce rowkujące mogą zmiażdżyć lub uciąć palce i dłonie.

- **Przed przystąpieniem do wykonywania jakichkolwiek regulacji należy odłączyć narzędzie od zasilania elektrycznego.**

- **Podczas zakładania i zdejmowania rury ręce znajdują się blisko walców. Trzymać ręce z dala od walców rowkujących.**
- **Przed rowkowaniem sprawdzić, czy osłony walców są zamknięte.**
- **Nigdy nie sięgać do wnętrza rury ani nie wychylać się przez narzędzie podczas obsługi.**
- **Zawsze rowkować rurę przy obrotach od operatora.**
- **Nigdy nie należy rowkować rur o długościach krótszych niż przedstawione w niniejszej instrukcji.**
- **Nigdy nie nosić luźnych ubrań, luźnych rękawic ani innych części garderoby, które mogą wkręcić się w poruszające się elementy narzędzia.**

4. Włożyć rurę o prawidłowej średnicy i grubości ścianki na dolny walec. Sprawdzić, czy koniec rury dotyka tylnego kołnierza ograniczającego dolnego walca. Rura musi spoczywać bezpośrednio na górnej części walca i nie może być położona na ukos w jedną lub drugą stronę.

5. Sprawdzić, czy zawór hydraulicznej pompy ręcznej jest zamknięty. Delikatnie spróbować obrócić zawór w lewo, aby sprawdzić, czy kołek oporowy zapobiega dalszemu ruchowi.

6. Operator powinien zająć pozycję po stronie nożnego wyłącznika bezpieczeństwa i hydraulicznej pompy ręcznej. Podtrzymując ręcznie rurę, pompować za pomocą rączki hydraulicznej pompy ręcznej, aż górny walec pewnie dotknie rury.

7. Zdjąć dłonie z rury. W przypadku długich rur na stojaku sprawdzić, czy rura jest nachylona i ustawiona właściwie. Patrz część „Rury długie".

⚠ OSTRZEŻENIE

- **Wszystkie osłony muszą być założone i wyregulowane przed rozpoczęciem rowkowania.**

Niezastosowanie się do tej instrukcji może spowodować poważne obrażenia ciała.

8. Nacisnąć i przytrzymać nożny wyłącznik bezpieczeństwa.

9. Podczas obracania rury kształtować rowek, pompując wolno i równomiernie za pomocą rączki hydraulicznej pompy ręcznej. Sprawdzić, czy rura dotyka tylnego kołnierza ograniczającego dolnego walca. Jeśli nie, zdjąć stopę z nożnego wyłącznika bezpieczeństwa i poprawić pozycję rury.

UWAGA

- **Nie należy pompować zbyt szybko. Tempo powinno być wystarczające do rowkowania rury i utrzymania odgłosu obciążenia silnika/napędu o poziomie dźwięku od średniego do dużego.**

10. Kontynuować proces rowkowania, aż pompa ręczna zacznie stawiać opór.

11. Zwolnić nożny wyłącznik bezpieczeństwa i zdjąć z niego stopę.

⚠ OSTRZEŻENIE

- **NIE wkładać rąk do rury ani nie trzymać ich w pobliżu walców rowkujących, gdy rura jeszcze się obraca.**

Niezastosowanie się do tej instrukcji może spowodować poważne obrażenia ciała.

12. Jeśli stojak do rur nie jest używany, ręcznie podeprzeć rurę podczas jej zdejmowania, aby zapobiec jej upadkowi.

Otworzyć zawór hydraulicznej pompy ręcznej, obracając go w lewą stronę, aby zwolnić rurę. Wyjąć rurę z narzędzia.

13. Odłączyć narzędzie od zasilania elektrycznego, jeśli nie będzie wykonywane dalsze rowkowanie.

14. Ostrożnie sprawdzić średnicę rowka (wymiar „C") za pomocą sprawdzianu średnicy rowka typu „przechodzi/nie przechodzi" GDC-STRENGTHIN™100.

ZMIANA WALCÓW

Narzędzie do walcowania rowków RG3600 jest przystosowane do rowkowania rur o pewnym zakresie średnic, co eliminuje potrzebę częstej wymiany walców.

Jeśli zajdzie potrzeba rowkowania rur o innych rozmiarach, należy wymienić górne i dolne walce. Patrz część „Parametry znamionowe narzędzia i dobór walców", aby uzyskać informacje na temat prawidłowego doboru walców.

DEMONTAŻ GÓRNEGO WALCA

⚠ ZAGROŻENIE

- **Zawsze przed zmianą walców należy odłączać narzędzie od źródła zasilania elektrycznego.**

Niezastosowanie się do tej instrukcji może spowodować poważne obrażenia ciała.

1. Podnieść osłonę górnego walca.

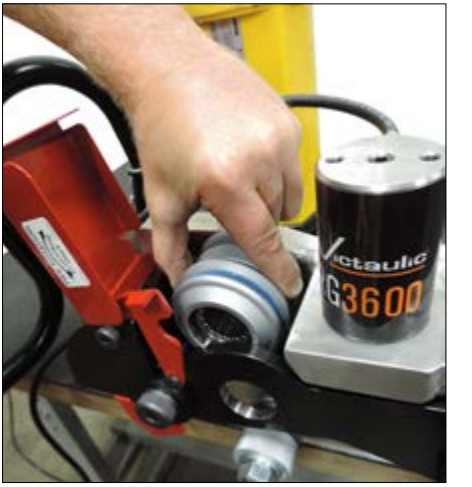

2. Podnieść zapadkę wałka górnego walca.

3. Trzymając jedną ręką górny walec, drugą wyciągnąć górny wałek z przodu narzędzia. Górny wałek położyć w bezpiecznym miejscu.

4. Wyjąć górny walec z narzędzia.

DEMONTAŻ DOLNEGO WALCA

1. Używając klucza 24 mm, poluzować i usunąć nakrętkę głównego wałka i podkładkę. Położyć je w bezpiecznym miejscu.

2. Wymontować zespół dolnego walca, ściągając go z głównego wałka poprzez pociągnięcie z narzędzia.

3. Zdjąć inny górny walec z kołka magazynowego i na jego miejsce położyć walec wyjęty z narzędzia.

MONTAŻ DOLNEGO WALCA

1. Umieścić dolny walec na wałku głównym.

2. Założyć i dokręcić nakrętkę i podkładkę. **NIE** przekręcić nakrętki.

MONTAŻ GÓRNEGO WALCA

1. Włożyć górny walec do narzędzia.

2. Przełożyć górny wałek przez górny walec.

3. Zamknąć zapadkę wałka górnego walca.

4. Zamknąć osłonę górnego walca.

5. Teraz zestaw walców jest zamontowany. Przed przystąpieniem do rowkowania upewnić się, że zostały wykonane wszystkie polecenia wymienione w poprzednich częściach w tej instrukcji.

KONSERWACJA

ZAGROŻENIE

- **Przed przystąpieniem do regulacji narzędzia lub wykonania konserwacji należy zawsze wyłączać zasilanie.**

Niezastosowanie się do tego zalecenia może spowodować poważne obrażenia ciała bądź śmierć.

Niniejsza część instrukcji zawiera informacje dotyczące utrzymania prawidłowego stanu narzędzia oraz wskazówki dotyczące wykonywania napraw, jeśli okażą się konieczne. Należy pamiętać, że konserwacje profilaktyczne narzędzia opłacają się pod względem bezpieczeństwa oraz kosztów naprawy i eksploatacji.

Części zamienne powinny być zamawiane w firmie Victaulic, aby zapewnić prawidłowe i bezpieczne działanie narzędzia.

SMAROWANIE

Narzędzie należy smarować po każdych 8 godzinach pracy. Łożyska górnego walca należy smarować zawsze podczas wymiany walców. Patrz część „Zalecane środki smarne", aby uzyskać informacje o prawidłowym smarze.

1. Smarować łożyska górnego walca zawsze podczas wymiany walców oraz po każdych 8 godzinach pracy. Smarowniczkę pokazano na powyższym rysunku.

2. Nasmarować łożyska wału głównego przez smarowniczkę za główną płytką pionową, jak pokazano powyżej.

SPRAWDZANIE I NAPEŁNIANIE PŁYNEM HYDRAULICZNYM POMPY RĘCZNEJ

Poziom płynu hydraulicznego w hydraulicznej pompie ręcznej należy sprawdzać przynajmniej co sześć miesięcy (zależnie od użytkowania narzędzia) lub jeśli pompowanie wydaje się nieefektywne.

1. Otworzyć zawór hydraulicznej pompy ręcznej, obracając go w lewą stronę.

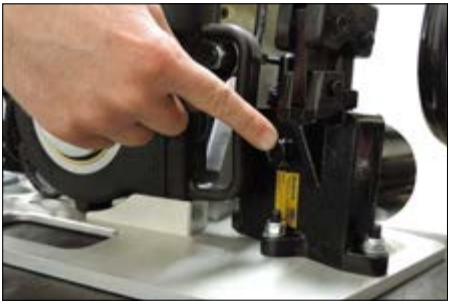

2a. Odkręcić korek napełniania płynu hydraulicznego znajdujący się z tyłu pompy.

2b. Sprawdzić poziom płynu hydraulicznego. Dodać oleju hydraulicznego do dolnego przyłącza gwintowanego, jeśli to konieczne. Napełniać, dopóki płyn nie zacznie wyciekać.

2c. Zakręcić korek napełniania płynu hydraulicznego.

ZALECANE ŚRODKI SMARNE

UWAGA

- **Produkty wymienione poniżej są tylko ogólnymi zaleceniami. Firma Victaulic nie popiera, nie sponsoruje ani nie ma powiązań z tymi producentami.**
- **Należy zawsze sprawdzać, czy smar lub olej nadaje się do danego zastosowania, zapoznając się z jego kartą charakterystyki.**

Smar do łożysk i prowadnic – smar letni grafitowy na bazie molibdenu NLGI 2
(uniwersalny smar EP na bazie litu)

Producent	Produkt
BP	Energrease LS-EP2
Gulf Oil International	Gulf Crown EP 2
LUBRIPLATE	Nr 630-2
Exxon Mobile Corporation	Mobilux EP2
Pennzoil Products Company	Pennlith EP 712
Shell	Alvania EP2
Chevron	Multifak EP2

Olej hydrauliczny
(do zastosowań wysokociśnieniowych z dodatkami przeciwzużyciowymi i przeciwpieniącymi ISO klasa 22)

Producent	Produkt
BP	Energol HLP-HM 32
Gulf Oil International	Harmony AW 32
LUBRIPLATE	HO-32
Exxon Mobile Corporation	Mobil DTE 20 Series
Pennzoil Products Company	Pennzbell AW 32
Shell	Tellus 32
Chevron	Rando HD 32

UWAGA:
Energrease LS-EP i Energol HLP-HM są znakami towarowymi BP p.l.c.
Gulf jest zarejestrowanym znakiem towarowym firmy Gulf Oil International
LUBRIPLATE jest zarejestrowanym znakiem towarowym firmy LUBRIPLATE Lubricants Company
Mobilux i Mobil DTE są znakami towarowymi firmy Exxon Mobile Corporation
Pennzoil, Pennlith i Pennzbell są zarejestrowanymi znakami towarowymi firmy SOPUS Products
Shell jest zarejestrowanym znakiem towarowym firmy Shell International Petroleum Company Limited (SIPC)
Multifak i Rando są zarejestrowanymi znakami towarowymi firmy Chevron Intellectual Property LLC

Ta strona została pozostawiona pusta

ROZWIĄZYWANIE PROBLEMÓW

PROBLEM	MOŻLIWA PRZYCZYNA	ROZWIĄZANIE
Rura nie utrzymuje się w walcach rowkujących.	Nieprawidłowe położenie długiej rury.	Patrz część „Rury długie".
	Dolny walec i rura nie obracają się w prawo.	Patrz część „Ustawienie napędu".
Rura przestaje się obracać podczas rowkowania.	Na dolnym walcu nagromadziło się zabrudzenie.	Usunąć nagromadzone zabrudzenia z dolnego walca za pomocą sztywnej drucianej szczotki.
	Zużyte walce rowkujące.	Sprawdzić, czy powierzchnia dolnego walca nie jest odkształcona. W razie nadmiernego zużycia wymienić dolny walec.
	Silnik/napęd utknął ze względu na zbyt mocne pompowanie hydrauliczną pompą ręczną.	Otworzyć zawór hydraulicznej pompy ręcznej, aby zwolnić rurę. Zamknąć zawór hydraulicznej pompy ręcznej i kontynuować rowkowanie. Pompować z umiarkowaną szybkością.
	Nastąpiło wyłączenie wyłącznika automatycznego lub przepalenie bezpiecznika w obwodzie elektrycznym zasilania narzędzia.	Skontaktować się z autoryzowaną osobą w celu sprawdzenia komponentów elektrycznych i obwodu, aby zresetować wyłączniku lub wymienić bezpiecznik.
Podczas rowkowania słychać głośne skrzypienie w rurze.	Nieprawidłowe położenie długiej rury. Podparcie rury wyprzedza prowadzenie rury przez narzędzie.	Przesunąć podparcie rury w prawą stronę. Patrz część „Rury długie".
	Koniec rury nie jest przycięty pod kątem prostym.	Przyciąć koniec rury pod kątem prostym.
	Rura zbyt mocno trze o kołnierz ogranicznika dolnego walca.	Zdjąć rurę z narzędzia i nanieść powłokę wosku do pilarek na czoło końca rury.
Podczas rowkowania słychać głośne uderzenia i trzaski za każdym obrotem rury.	Rura ma wystający szew spawalniczy.	Zeszlifować wystające szwy spawalnicze równo z powierzchnią rury wewnątrz i na zewnątrz na długości 50 mm od końca rury.
Narzędzie nie rowkuje rury.	Zawór hydraulicznej pompy ręcznej nie jest szczelnie zamknięty.	Zamknąć zawór hydraulicznej pompy ręcznej.
	Poziom płynu hydraulicznego w pompie ręcznej jest niski.	Patrz część „Sprawdzanie i napełnianie płynem hydraulicznym pompy ręcznej".
	Rura ma ściankę o zbyt dużej grubości lub granica plastyczności rury przekracza możliwości narzędzia.	Patrz część „Parametry znamionowe narzędzia i dobór walców".
Średnice rowków nie spełniają specyfikacji firmy Victaulic.	Grubość ścianki rury przekracza wartość dopuszczalną dla tego narzędzia lub materiał rury jest zbyt twardy.	Patrz część „Parametry znamionowe narzędzia i dobór walców".
Wymiary gniazdo uszczelki „A" oraz szerokość rowka „B" nie spełniają specyfikacji firmy Victaulic.	Łożysko górnego walca nie jest wystarczająco nasmarowane.	Patrz część „Konserwacja".
	Do narzędzia zamontowano nieprawidłowy górny lub dolny walec bądź oba walce na raz	Zamontować prawidłowe walce. Patrz część „Parametry znamionowe narzędzia i dobór walców".
	Rura nie jest całkowicie nałożona na dolny walec lub prowadzenie rury nie jest prawidłowe.	Sprawdzić, czy rura dotyka tylnego kołnierza ograniczającego dolnego walca. Patrz część „Rury długie", aby uzyskać informacje o prawidłowym umieszczeniu stojaka do rur.

W razie wadliwego działania narzędzia, nieprzedstawionego w części dotyczącej rozwiązywania problemów należy skontaktować się z technikiem firmy Victaulic.

PARAMETRY ZNAMIONOWE NARZĘDZIA I DOBÓR WALCÓW

Walce do rur ze stali nierdzewnej – kod niebieski

Rzeczywista średnica zewnętrzna rury	Nominalna grubość ścianki rury	Numery części walców
60,3 mm	2,0 mm	Górny walec RG013600U06 Dolny walec RG013600L06
76,1 mm	2,0 mm	
88,9 mm	2,0 mm	
114,3 mm	2,0 mm	
139,7 mm	2,0 mm	
168,3 mm	2,0 mm	
219,1 mm	3,0 mm	Górny walec RG013600U12 Dolny walec RG013600L12
273,0 mm	3,0 mm	
323,9 mm	3,0 mm	

WYJAŚNIENIE WYMIARÓW MAJĄCYCH KRYTYCZNE ZNACZENIE

⚠ OSTRZEŻENIE

- **W celu uzyskania prawidłowego połączenia wymiary rury i rowka muszą znajdować się w zakresach określonych w tabeli na następnej stronie.**

Niezastosowanie się do tych specyfikacji może spowodować uszkodzenie połączenia, a w efekcie poważne obrażenia ciała lub śmierć lub zniszczenie mienia.

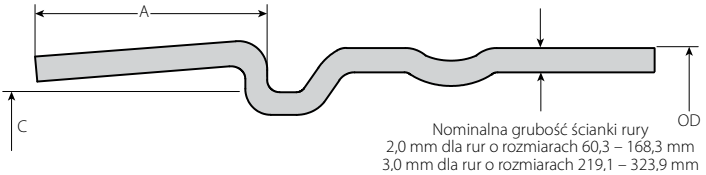

Proporcje zostały zmienione w celu zwiększenia czytelności rysunku

Średnica zewnętrzna rury (OD) – metryczna wielkość rury (ISO 4200) – średnia zewnętrzna średnica rury nie może odbiegać od specyfikacji określonej w tabeli na następnej stronie. Maksymalna dopuszczalna owalność rury nie powinna się różnić więcej niż o 1%. Większe odchylenia między średnicą większą i mniejszą będą powodować trudności w montażu łączników.

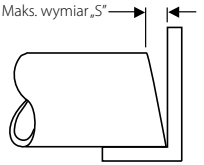

Maksymalna dopuszczalna tolerancja przycięcia końców rury pod kątem prostym wynosi 1,6 mm (mierzona względem rzeczywistej linii prostopadłej).

Wszystkie wewnętrzne i zewnętrzne szwy i ściegi spoiny muszą być zeszlifowane na równo z powierzchnią rury. Wewnętrzna średnica końca rury musi być oczyszczona z obcych materiałów, które mogą kolidować z walcami do rowkowania lub je uszkodzić. Krawędź czoła końca rury musi być równa, bez wklęsłych/wypukłych powierzchni, które spowodują nieprawidłowe prowadzenie walca rowkującego i w następstwie tego trudności podczas montażu łącznika.

Wymiar „A” – wymiar „A” lub inaczej odległość od końca rury do rowka to obszar osadzenia uszczelki. Cała powierzchnia rury na tym obszarze musi być gładka, bez karbów i wgnieceń (a także spoin spawalniczych) i nie może zawierać oznaczeń walcowania, aby zapewnić szczelne przyleganie uszczelki. Obce materiały, takie jak luźna farba, olej, smar, zadziory czy zabrudzenia muszą być usunięte.

Wymiar „C” – wymiar „C” to średnica mierzona na dnie rowka. Średnica musi mieścić się w zakresie tolerancji i być współosiowa względem średnicy zewnętrznej (OD) w celu prawidłowego dopasowania łącznika. Rowek musi mieć stałą głębokość na całym obwodzie rury.

SPECYFIKACJE ROWKÓW

Średnica nominalna DN/cale	Wymiary – mm/cale													
	Średnica zewnętrzna rury (OD)			Gniazdo uszczelki „A”			Szerokość rowka „B”			Średnica rowka „C”		Głębokość rowka „D” (ref.)	Nominalna dopuszczalna grubość ścianki rury „T”	
		Tolerancja												
	Rzeczywista	Maks.	Min.	Podst.	Maks.	Min.	Podst.	Maks.	Min.	Maks.	Min.		Maks.	Min.
DN50 2	60,3 2.375	60,93 2.399	59,72 2.351	19,05 0.750	19,84 0.781	18,26 0.719	2,79 0.110	2,92 0.115	2,66 0.105	54,33 2.139	53,95 2.124	3,05 0.120	2,7 0.106	1,6 0.063
DN65	76,1 3.000	76,96 3.030	75,43 2.970	19,05 0.750	19,84 0.781	18,26 0.719	2,79 0.110	2,92 0.115	2,66 0.105	70,36 2.770	69,90 2.752	3,05 0.120	2,7 0.106	1,6 0.063
DN80 3	88,9 3.500	89,79 3.535	88,11 3.469	19,05 0.750	19,84 0.781	18,26 0.719	2,79 0.110	2,92 0.115	2,66 0.105	83,19 3.275	82,73 3.257	3,05 0.120	2,7 0.106	1,6 0.063
DN100 4	114,3 4.500	115,44 4.545	113,51 4.469	19,05 0.750	19,84 0.781	18,26 0.719	2,79 0.110	2,92 0.115	2,66 0.105	108,84 4.285	108,33 4.265	3,05 0.120	2,7 0.106	1,6 0.063
DN125	139,7 5.500	141,12 5.556	138,91 5.469	19,05 0.750	19,84 0.781	18,26 0.719	2,79 0.110	2,92 0.115	2,66 0.105	134,52 5.296	134,01 5.276	3,05 0.120	2,7 0.106	1,6 0.063
DN150 6	168,3 6.625	169,88 6.688	167,49 6.594	19,05 0.750	19,84 0.781	18,26 0.719	2,79 0.110	2,92 0.115	2,66 0.105	163,27 6.428	162,71 6.406	3,05 0.120	2,7 0.106	1,6 0.063
DN200 8	219,1 8.625	220,68 8.688	218,29 8.594	22,23 0.875	23,02 0.906	21,44 0.844	5,08 0.200	5,21 0.205	4,95 0.195	211,20 8.315	210,57 8.290	4,06 0.160	3,4 0.134	2,0 0.079
DN250 10	273,0 10.750	274,65 10.813	272,26 10.719	22,23 0.875	23,02 0.906	21,44 0.844	5,08 0.200	5,21 0.205	4,95 0.195	265,18 10.440	264,49 10.413	4,06 0.160	3,4 0.134	2,0 0.079
DN300 12	323,9 12.750	325,45 12.813	323,06 12.719	22,23 0.875	23,02 0.906	21,44 0.844	5,08 0.200	5,21 0.205	4,95 0.195	315,98 12.440	315,21 12.410	4,06 0.160	3,4 0.134	2,0 0.079

DEKLARACJA WŁĄCZENIA WE

Zgodnie z dyrektywą maszynową 2006/42/WE

Firma Victaulic, z siedzibą główną pod adresem 4901 Kesslersville Road, Easton, PA 18040, USA, oświadcza niniejszym, że wymieniona poniżej maszyna spełnia zasadnicze wymagania bezpieczeństwa dyrektywy maszynowej 2006/42/WE.

Model produktu:	RG3600
Nr seryjny:	Patrz tabliczka znamionowa na maszynie
Opis produktu:	Przenośne i lekkie narzędzie do walcowania rowków na rurach
Ocena zgodności:	2006/42/WE, Załącznik I
Dokumentacja techniczna:	Odpowiednia dokumentacja techniczna przygotowana zgodnie z załącznikiem VII (B) dyrektywy maszynowej 2006/42/WE będzie dostępna na żądanie odpowiednich organów nadzorujących.
Kompatybilne napędy mechaniczne:	Po zainstalowaniu następujących napędów mechanicznych, każdy z odpowiednią deklaracją WE zgodnie z załącznikiem II (A) dyrektywy 2006/42/WE, wszystkie modele RG3600 wymienione powyżej mogą być przekazane do eksploatacji zgodnie z przeznaczeniem: REMS Amigo II
Autoryzowany przedstawiciel:	Victaulic Company c/o Victaulic Europe BVBA Prijkelstraat 36 9810, Nazareth, Belgia

Podpisał, w imieniu firmy Victaulic,

Len R. Swantek
Dyrektor – przedstawiciel producenta ds.
zgodności wytworzonych maszyn z przepisami

Miejsce wydania: Easton, Pensylwania, USA
Data wydania: 16 września 2016

MD_DoI_RGT_006_091616_pl.docx

VICTAULIC JEST ZASTRZEŻONYM ZNAKIEM TOWAROWYM FIRMY VICTAULIC.
©2015 VICTAULIC COMPANY. WSZELKIE PRAWA ZASTRZEŻONE.

Narzędzie do walcowania rowków na rurach RG3600

AKTUALIZACJA 3/2017
TM-RG3600-POL 10308 REV B RM00RG3600
VICTAULIC I STRENGTHIN™100 SĄ ZAREJESTROWANYMI ZNAKAMI TOWAROWYMI FIRMY VICTAULIC COMPANY I/LUB JEJ PODMIOTÓW STOWARZYSZONYCH W USA I/LUB INNYCH KRAJACH.
© 2017 VICTAULIC COMPANY. WSZELKIE PRAWA ZASTRZEŻONE.