Schlanke Victaulic Fertigungszelle der Serie VAP131 für den europäischen Markt

VAP131R – VERSTELLBARER HYDRAULISCHER VICTAULIC ROHRSTÄNDER
VAP131F – HYDRAULISCHER VICTAULIC POSITIONIERER
VAP131T – VICTAULIC MONTAGETISCH

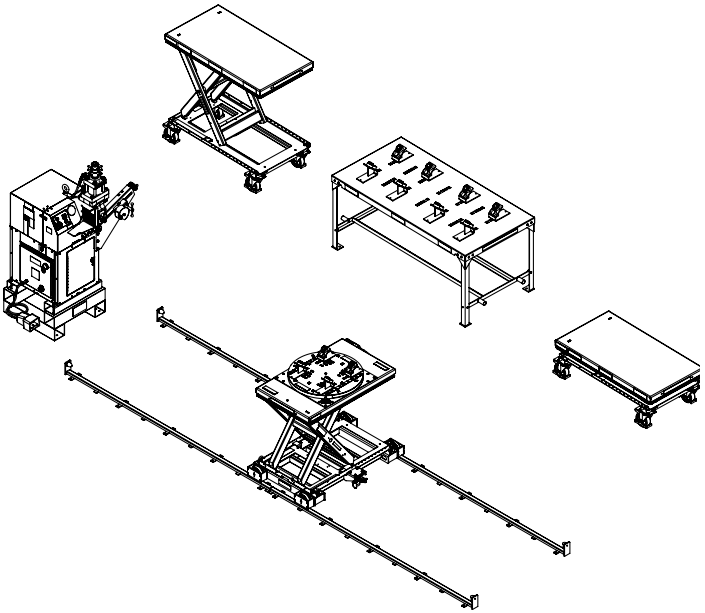

⚠ ACHTUNG

Die Nichtbeachtung der Anweisungen und Warnhinweise könnte zu tödlichen oder schweren Verletzungen, Sachschäden und Schäden am Produkt führen.

- **Lesen Sie vor Betrieb oder Wartung aller Rohrbearbeitungswerkzeuge alle Anweisungen im Wartungshandbuch sowie alle auf dem Werkzeug angebrachten Warnschilder.**
- **Tragen Sie bei der Arbeit mit Rohrbearbeitungswerkzeugen Schutzbrille, Schutzhelm, Sicherheitsschuhe und Gehörschutz.**
- **Bewahren Sie das Betriebs- und Wartungshandbuch an einem Ort auf, der allen Bedienern des Werkzeugs zugänglich ist.**

Wenn Sie zusätzliche Exemplare von Dokumenten benötigen oder Fragen zum sicheren und ordnungsgemäßen Betrieb von Rohrbearbeitungswerkzeugen haben, wenden Sie sich an Victaulic, P.O. Box 31, Easton, PA 18044-0031, Telefon: 1-800-PICK VIC, E-Mail: pickvic@victaulic.com

Übersetzung der Original-Anleitung

INHALTSVERZEICHNIS

Gefahrenkennzeichnung 2

Sicherheitsanweisungen für den Bediener 2

Einführung 4

Tragfähigkeit. 5

Elektrische Angaben 5

Anforderungen an Verlängerungskabel 5

Erhalt der Lieferung 6

Inhalt der Option schlanke Victaulic Fertigungszelle 6

Inhalt der Option verstellbarer hydraulischer Victaulic Rohrständer. 6

Inhalt der Option hydraulischer Victaulic Positionierer und Montagetisch 6

Terminologie zum hydraulischen verstellbaren Rohrständer VAP131R 7

Terminologie zum hydraulischen Positionierer VAP131F 8

Terminologie zum Montagetisch VAP131T 9

Beispiel für eine Werkstattanordnung. 10

Zusammenbau des hydraulischen verstellbaren Rohrständers VAP131R. 11

Zusammenbau des hydraulischen Positionierers VAP131F. 11

Zusammenbau des Montagetisches VAP131T. . . . 12

Einrichtung von Rollnutwerkzeug und VAP131R . . 12

Rohrvorbereitung 13

Endgültige Einstellungen. 14

Drehkreuzverfahren am hydraulischen verstellbaren Rohrständer VAP131R 15

Wartung 15

Anforderungen an Hydraulikflüssigkeiten 15

Informationen zum Bestellen von Ersatzteilen . . . 16

Fehlersuche und -beseitigung 16

Rohrangaben 17

EG-Konformitätserklärung 18

UK-Konformitätserklärung. 19

GEFAHRENKENNZEICHNUNG

Die Definitionen zur Kennzeichnung der unterschiedlichen Gefahrenstufen sind nachfolgend angegeben.

Dieses Sicherheitswarnsymbol zeigt wichtige Sicherheitshinweise an. Wenn Sie dieses Symbol sehen, besteht Verletzungsgefahr. Lesen Sie die folgenden Informationen sorgfältig durch.

GEFAHR

- **Mit dem Begriff „GEFAHR“ wird auf unmittelbare Gefahren hingewiesen, die bei Nichtbeachtung der Anweisungen und empfohlenen Vorsichtsmaßnahmen zu tödlichen oder schweren Verletzungen führen können.**

ACHTUNG

- **Mit dem Begriff „ACHTUNG“ wird das Vorhandensein von Gefahren oder gefährlichen Verfahren gekennzeichnet, die bei Nichtbeachtung der Anweisungen und empfohlenen Vorsichtsmaßnahmen zu tödlichen oder schweren Verletzungen führen können.**

VORSICHT

- **Mit dem Begriff „VORSICHT“ werden mögliche Gefahren oder gefährliche Verfahren gekennzeichnet, die bei Nichtbeachtung der Anweisungen und empfohlenen Vorsichtsmaßnahmen zu Verletzungen und Sachschäden oder Beschädigung des Produkts führen können.**

ANMERKUNG

- **Mit dem Begriff „ANMERKUNG“ werden besondere Anweisungen gekennzeichnet, die zwar wichtig sind, sich aber nicht direkt auf Gefahren beziehen.**

SICHERHEITSANWEISUNGEN FÜR DEN BEDIENER

Hydraulische verstellbare Rohrständer, verstellbare Positionierer und Montagetische der Serie VAP131 sind nur zur Abstützung rollzunutender Rohre und zur Abstützung genuteter Rohre, Armaturen und Formteile während der Montage konzipiert. Der Eigentümer, Mieter oder Benutzer ist dafür verantwortlich, dass jeder Bediener dieses Handbuch sowie das Bedienerhandbuch des Hebebühnen-Herstellers liest und alle Anforderungen genau versteht, BEVOR Komponenten der Serie VAP131 in Betrieb genommen oder gewartet werden. In dieser Anleitung wird der sichere Betrieb einschließlich Montage und Wartung beschrieben. Jeder Bediener muss sich mit dem Betrieb, den Anwendungen und Grenzen der Komponenten vertraut machen. Dem Lesen und Verstehen aller im Verlauf dieses Handbuchs beschriebenen Gefahren-, Achtungs- und Vorsichtshinweise muss besondere Aufmerksamkeit geschenkt werden.

Bediener müssen alle maßgeblichen Richtlinien und Schulungen der Occupational Safety and Health Administration (OSHA) und/oder andere national anerkannte Standards sowie standortspezifische Anforderungen einhalten.
Die Benutzung dieser Geräte erfordert Fingerfertigkeit, handwerkliche Fähigkeiten und ein vernünftiges Sicherheitsverhalten. Obwohl diese Geräte für einen sicheren, zuverlässigen Betrieb konzipiert und hergestellt werden, ist es schwierig, alle Kombinationen von Umständen vorherzusehen, die zu einem Unfall führen könnten. Der Bediener wird dazu angehalten, die Sicherheit in allen Phasen der Benutzung, einschließlich Montage und Wartung, stets an erste Stelle zu setzen.

Bewahren Sie dieses Handbuch an einem sauberen, trockenen Ort auf, an dem es jederzeit zugänglich ist. Zusätzliche Exemplare dieses Handbuchs sind auf Anfrage von Ihrem Victaulic Ansprechpartner erhältlich oder können als PDF-Version von victaulic.com heruntergeladen werden.

⚠ GEFAHR

1. **Vermeiden Sie die Verwendung von Komponenten der Serie VAP131 in potenziell gefährlichen Umgebungen.** Setzen Sie die Komponenten nicht dem Regen aus und verwenden Sie sie nicht an feuchten oder nassen Orten. Verwenden Sie die Komponenten nicht auf schrägen oder unebenen Oberflächen. Halten Sie den Arbeitsbereich gut beleuchtet. Sorgen Sie für ausreichend Platz, um die Komponenten ordnungsgemäß bedienen zu können.
2. **Erden Sie die Komponenten, um den Bediener vor Stromschlägen zu schützen.** Vergewissern Sie sich vor der Anwendung, dass die Komponenten richtig geerdet sind.
3. **Trennen Sie die Komponenten vor Wartungsarbeiten von der Stromversorgung.** Wartungsarbeiten an den Komponenten dürfen nur von autorisiertem Personal durchgeführt werden. Trennen Sie die Komponenten vor Wartungsarbeiten oder Einstellungen immer von der Stromversorgung.

⚠ ACHTUNG

1. **Beugen Sie Rückenverletzungen vor.** Versuchen Sie nicht, Komponenten der Serie VAP131 ohne mechanische Hebevorrichtungen zu heben.
2. **Tragen Sie die richtige Kleidung.** Tragen Sie keine lose Kleidung, Schmuckstücke oder andere Gegenstände, die sich in beweglichen Teilen verfangen könnten.
3. **Tragen Sie beim Arbeiten mit Werkzeugen Schutzausrüstung.** Tragen Sie stets Schutzbrille, Schutzhelm, Sicherheitsschuhe und Gehörschutz.
4. **Halten Sie Hände und Werkzeuge von den Kugelbahnen fern, während das Rohr eingespannt oder positioniert wird.** Durch die Drehung des Rohrs können Finger und Hände eingequetscht werden, wenn sie zwischen das Rohr und die Kugelbahnen geraten.
5. **Greifen Sie während des Betriebs des Werkzeugs niemals in die Rohrenden hinein.** Rohrkanten können scharf sein und sich an Handschuhen, Händen und Ärmeln einhaken. Finger und Hände können zwischen dem Rohr und der unteren Rolle eingequetscht werden.
6. **Greifen Sie nicht zu weit.** Behalten Sie immer einen sicheren Stand und Ihr Gleichgewicht. Greifen Sie während des Betriebs NICHT über das Rohrbearbeitungswerkzeug oder das Rohr hinaus.

⚠ VORSICHT

1. **Die Komponenten der Serie VAP131 sind NUR zur Abstützung von rollzunutenden Rohren der im Abschnitt „Rohrangaben“ aufgeführten Größen, Materialien und Wandstärken konzipiert.**
2. **Überprüfen Sie die Ausrüstung.** Überprüfen Sie vor Einsatz der hydraulischen verstellbaren Rohrständer, verstellbaren Positionierer und Montagetische der Serie VAP131 alle beweglichen Teile auf eventuelle Behinderungen. Vergewissern Sie sich, dass alle Komponenten richtig installiert und gesichert sind.
3. **Bleiben Sie aufmerksam.** Bedienen Sie Rohrbearbeitungswerkzeuge und Komponenten der Serie VAP131 nicht, wenn Sie aufgrund von Medikamenten oder Erschöpfung schläfrig sind.
4. **Halten Sie Besucher, Auszubildende und Beobachter vom unmittelbaren Arbeitsbereich fern.** Besucher müssen immer einen sicheren Abstand zur Ausrüstung einhalten.
5. **Halten Sie die Arbeitsbereiche sauber.** Halten Sie den Arbeitsbereich um das Rohrbearbeitungswerkzeug und die Komponenten der Serie VAP131 herum frei von Behinderungen, die den Bewegungsspielraum des Bedieners einschränken könnten. Beseitigen Sie verschüttetes Öl und andere verschüttete Flüssigkeiten.
6. **Der Montagetisch VAP131, das Spursystem und die Werkzeugabstützung müssen waagerecht ausgerichtet und sicher am Boden befestigt werden, um Bewegungen zu verhindern.**
7. **Wenden Sie an der Ausrüstung keine Gewalt an.** Versuchen Sie nicht, die Ausrüstung mit Gewalt dazu zu bringen, Funktionen auszuführen, die über die in dieser Anleitung beschriebenen Funktionen hinausgehen. Überlasten Sie die Ausrüstung nicht.
8. **Halten Sie Rohrbearbeitungswerkzeuge und Zubehör in gutem Zustand.** Halten Sie die Ausrüstung immer sauber, um ihre ordnungsgemäße und sichere Funktion zu gewährleisten. Befolgen Sie die Anweisungen zum Schmieren der Komponenten.
9. **Verwenden Sie ausschließlich Ersatzteile und Zubehör von Victaulic.** Die Verwendung anderer Teile kann dazu führen, dass die Garantie erlischt, die Ausrüstung nicht mehr richtig funktioniert oder es zu gefährlichen Situationen kommt. Beziehen Sie sich auf den Abschnitt „Informationen zum Bestellen von Ersatzteilen”.
10. **Entfernen Sie keine Schilder vom Rohrbearbeitungswerkzeug oder von Komponenten der Serie VAP131.** Ersetzen Sie beschädigte oder verschlissene Schilder.

EINFÜHRUNG

ANMERKUNG

- **Auf den Zeichnungen und/oder Bildern in diesem Handbuch können Produktmerkmale zur Verdeutlichung hervorgehoben sein.**
- **Die Komponenten der Serie VAP131 und dieses Betriebs- und Wartungshandbuch weisen Marken, Urheberrechte und/oder patentierte Merkmale auf, die ausschließliches Eigentum der Firma Victaulic sind.**
- **Beachten Sie beim VAP131R und VAP131F immer das im Lieferumfang enthaltene Bedienerhandbuch des Hebebühnen-Herstellers für vollständige Anweisungen zu Bedienung und Wartung.**

⚠ VORSICHT

- **Die Komponenten der Serie VAP131 dürfen NUR zur Abstützung der im Abschnitt „Rohrangaben“ aufgeführten Rohre verwendet werden.**
- **Die Komponenten der Serie VAP131 sind nicht zur Abstützung von Formteilen zum Rollnuten vorgesehen.**
- **Benutzen Sie die Komponenten VAP131 NICHT im Freien.**

Die Nichtbeachtung dieser Anweisungen könnte zur Beschädigung der Ausrüstung führen.

Hydraulische verstellbare Rohrständer VAP131R wurden speziell zur Abstützung von Rohren entwickelt, die mit Victaulic Rollnutwerkzeugen genutet werden sollen. VAP131R ist eine hochbeanspruchbare Vorrichtung, die die Rohrdrehung auf Kugelbahnen erleichtert, die montiert sind, um die Verwendung von Rohrschlingen zu ermöglichen. Im Drehtisch des VAP131R ist ein Schlitzsystem enthalten, das die Anpassung der Kugelbahneinheiten zur Aufnahme unterschiedlicher Rohrgrößen ermöglicht. Siehe den „HINWEIS“ in der folgenden Spalte.

Durch die Drehkreuzkonstruktion des VAP131R kann das Rohr zum Nuten beider Enden umgedreht werden, ohne dass es dazu abgenommen werden muss. VAP131R enthält Laufrollen, die auf einem speziellen Schienensystem laufen, damit das Rohr leicht auf der unteren Rolle des Nutwerkzeugs positioniert werden kann.

Hydraulische Positionierer VAP131F sind hochbeanspruchbare Vorrichtungen, die zusammen mit dem VAP131T zur Abstützung von genuteten Rohren, Armaturen und Formteilen während der Montage verwendet werden. VAP131F enthält Räder, die den Transport von einem Standort zum anderen erleichtern.

Der Montagetisch VAP131T ist eine hochbeanspruchbare, freistehende Vorrichtung, die zusammen mit dem VAP131F zur Abstützung von genuteten Rohren, Armaturen und Formteilen während der Montage verwendet wird. Im VAP131T ist ein Schlitzsystem enthalten, das die Anpassung der Kugelbahneinheiten zur Aufnahme unterschiedlicher Rohrgrößen ermöglicht. Siehe nachstehenden „HINWEIS“.

HINWEIS: Bei Rohrgrößen von 33,7 – 88,9 mm/1 – 3 Zoll müssen anstelle der Kugelbahneinheiten des VAP131R und VAP131T Reibschlitten und Reibungsbremsen (separat erhältliches Zubehör) verwendet werden. Alle anderen Rohrgrößen werden mit Kugelbahneinheiten gehandhabt. Zur richtigen Platzierung der Reibschlitten/ Reibungsbremsen und der Kugelbahneinheiten siehe die Abbildungen auf Seite 14.

TRAGFÄHIGKEIT

Die Komponenten der Serie VAP131 stützen Rohre der Größen von 25,4 – 610 mm/1 – 24 Zoll (0,5 m/1 ½ Fuß bis zu beliebigen einfachen Längen bis 6 m/20 Fuß) ab.

Die hydraulischen verstellbaren Rohrständer VAP131R haben eine Tragfähigkeit von 975 kg/2150 Pounds.

Die hydraulischen Positionierer VAP131F haben bei angebrachten Rädern eine Tragfähigkeit von 998 kg/2200 Pounds. Die hydraulischen Positionierer VAP131F haben ohne angebrachte Räder eine Tragfähigkeit von 907 kg/2000 Pounds.

Die Montagetische VAP131T haben eine Tragfähigkeit von 3629 kg/8000 Pounds.

Die Kugelbahnen haben eine Tragfähigkeit von 318 kg/700 Pounds. Vergewissern Sie sich, dass eine ausreichende Anzahl von Kugelbahnen verwendet wird, um das Rohr über die ganze Länge abzustützen.

⚠ ACHTUNG

- **Überschreiten Sie NICHT die Tragfähigkeit der Komponenten der Serie VAP131.**

Die Nichtbeachtung dieser Anweisung kann zu schweren Verletzungen, Sachschäden und Schäden am Produkt führen.

ELEKTRISCHE ANGABEN

VAP131R und VAP131F benötigen Einphasenstrom mit 220 Volt/6 Ampere.

ANFORDERUNGEN AN VERLÄNGERUNGSKABEL

Wenn keine vorverdrahteten Steckdosen zur Verfügung stehen und ein Verlängerungskabel verwendet werden muss, ist es wichtig, ein Kabel mit dem richtigen Querschnitt zu verwenden (d. h. Leitergröße gemäß American Wire Gauge). Die Auswahl des Kabelquerschnitts hängt von der Nennstromstärke des Produkts (A) und der Kabellänge (m) ab. Die Verwendung eines dünneren als des erforderlichen Kabels (Kabelstärke) verursacht am VAP131R oder VAP131F während des Betriebs einen erheblichen Spannungsabfall. Spannungsabfälle können den VAP131R oder VAP131F beschädigen und in der Folge zu einem unsachgemäßen Betrieb führen. **HINWEIS:** Die Verwendung von Kabeln, die dicker als erforderlich sind, ist zulässig.

Die erforderlichen Kabelstärken für Kabellängen bis einschließlich 31 m/100 Fuß sind in der folgenden Tabelle aufgeführt. Verlängerungskabel mit einer Länge von über 31 m/100 Fuß dürfen nicht verwendet werden.

Antriebsmotor-leistung Volt/Ampere	**Kabellängen Meter/Fuß**		
	8 25	**15 50**	**31 100**
220 6	14 Gauge	12 Gauge	10 Gauge

ERHALT DER LIEFERUNG

Die Komponenten der Serie VAP131 sind teilweise vormontiert und in Behältern auf Paletten verpackt.

- VAP131R hat ein Nettogewicht von 363 kg/800 Pounds.
- VAP131F hat ein Nettogewicht von 199 kg/438 Pounds.
- VAP131T hat ein Nettogewicht von 227 kg/500 Pounds.

Vergewissern Sie sich beim Erhalt der Lieferung, dass die Lieferung alle benötigten Teile umfasst. Falls irgendwelche Teile fehlen, setzen Sie sich bitte mit Victaulic in Verbindung.

INHALT DER OPTION SCHLANKE VICTAULIC FERTIGUNGSZELLE

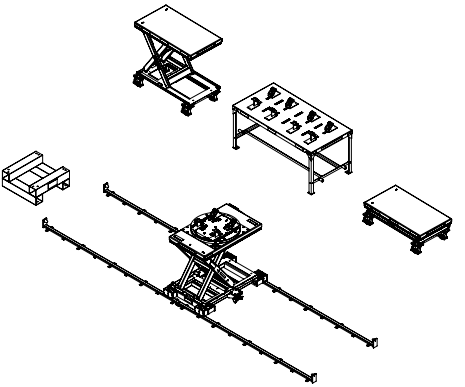

Anz.	Beschreibung
1	Werkzeugabstützung und Befestigungsteile
1	Hydraulischer verstellbarer Rohrständer VAP131R mit Laufrollen und Befestigungsteilen
4	Schiene (3,0 m/10 Fuß Länge)
2	Hydraulischer Positionierer VAP131F mit Rädern und Befestigungsteilen
1	Montagetisch VAP131T mit Befestigungsteilen für Beine und Gestellhalterung
12	Kugelbahnen/Kugelbahnhalterungen
1	Betriebs- und Wartungshandbuch TM-VAP131.EUR
1	Bedienerhandbuch für die Hebebühne

INHALT DER OPTION VERSTELLBARER HYDRAULISCHER VICTAULIC ROHRSTÄNDER

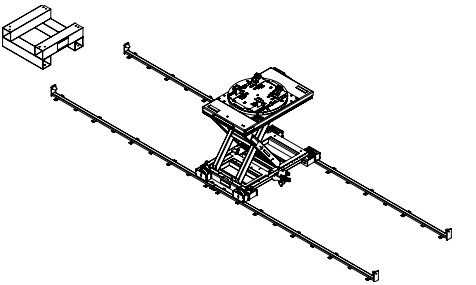

Anz.	Beschreibung
1	Werkzeugabstützung und Befestigungsteile
1	Hydraulischer verstellbarer Rohrständer VAP131R mit Laufrollen und Befestigungsteilen
4	Schiene (3,0 m/10 Fuß Länge)
4	Kugelbahnen/Kugelbahnhalterungen
1	Betriebs- und Wartungshandbuch TM-VAP131
1	Bedienerhandbuch für die Hebebühne

INHALT DER OPTION HYDRAULISCHER VICTAULIC POSITIONIERER UND MONTAGETISCH

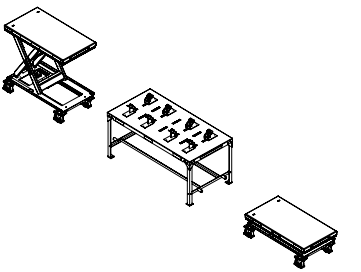

Anz.	Beschreibung
2	Hydraulischer Positionierer VAP131F mit Rädern und Befestigungsteilen
1	Montagetisch VAP131T mit Befestigungsteilen für Beine und Gestellhalterung
8	Kugelbahnen/Kugelbahnhalterungen
1	Betriebs- und Wartungshandbuch TM-VAP131
1	Bedienerhandbuch für die Hebebühne

TERMINOLOGIE ZUM HYDRAULISCHEN VERSTELLBAREN ROHRSTÄNDER VAP131R

ANMERKUNG

- **Auf den Zeichnungen und/oder Bildern in diesem Handbuch können Produktmerkmale zur Verdeutlichung hervorgehoben sein.**
- **Hydraulische verstellbare Rohrständer VAP131R und dieses Betriebs- und Wartungshandbuch weisen Marken, Urheberrechte und/oder patentierte Merkmale auf, die ausschließliches Eigentum der Firma Victaulic sind.**

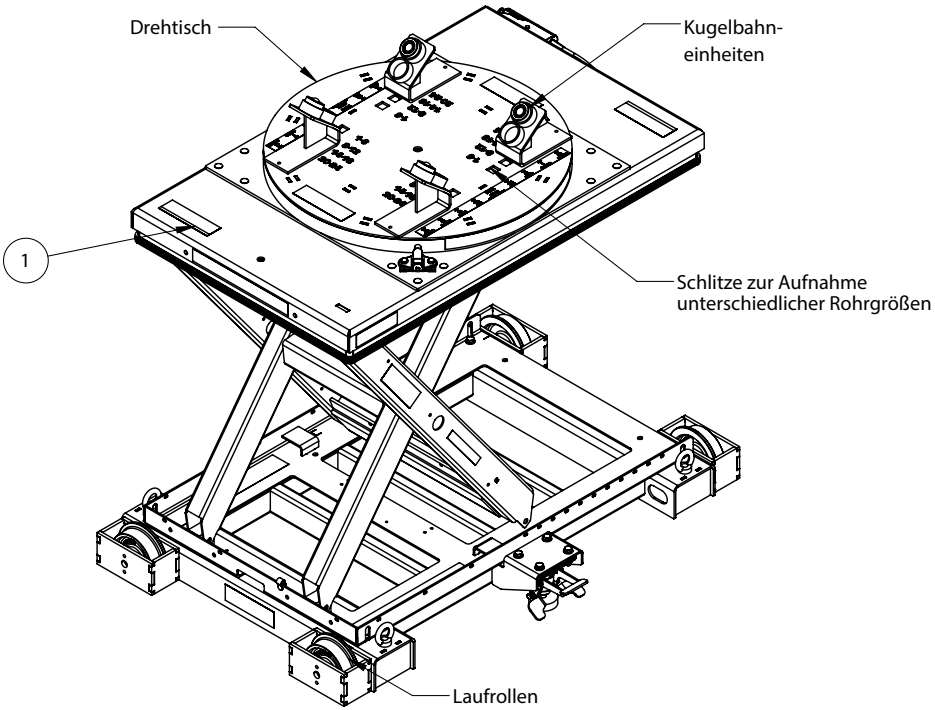

①

TERMINOLOGIE ZUM HYDRAULISCHEN POSITIONIERER VAP131F

ANMERKUNG

- **Auf den Zeichnungen und/oder Bildern in diesem Handbuch können Produktmerkmale zur Verdeutlichung hervorgehoben sein.**
- **Positionierer VAP131F und dieses Betriebs- und Wartungshandbuch weisen Marken, Urheberrechte und/ oder patentierte Merkmale auf, die ausschließliches Eigentum der Firma Victaulic sind.**

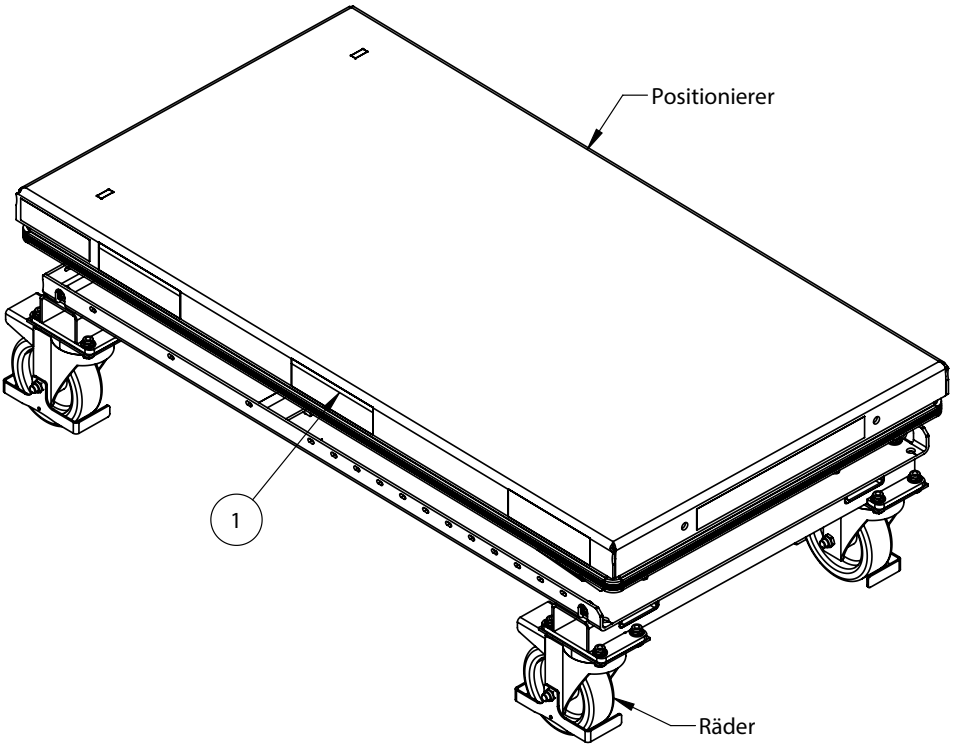

1

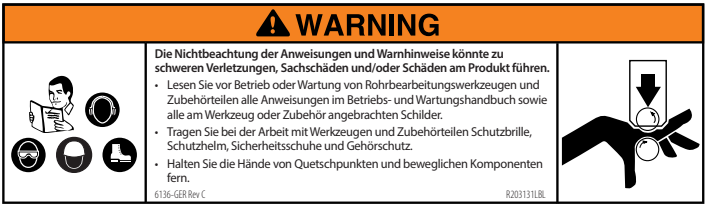

TERMINOLOGIE ZUM MONTAGETISCH VAP131T

ANMERKUNG

- **Auf den Zeichnungen und/oder Bildern in diesem Handbuch können Produktmerkmale zur Verdeutlichung hervorgehoben sein.**
- **Montagetische VAP131T und dieses Betriebs- und Wartungshandbuch weisen Marken, Urheberrechte und/oder patentierte Merkmale auf, die ausschließliches Eigentum der Firma Victaulic sind.**

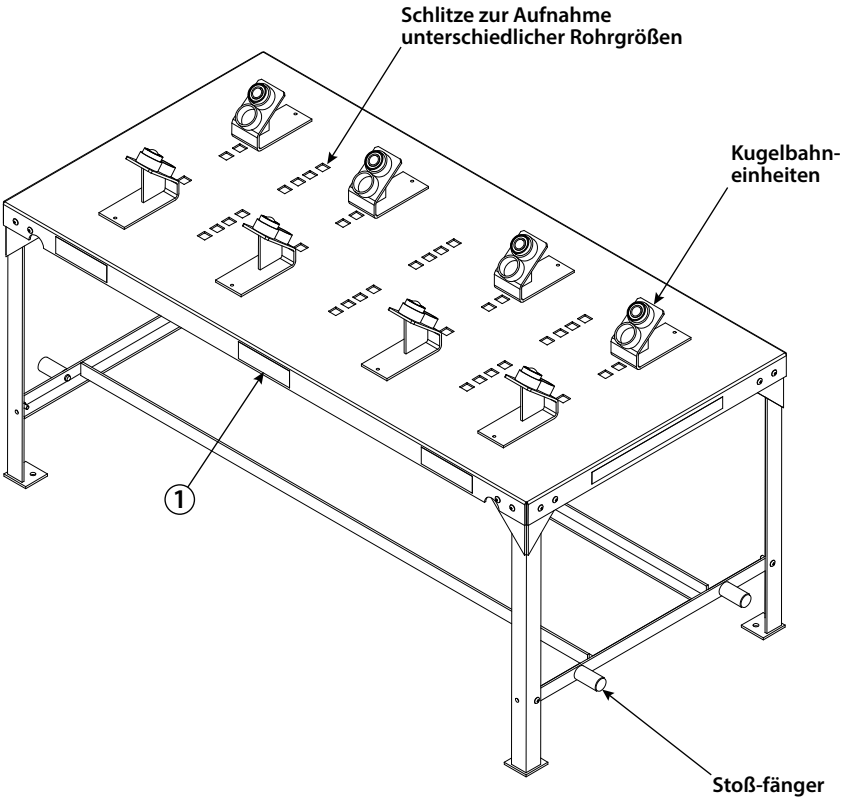

1

WARNING

Die Nichtbeachtung der Anweisungen und Warnhinweise könnte zu schweren Verletzungen, Sachschäden und/oder Schäden am Produkt führen.

- Lesen Sie vor Betrieb oder Wartung von Rohrbearbeitungswerkzeugen und Zubehörteilen alle Anweisungen im Betriebs- und Wartungshandbuch sowie alle am Werkzeug oder Zubehör angebrachten Schilder.
- Tragen Sie bei der Arbeit mit Werkzeugen und Zubehörteilen Schutzbrille, Schutzhelm, Sicherheitsschuhe und Gehörschutz.
- Halten Sie die Hände von Quetschpunkten und beweglichen Komponenten fern.

6136-GER Rev C RZ03131LBL

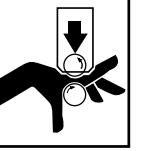

BEISPIEL FÜR EINE WERKSTATTANORDNUNG

Die unten gezeigte Anordnung dient nur Referenzzwecken. Die Komponenten der Serie VAP131 sind für unterschiedliche Werkstattanordnungen geeignet und können in vielen Positionen aufgestellt werden. Wenden Sie sich mit Fragen zu Anordnungsmöglichkeiten bitte an Victaulic. **HINWEIS: Hydraulische Positionierer VAP131F MÜSSEN während des Betriebs der Hebebühne mindestens 76 mm/3 Zoll vom Montagetisch VAP131T entfernt sein.**

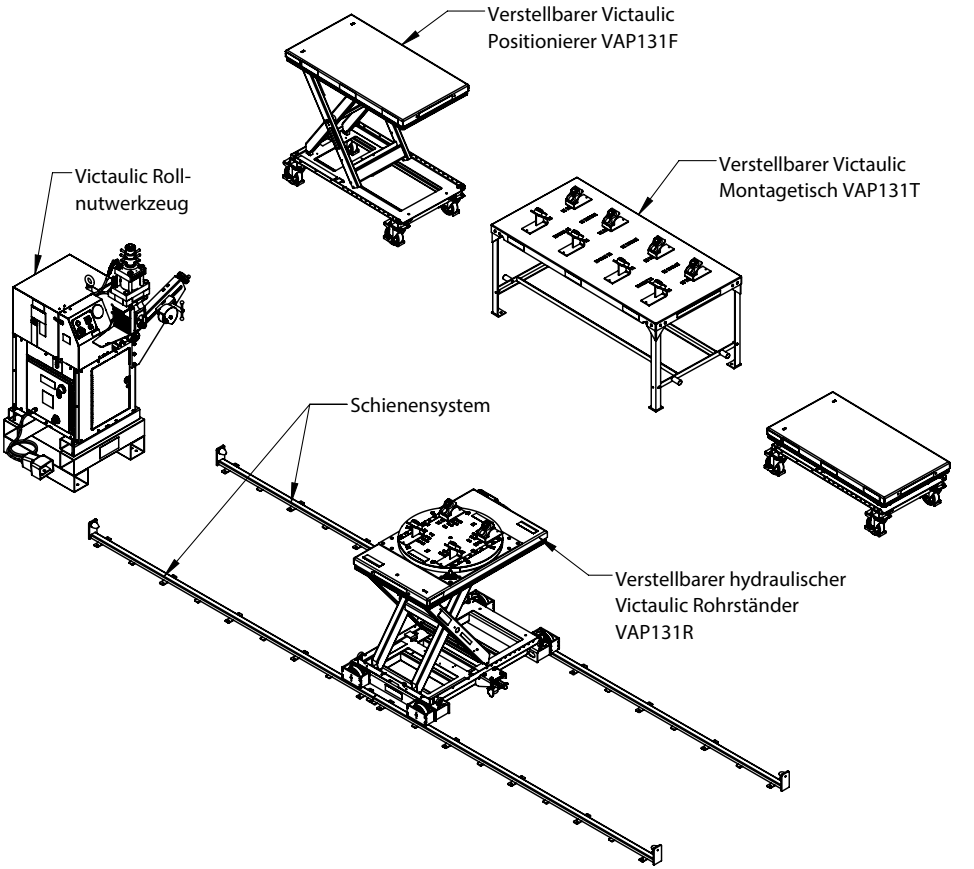

⚠ ACHTUNG

- **Sichern Sie alle elektrischen Anschlüsse.**
- **Versuchen Sie NICHT, VAP131R oder VAP131F über Stromkabel zu rollen.**

Die Nichtbeachtung dieser Anweisungen kann zu schweren Verletzungen und Produktschäden führen.

VAP131R läuft mit 220-VAC-Einphasenstrom und ist mit einer Handsteuerung ausgestattet, die in die Motorsteuerungsbasis eingesteckt wird. Für vollständige Informationen zu Stromanforderungen und Anschlüssen siehe das im Lieferumfang enthaltene Bedienerhandbuch des Hebebühnen-Herstellers.

HINWEIS: Siehe den Abschnitt „Tragfähigkeit“ für wichtige Informationen.

VAP131F läuft mit 220-VAC-Einphasenstrom und ist mit einer Fußsteuerung ausgestattet, die in die Motorsteuerungsbasis eingesteckt wird. Für vollständige Informationen zu Stromanforderungen und Anschlüssen siehe das im Lieferumfang enthaltene Bedienerhandbuch des Hebebühnen-Herstellers.

HINWEIS: Siehe den Abschnitt „Tragfähigkeit“ für wichtige Informationen.

ZUSAMMENBAU DES MONTAGETISCHES VAP131T

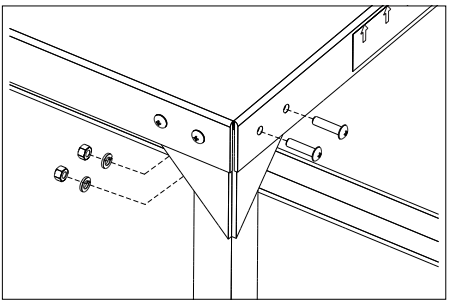

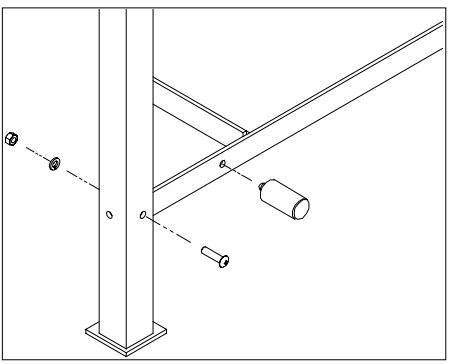

Der Montagetisch VAP131T wird mit abgenommenen Beinen und Gestellhalterung geliefert. Siehe die Zeichnungen oben zur Montage von Beinen, Stoßfängern und Gestellhalterung mit den passenden mitgelieferten Befestigungsteilen.

EINRICHTUNG VON ROLLNUTWERKZEUG UND VAP131R

1. Beim Nuten von Rohren, die mit einem hydraulischen verstellbaren Rohrständer VAP131R gestützt werden, müssen bei der Wahl des Standorts für das Werkzeug und den VAP131R die folgenden Faktoren berücksichtigt werden:

1a. Ausreichend Platz zur Handhabung der anfallenden Rohrlängen

1b. Ein stabiler und ebener Untergrund für das Werkzeug und den VAP131R

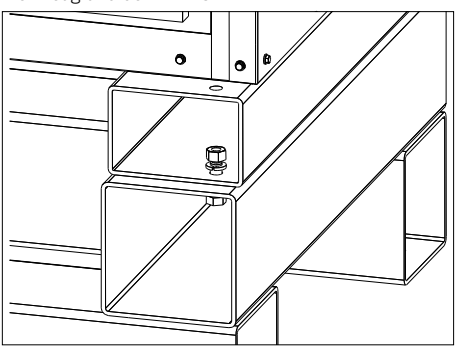

2a. Das Rollnutwerkzeug muss an der Werkzeughalterung angebracht werden, die in den Optionen Bausatz 1 und Bausatz 2 enthalten ist. Siehe die Zeichnung oben und unten zur Installation des Werkzeugs an der Werkzeughalterung mit den mitgelieferten Befestigungsteilen.

2b. Vergewissern Sie sich, dass das Rollnutwerkzeug/die Werkzeughalterung **WAAGERECHT AUSGERICHTET** und **SICHER AM BODEN BEFESTIGT** ist. Siehe das Betriebs- und Wartungshandbuch für das jeweils zum Rollnuten des Rohrs verwendete Werkzeug.

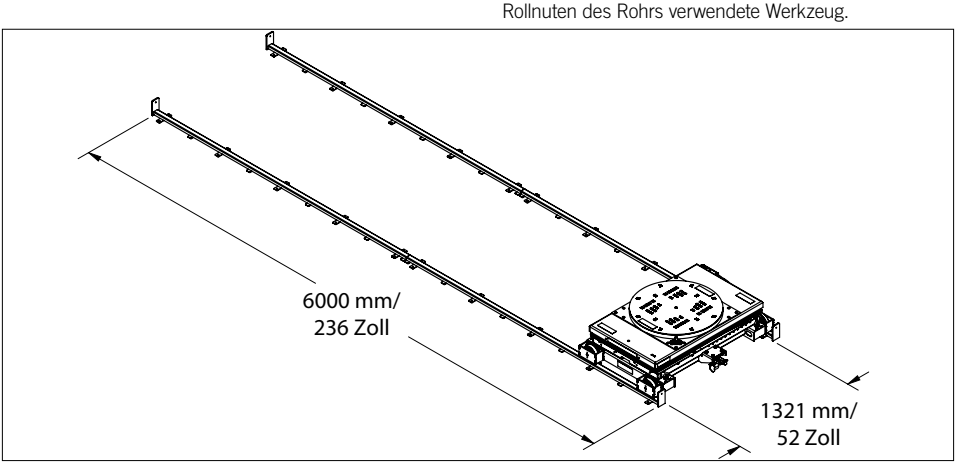

3a. Legen Sie die Schienenabschnitte so auf den Boden, dass sich der VAP131R ungefähr in einer Linie mit den Nutrollen des Werkzeugs oder etwas links oder rechts davon befindet, um den richtigen „Spurwinkel“ zu erzielen. Siehe das Betriebs- und Wartungshandbuch für das jeweils zum Rollnuten des Rohrs verwendete Werkzeug. **HINWEIS:** Die Schienen müssen 1321 mm/ 52 Zoll voneinander entfernt platziert werden (siehe die Zeichnung auf der vorherigen Seite).

3b. Vergewissern Sie sich, dass die Schienenabschnitte parallel und von vorne nach hinten eben sind und dass der Stift eines Abschnitts in den nächsten Abschnitt eingreift.

3c. Nachdem der richtige „Spurwinkel“ erzielt ist, müssen beide Schienenabschnitte am Boden befestigt werden, um Bewegungen zu verhindern. Siehe Abschnitt „Endgültige Einstellungen”.

4a. Stellen Sie den hydraulischen verstellbaren Rohrständer VAP131R wie folgt in einer ungefähren Betriebsposition auf. Beachten Sie immer den Abschnitt „Nuten langer Rohre“ im Betriebs- und Wartungshandbuch für das jeweils zum Rollnuten des Rohrs verwendete Werkzeug.

4b. Bestimmen Sie die Länge des rollzunutenden Rohrs.

4c. Stellen Sie den VAP131R in einer Entfernung vom Werkzeug auf, die etwas größer ist als die halbe Rohrlänge (halbe Rohrlänge plus 5 %). Vergewissern Sie sich, dass die Laufrollen richtig auf den Schienen sitzen (siehe Zeichnung unten).

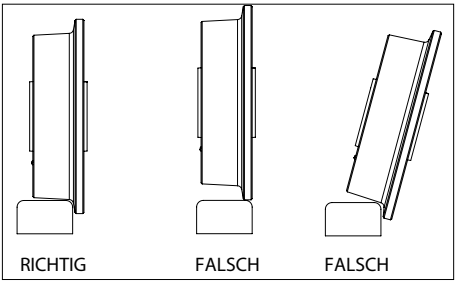

HINWEIS: An beiden Enden jeder Schiene ist ein 10-mm-/⅜-Zoll-Loch für einen optionalen Anschlagbolzen vorgesehen. Ein Anschlagbolzen begrenzt den Verschiebungsweg des VAP131R und verhindert, dass der Ständer vom Ende der Schienen herunterrollen kann.

ROHRVORBEREITUNG

Bereiten Sie das Rohr entsprechend dem Betriebs- und Wartungshandbuch für das jeweils zum Rollnuten des Rohrs verwendete Werkzeug zum Rollnuten vor. Untersuchen Sie außerdem die Rohroberfläche auf Kerben oder Unebenheiten an den Kontaktstellen mit den Kugelbahnen. Die Rohroberfläche muss generell frei von großen Kerben und Schmutz- und Rostansammlungen sein, die die Drehung und/oder das Verfahren des Rohrs beinträchtigen könnten.

Rohre mit außen liegenden axialen Schweißnähten können mit den hydraulischen verstellbaren Rohrständern der Serie VAP131R abgestützt werden. Die Schweißperle muss jedoch glatt und rund und mindestens dreimal so breit wie hoch sein. Die Schweißperle darf eine Höhe von 3 mm/⅛ Zoll nicht überschreiten.

ANMERKUNG

- **Durch das Nuten von Rohren mit außen liegenden Schweißnähten wird die Lebensdauer der Kugelbahneinheiten verkürzt.**

ANFÄNGLICHE EINSTELLUNGEN

⚠ VORSICHT

- **Die Komponenten der Serie VAP131 dürfen NUR zur Abstützung der im Abschnitt „Rohrangaben“ in diesem Handbuch aufgeführten Rohre verwendet werden.**
- **Die Kugelbahnen müssen in den Kugelbahnhalterungen angebracht werden.**

Die Nichtbeachtung dieser Anweisungen könnte zur Beschädigung der Ausrüstung führen.

1. Bestimmen Sie die Größe des rollzunutenden Rohrs. Beziehen Sie sich dabei auf das am VAP131R und VAP131T angebrachte Rohrgrößenschild. Oben aufgeführte Rohrgrößen entsprechen der oberen Kugelbahnposition. Unten aufgeführte Rohrgrößen entsprechen der unteren Kugelbahnposition. Vergewissern Sie sich, dass die Kugelbahn in der richtigen Position an jeder Kugelbahnhalterung angebracht ist.

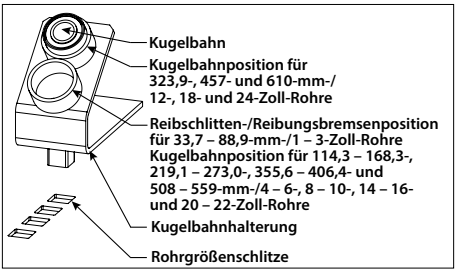

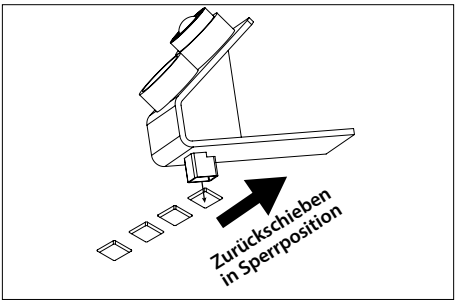

2. Bringen Sie die Kugelbahneinheiten in den für die jeweilige Rohrgröße markierten Schlitzen an. Vergewissern Sie sich, dass die Kugelbahnen zur Innenseite des Tisches zeigen und dass die Kugelbahneinheiten in ihrer Position in den Schlitzen verriegelt sind.

ANMERKUNG

- **Die Kugelbahnhalterungen können in den innersten Schlitzen platziert werden, um bei der Montage von Armaturen und Formteilen Höhenspielraum zu gewinnen.**
- **Anstelle der Kugelbahneinheiten können Reibschlitten und Reibungsbremsen (separat erhältliche Zubehörteile) verwendet werden, um die Rohrbewegung minimal zu halten. Reibschlitten erzeugen einen leichten Widerstand, während die Reibungsbremsen die freie Drehung des Rohrs verhindern.**
- **Zur Aufnahme unterschiedlicher Rohrdurchmesser können die Kugelbahnen und Kugelbahnhalterungen in anderen Positionen platziert werden, um sicherzustellen, dass sich das Rohr frei bewegt und richtig abgestützt wird.**

3. Stellen Sie die Höhe des VAP131R mit Hilfe des Handsteuerungsschalters auf eine Position ein, in der das Rohr in einer ungefähr waagerechten Lage gehalten wird, wenn ein Rohrende auf der unteren Rolle des Rollnutwerkzeugs sitzt.

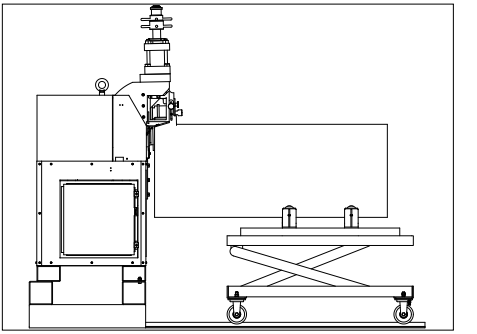

4. Positionieren Sie das Rohr auf dem VAP131R und auf der unteren Rolle des Rollnutwerkzeugs. Wenn eine Rohrschlinge verwendet wird, kann die Schlinge zwischen den Kugelbahnen positioniert werden, wenn das Rohr auf dem VAP131R platziert ist.

⚠ VORSICHT

- **Entfernen Sie eventuelle Hebevorrichtungen vom Rohr, bevor die endgültigen Einstellungen vorgenommen werden.**

Die Nichtbeachtung dieser Vorgabe kann zur Beschädigung des Rohrständers führen.

ENDGÜLTIGE EINSTELLUNGEN

Für die endgültige Einstellung des VAP131R muss das Rohr genutet werden. Rollnuten Sie das Rohr und beziehen Sie sich dabei auf das Betriebs- und Wartungshandbuch für das jeweils zum Rollnuten des Rohrs verwendete Werkzeug.

Untersuchen Sie das rollgenutete Rohrende auf (A) übermäßige Kelchbildung und/oder (B) Kratzspuren.

A. Wenn das Rohr übermäßige Kelchbildung aufweist, kann das an den Einstellungen des VAP131R liegen. Zur Minimierung der Kelchbildung:

1. Vergewissern Sie sich, dass das Rollnutwerkzeug/ die Werkzeughalterung **WAAGERECHT AUSGERICHTET** (insbesondere von vorne nach hinten) und **SICHER AM BODEN BEFESTIGT** ist.

2. Vergewissern Sie sich, dass das Rohr **WAAGERECHT AUSGERICHTET** ist oder dass das hintere Rohrende (das Ende, das nicht genutet wird) etwas unter der Waagerechten liegt (max. ¼ Blase auf einer Wasserwaage). Bei der Überprüfung der waagerechten Ausrichtung des Rohrs muss das zu nutende Rohrende immer an seiner Position auf der unteren Rolle des Rollnutzwerkzeugs sitzen.
3. Reduzieren Sie den „Spurwinkel“ immer so weit wie möglich in Richtung 0°, während die Rohr-„Nachführung“ immer noch beibehalten wird.

B. Wenn das Rohrende übermäßig zerkratzt ist, sind die üblichen Ursachen dafür „zu starke Nachführung“ und/oder ein nicht rechtwinkliges Rohrende. Um „zu starke Nachführung“ zu reduzieren, halten Sie den Spurwinkel des VAP131R so nahe wie möglich an 0°, wobei die richtige „Nachführung“ weiterhin sichergestellt wird.

DREHKREUZVERFAHREN AM HYDRAULISCHEN VERSTELLBAREN ROHRSTÄNDER VAP131R

Wenn der VAP131R etwas über die halbe Rohrlänge vom Werkzeug entfernt aufgestellt ist, kann das Rohr am VAP131R ausbalanciert und der Nutdurchmesser gemessen und/oder das Rohr zum Nuten des gegenüberliegenden Endes gedreht werden. Zur Nutzung dieser Funktion müssen die Kugelbahneinheiten in den richtigen Halterungen installiert werden. Siehe dazu den Abschnitt „Anfängliche Einstellungen“ in diesem Handbuch.

⚠ VORSICHT

- **Versuchen Sie nicht, die Drehkreuzfunktion für Rohre zu verwenden, die länger sind als die Standardlänge von 6 m/20 Fuß.**

Die Nichtbeachtung dieser Vorgabe kann zur Beschädigung des Rohrständers führen.

1. Nuten Sie das Rohr und beziehen Sie sich dabei auf das Betriebs- und Wartungshandbuch für das jeweils zum Rollnuten des Rohrs verwendete Werkzeug.
2. Wenn das Rohr und die Nutwerkzeuge aufgehört haben, sich zu drehen, nehmen Sie das genutete Rohr vom Rollnutwerkzeug ab. Schieben Sie dafür das Rohr **LANGSAM** aus dem Werkzeug bis zu einem Punkt, an dem es am VAP131R ausbalanciert wird.

⚠ ACHTUNG

- **Vergewissern Sie sich, dass das Rohr ausbalanciert ist, bevor es gedreht wird.**
- **Lassen Sie das Rohr NICHT unbeaufsichtigt.**

Die Nichtbeachtung dieser Anweisungen kann zu schweren Verletzungen oder Schäden am VAP131R führen.

3. Messen Sie den Nutdurchmesser.
4. Entriegeln Sie den Tisch und drehen Sie dann das Rohr, um das gegenüberliegende Ende zum Nuten zu positionieren. Gehen Sie beim Drehen des Rohrs mit dem Rohr, um das richtige Rohrgleichgewicht beizubehalten.

WARTUNG

In diesem Abschnitt finden Sie Informationen darüber, wie die Komponenten der Serie VAP131 in ordnungsgemäßem Betriebszustand gehalten werden. Ersatzteile müssen direkt bei Victaulic bestellt werden, um einen ordnungsgemäßen und sicheren Betrieb zu gewährleisten. Beachten Sie beim VAP131R und VAP131F immer das Bedienerhandbuch des Hebebühnen-Herstellers für vollständige Informationen zu Bedienung und Wartung.

1. VAP131R und VAP131T müssen regelmäßig geschmiert werden. Spritzen Sie wöchentlich ein Trockengraphitspray in die Kugelbahneinheiten. Drehen Sie die Kugelbahneinheiten, um den Trockengraphit einzuarbeiten.
2. Tragen Sie monatlich Schmiermittel auf die Schmiernippel auf und überprüfen Sie die Hydraulikschläuche und Stromleitungen am VAP131R und VAP131F.
3. Wechseln Sie jährlich oder nach Bedarf die Hydraulikflüssigkeit am VAP131R und VAP131F.

ANFORDERUNGEN AN HYDRAULIKFLÜSSIGKEITEN

Gewicht	Flüssigkeitstemperatur
ISO 32	–8 bis 64 °C

INFORMATIONEN ZUM BESTELLEN VON ERSATZTEILEN

Beim Bestellen von Ersatzteilen sind die folgenden Angaben erforderlich, damit Victaulic die Bestellung bearbeiten und die richtigen Teile ausliefern kann. Teile können per Telefon über die Nummer 1 800 PICK VIC (USA) bestellt werden.

1. Modellnummer
2. Anzahl, Teilenummer und Bezeichnung
3. Versandadresse für die Teile
4. Zu wessen Händen die Teile zu versenden sind
5. Bestellnummer

FEHLERSUCHE UND -BESEITIGUNG

Beziehen Sie sich für weitere Informationen zur Fehlersuche und -beseitigung immer auf das Bedienerhandbuch des Hebebühnen-Herstellers.

PROBLEM	MÖGLICHE URSACHE	LÖSUNG
Das Kelchmaß ist zu groß	Das Rohr wird „zu stark nachgeführt“ Die Rohrhöhe ist zu hoch eingestellt Das Rollnutwerkzeug ist nach vorne gekippt	Siehe das Betriebs- und Wartungshandbuch für das jeweils zum Rollnuten des Rohrs verwendete Werkzeug.
Das Rohrende ist übermäßig zerkratzt	Das Rohr wird „zu stark nachgeführt“	
Das Rohr bleibt nicht im Rollnutwerkzeug	Unzureichender Rohrspurwinkel Das Rohr dreht sich in die falsche Richtung Das Rohr ist nicht rechtwinklig abgeschnitten Das hintere Rohrende liegt über der Waagerechten Das Rollnutwerkzeug ist nach vorne gekippt	
	Kugelbahn(en) sitzen fest oder klemmen	Die Kugelbahn(en) entfernen. Die Kugelbahn(en) mit der Kugelseite nach unten auf eine harte Oberfläche klopfen, um losen Schmutz und Fremdkörper im Inneren zu lösen. Die Kugelbahn(en) wieder anbringen und mit Trockengraphitspray schmieren. Siehe Abschnitt „Wartung“.
Das Rohr rutscht auf einer oder mehreren Kugelbahnen	Die Kugelbahn(en) sind verstopft oder nicht ausreichend geschmiert	

ROHRANGABEN

Rohrgröße		Nennwandstärken – mm/Zoll*							
Nenn-größe DN/Zoll	Tatsächlicher Rohraußen-durchmesser mm/Zoll	Stahlrohr-Wandstärke		Edelstahlrohr-Wandstärke		Aluminiumrohr-Wandstärke		PVC-Rohr-Wandstärke	
		Min.	Max.	Min.	Max.	Min.	Max.	Min.	Max.
DN25 1	33,7 1.315	1,7 0.065	3,4 0.133	1,7 0.065	3,4 0.133	1,7 0.065	3,4 0.133	3,4 0.133	4,5 0.179
DN50 2	60,3 2.375	1,7 0.065	3,9 0.154	3,9 0.154	3,9 0.154	1,7 0.065	3,9 0.154	3,9 0.154	3,9 0.154
2 ½	73,0 2.875	2,1 0.083	5,2 0.203	5,2 0.203	5,2 0.203	2,1 0.083	5,2 0.203	5,2 0.203	7,0 0.276
DN80 3	88,9 3.500	2,1 0.083	5,5 0.216	5,5 0.216	5,5 0.216	2,1 0.083	5,5 0.216	5,5 0.216	7,6 0.300
DN90 3 ½	101,6 4.000	2,1 0.083	5,7 0.226	5,7 0.226	5,7 0.226	2,1 0.083	5,7 0.226	5,7 0.226	8,1 0.318
DN100 4	114,3 4.500	2,1 0.083	9,5 0.375	6,0 0.237	6,0 0.237	2,1 0.083	6,0 0.237	6,0 0.237	8,6 0.337
4 ½	127,0 5.000	2,4 0.095	9,5 0.375	6,0 0.237	6,0 0.237	2,4 0.095	6,0 0.237		
5	141,3 5.563	2,8 0.109	9,5 0.375	6,6 0.258	6,6 0.258	2,8 0.109	6,6 0.258	6,6 0.258	9,5 0.375
	152,4 6.000	2,8 0.109	9,5 0.375	6,6 0.258	6,6 0.258	2,8 0.109	6,6 0.258		
DN150 6	168,3 6.625	2,8 0.109	9,5 0.375	7,1 0.280	7,1 0.280	2,8 0.109	7,1 0.280	7,1 0.280	11,0 0.432
	203,2 8.000	2,8 0.109	9,5 0.375	6,4 0.250	8,2 0.322	2,8 0.109	8,2 0.322		
DN200 8	219,1 8.625	2,8 0.109	9,5 0.375	6,4 0.250	8,2 0.322	2,8 0.109	8,2 0.322	8,2 0.322	12,7 0.500
DN250 10	273,0 10.750	3,4 0.134	9,5 0.375	6,4 0.250	9,3 0.365	3,4 0.134	6,4 0.250	9,3 0.365	15,1 0.593
DN300 12	323,9 12.750	4,0 0.156	9,5 0.375	6,4 0.250	9,5 0.375	4,0 0.156	6,4 0.250	10,3 0.406	17,5 0.687
DN350 14	355,6 14.000	4,0 0.156	9,5 0.375	7,9 0.312	9,5 0.375			11,1 0.438	11,1 0.438
DN400 16	406,4 16.000	4,2 0.165	9,5 0.375	7,9 0.312	9,5 0.375			12,7 0.500	12,7 0.500
DN450 18	457,0 18.000	4,2 0.165	9,5 0.375	9,5 0.375	9,5 0.375				
DN500 20	508,0 20.000	4,7 0.183	9,5 0.375	9,5 0.375	9,5 0.375				
DN550 22	559,0 22.000	4,8 0.188	9,5 0.375	9,5 0.375	9,5 0.375				
DN600 24	610,0 24.000	5,5 0.218	9,5 0.375	9,5 0.375	9,5 0.375				

Diese Tabelle gilt nur für ANSI-Rohre und basiert auf den folgenden Materialklassen. Für andere Systeme siehe die maßgebliche internationale Norm.
Stahl – Brinell-Härtenummer (BHN) von 180 BHN und weniger. **HINWEIS:** Beim Rollnuten von Stahlrohren bei oder nahe an der maximal zulässigen Wandstärke darf das Rohr die Streckgrenze von API-5L Klasse „B“, ASTM Klasse „B“, maximal 150 BHN, nicht überschreiten.
Edelstahl – Typen 304/304L und 316/316L
Aluminium – Klassen 6061-T4 und 6063-T4
PVC Typ I, Klasse I (PVC 1120)
PVC Typ I, Klasse II (PVC 1220)
PVC Typ II, Klasse I (PVC 2116)
* Alle Mindest- und Höchst-Wandstärken sind Nennwerte

EC DECLARATION OF CONFORMITY

In Accordance with the Machinery Directive 2006/42/EC

Victaulic Company, headquartered at 4901 Kesslersville Road, Easton, PA 18040, USA, hereby declares that the machinery listed below complies with the essential safety requirements of the Machinery Directive, 2006/42/EC.

Product Models:	VAP131R, VAP131F
Serial No. :	Refer to Machinery Nameplate
Product Description:	Lift Table
Conformity Assessment:	2006/42/EC, Annex I
Reference Standards:	EN IEC 60204-1 : 2018 EN 1570-1
Technical Documentation:	The relevant technical documentation prepared in accordance with Annex VII (A) of the Machinery Directive 2006/42/EC, will be made available upon request to the governing authorities.
Authorized Representative:	Victaulic Company c/o Victaulic Europe BVBA Prijkelstraat 36 9810, Nazareth Belgium

Signed for and on behalf of Victaulic Company,

Len R. Swantek

Mr. Len R. Swantek
Director – Global Regulatory Compliance
Machinery Manufacturer Representative

Place of Issue: Easton, Pennsylvania, USA
Date of Issue: January 18, 2024

MD_DoC_LT_001_011824_en

Victaulic and all other Victaulic marks and logos are registered trademarks of Victaulic Company and/or its affiliates. ©2024 All Rights Reserved

UK DECLARATION OF CONFORMITY

In Accordance with The Supply of Machinery (Safety) Regulations 2008 No. 1597

Victaulic Company, headquartered at 4901 Kesslersville Road, Easton, PA 18040, USA, hereby declares that the machinery listed below complies with the essential safety requirements of The Supply of Machinery (Safety) Regulations 2008 No. 1597.

Product Models:	VAP131R, VAP131F
Serial No. :	Refer to Machinery Nameplate
Product Description:	Lift Table
Conformity Assessment:	2008 No. 1597, Annex I
Reference Standards:	EN IEC 60204-1 : 2018 EN 1570-1
Technical Documentation:	The relevant technical documentation prepared in accordance with Annex VII (A) of The Supply of Machinery (Safety) Regulations 2008 No. 1597, will be made available upon request to the governing authorities.
Authorized Representative:	Victaulic Company c/o Victaulic Europe BVBA Units B1 & B2 Cockerell Close off Gunnels Wood Road Stevenage, Hertfordshire SG1 2NB, United Kingdom

Signed for and on behalf of Victaulic Company,

Len R. Swantek

Mr. Len R. Swantek
Director – Global Regulatory Compliance
Machinery Manufacturer Representative

Place of Issue: Easton, Pennsylvania, USA
Date of Issue: January 18, 2024

Victaulic and all other Victaulic marks and logos are registered trademarks of Victaulic Company and/or its affiliates. ©2024 All Rights Reserved

Schlanke Victaulic Fertigungszelle der Serie VAP131 für den europäischen Markt

VAP131R – VERSTELLBARER HYDRAULISCHER VICTAULIC ROHRSTÄNDER
VAP131F – HYDRAULISCHER VICTAULIC POSITIONIERER
VAP131T – VICTAULIC MONTAGETISCH

TM-VAP131.EUR-GER 20664 REV A AKTUALISIERT 01/2024 RMEUVAP131
VICTAULIC IST EINE EINGETRAGENE MARKE DER VICTAULIC COMPANY UND/ODER ANGESCHLOSSENER UNTERNEHMEN IN DEN USA UND/ODER ANDEREN LÄNDERN.
© 2024 VICTAULIC COMPANY. ALLE RECHTE VORBEHALTEN.